SB 1450

SOLLEVATORE ELETTROIDRAULICO
ELECTRO-HYDRAULIC LIFT
ELEKTROHYDRAULISCHE HEBEBÜHNE
PONT ELEVATEUR ELECTRO-HYDRAULIQUE
ELEVADOR ELECTRO-HIDRAULICO

0575-M010-0-P1

SPACE
TEST & SERVICE EQUIPMENT

Redatto da EUROGRAPH - Bologna [1847]

- Per eventuali chiarimenti interpellare il più vicino rivenditore oppure rivolgersi direttamente a:

Servizio assistenza tecnica: SPACE S.r.l. - Via Sangano, 48 - 10090 TRANA - TORINO - ITALY
Tel. + 39 (011) 933.88.65 - Fax + 39 (011) 933.88.64 - e mail: spacesrl@tin.it

- For all further information please contact your local dealer or call :

SPACE S.r.l. - After Sales Service - Via Sangano, 48 - 10090 TRANA - TORINO - ITALY
Phone + 39 (011) 933.88.65 - Fax + 39 (011) 933.88.64 - e mail: spacesrl@tin.it

- Im Zweifelsfall oder bei Rückfragen wenden Sie sich bitte an den nächsten Händler oder direkt an:

SPACE S.r.l. - Kundendienst - Via Sangano, 48 - 10090 TRANA - TORINO - ITALY
Telefon + 39 (011) 933.88.65 - Fax + 39 (011) 933.88.64 - e mail: spacesrl@tin.it

- Pour tout renseignement complémentaire s'adresser au revendeur le plus proche ou directement à:

SPACE S.r.l. - Service Après-Vente - Via Sangano, 48 - 10090 TRANA - TORINO - ITALY
Tél.: + 39 (011) 933.88.65 - Fax + 39 (011) 933.88.64 - e mail: spacesrl@tin.it

- En caso de dudas, para eventuales aclaraciones, póngase en contacto con el distribuidor más próximo o diríjase directamente a:

SPACE S.r.l. - Servicio Post Venta - Via Sangano, 48 - 10090 TRANA - TORINO - ITALY
Tel. + 39 (011) 933.88.65 - Fax + 39 (011) 933.88.64 - e mail: spacesrl@tin.it

0575-M010-0-P1 Rev. n. 4 (10/04)

SIMBOLOGIA UTILIZZATA NEL MANUALE
SYMBOLS USED IN THE MANUAL
IN DER BETRIEBSANLEITUNG VERWENDETE ZEICHEN
SYMBOLES UTILISES DANS LA NOTICE
SIMBOLOGÍA UTILIZADA EN EL MANUAL

	SIMBOLI	SYMBOLS	ZEICHEN	SYMBOLES	SÍMBOLOS
	VIETATO!	FORBIDDEN!	VERBOTEN!	INTERDIT!	¡PROHIBIDO!
	Indossare guanti da lavoro	Wear work gloves	Der Arbeit ange-messene Handschuhe tragen	Porter des gants de travail	Llevar guantes de trabajo
	Calzare scarpe da lavoro	Wear work shoes	Der Arbeit angemessene Schuhe tragen	Mettre des chaussures de travail	Usar zapatos de trabajo
	Indossare occhiali di sicurezza	Wear safety goggles	Schutzbrille tragen	Porter des lunettes de protection	Colocarse gafas de seguridad
	Indossare cuffie di sicurezza	Wear safety earcaps	Schallschutzkapseln tragen	Porter un protecteur	Colocarse gorras de seguridad
	Pericolo di scariche elettriche	Shock hazard	Gefahr: elektrische Entladungen	Danger d'électrocution	Peligro de electrocución
	Attenzione carichi sospesi	Caution: hanging loads	Achtung: hängende Lasten	Attention: charges suspendues	Atención: cargas suspendidas
	Pericolo! Attenzione agli organi meccanici in movimento	Danger! Moving mechanical parts	Gefahr! Bewegliche mechanische Organe	Danger! Organes mécaniques en mouvement	¡Peligro! Partes mecánicas en movimiento
	Pericolo di schiacciamento	Crushing danger	Quetschgefahr	Danger d'écrasement	Peligro de aplastamiento
	Obbligo. Operazioni o interventi da eseguire obbligatoriamen-te	Mandatory. Operations or jobs to be performed compulsorily	Vorschrift Obligatorisch auszuführende Arbeitsvorgänge oder Eingriffe	Obligation. Opérations ou interventions obligatoires	Obligación. Operaciones o intervenciones que hay que realizar obligatoriamente
	Pericolo! Prestare particolare attenzione.	Hazard! Be especially careful	Gefahr! Äusserste Vorsicht ist geboten	Danger! Faire trés attention	¡Peligro! Prestar especial atención
	Movimentazione con carrello elevatore o transpallet	Handle using fork-lift or pallet transfer unit	Transport mit Gabelstapler oder Handgabelhub-wagen	Déplacement avec chariot élévateur ou transpalette	Desplazamiento con carretilla elevadora o estibadora
	Sollevamento dall'alto	Lift from above	Anheben von oben	Levage par le haut	Elevación desde arriba
	Personale specializzato	specialized staff	Beruflich qualifiziertes personal	Personnel qualifié	Personal especializado

Tab. 1

ATTENZIONE!

Il presente manuale costituisce parte integrante del prodotto; dovrà seguire tutta la vita operativa del sollevatore. Conservarlo, quindi in un luogo noto e facilmente accessibile e consultarlo ogniqualvolta sorgano dubbi.
Tutti gli operatori al prodotto devono poter leggere il manuale.
Ogni danno derivante dalla mancata osservanza delle indicazioni contenute nel presente libretto non sarà addebitabile al costruttore ed esime la SPACE S.R.L. da ogni responsabilità.

WARNING!

This manual is an integral part of the product and must be kept together with the lift throughout its lifetime.
It should therefore be kept in an easily accessible and familiar place and consulted whenever in doubt.
All product operators must be put in condition to read the manual. Any damage resulting from improper use of the lift and failure to follow the instructions contained in this manual will release SPACE s.r.l. from any liability.

ACHTUNG!

Diese Anleitung ist ergänzender Bestandteil des Produktes und muss die Hebebühne über die gesamte Standzeit hinweg begleiten. Sie ist an einem bekannten und leicht zugänglichen Ort aufzubewahren, damit sie bei und bei Bedarf zu Rate zu Rate gezogen werden kann. Alle Bediener der Vorrichtung müssen zwecks Einsichtnahme Zugriff zur Anleitung haben.
Alle Schäden, die auf Nichtbeachtung der in dieser Anleitung enthaltenen Anweisungen oder auf einen unsachgemäßen Betrieb der Hebebühne zurückzuführen sind, sind nicht dem Hersteller anzulasten und befreien die Firma SPACE s.r.l. von jeglicher Haftungspflicht.

ATTENTION!

La présente notice fait partie intégrante du produit; elle devra accompagner l'élévateur pendant toute la durée de son fonctionnement. Elle doit donc être conservée dans un endroit connu et facilement accessible et être consultée au moindre doute. Tous les opérateurs qui utilisent le produit doivent pouvoir lire la notice.
La Société SPACE s.r.l. décline toute responsabilité en cas de dommage dérivant du non-respect des instructions de la présente notice ou d'utilisation incorrecte.

¡ATENCIÓN!

El presente manual es parte integrante del producto y debe conservarse por toda la vida operativa del elevador, en un sitio conocido y fácilmente accesible, para que todos los operadores del elevador puedan leerlo y consultarlo cada vez que surjan dudas.
El incumplimiento de las indicaciones contenidas en el presente manual exime SPACE s.r.l. de toda responsabilidad por cualquier daño resultante.

INDICE - CONTENTS - INHALTSVERZEICHNIS - INDEX - INDICE

SEZ.	DESCRIZIONE	DESCRIPTION	BESCHREIBUNG	DESCRIPTION	DESCRIPCION	PAG.
1	**NORME GENERALI DI SICUREZZA**	**GENERAL SAFETY PRECAUTIONS**	**ALLGEMEINE SICHERHEITSVORSCHRIFTEN**	**NORMES GENERALES DE SECURITÉ**	**NORMAS GENERALES DE SEGURIDAD**	**6**
1.1	Dispositivi di sicurezza	Safety devices	Sicherheitsvorrichtungen	Dispositifs de securite	Dispositivos de seguridad	7
1.2	Tavola adesivi e dispositivi di segnalazione pericolo	Table for labels and danger warning devices	Tabelle - Warnschilder und Unfallverhütungs-einrichtungen	Table des autocollants et des dispositifs de signalisation de danger	Tabla adhesivos y dispositivos de indicación de peligro	9
1.3	Indicazione dei rischi residui	Indication of outstanding risks	Hinweise zu den Restrisiken	Informations sur les risques résiduels	Indicaciones de los riesgos residuos	9
2	**DESTINAZIONE D'USO**	**INTENDED USE**	**BESTIMMUNGSGEMÄSSE VERWENDUNG**	**DESTINATION D'USAGE**	**DESTINO DE USO**	**11**
3	**MOVIMENTAZIONE E PREINSTALLAZIONE**	**HANDLING AND PRE-INTSLLATION**	**TRANSPORT UND INSTALLATIONSVORBEREITUNG**	**DÉPLACEMENT ET PRÉ-INSTALLATION**	**DESPLAZAMIENTO Y PREINSTALACIÓN**	**13**
4	**DESCRIZIONE DEL SOLLEVATORE**	**DESCRIPTION OF LIFT**	**BESCHREIBUNG DER HEBEBÜHNE**	**DESCRIPTION DU PONT ÉLÉVATEUR**	**DESCRIPCIÓN DEL ELEVADOR**	**15**
4.1	Attitudine all'impiego	Suitability for use	Betriebstüchtigkeit	Aptitude à l'emploi	Aptitud al empleo	15
4.2	Caratteristiche tecniche principali	Main technical specifications	Technische Haupteigenschaften	Principales caractéristiques techniques	Características técnicas principales	16
4.3	Comandi	Controls	Steuerungen	Commandes	Mandos	16
5	**INSTALLAZIONE**	**INSTALLATION**	**AUFSTELLUNG**	**INSTALLATION**	**INSTALACIÓN**	**17**
5.1	Verifica dei requisiti minimi richiesti per luogo d'installazione	Checking the minimum requirements for the place of installation	Kontrolle der Mindestanforderungen an den Aufstellungsort	Contrôle des caractéristiques minimums requises pour la zone d'installation	Comprobación de los requisitos mínimos necesarios para el sitio de instalación	17
5.2	Preparazione dell'area d'installazione	Preparing the installation area	Vorbereitung der Aufstellfläche	Préparation de la zone d'installation	Preparación de la zona de instalación	19
5.3	Posizionamento delle pedane e collegamento dell'impianto in posizione standard	Positioning platforms and hydraulic connection of the system in standard position	Positionierung der Fahrschienen und Hydraulikanschluss in der Standardposition	Positionnement des chemins de roulement et connexion hydraulique en position standard	Colocación de las plataformas y conexión hydráulica en posición estándar	21
5.4	Controllo tensione	Voltage check	Kontrolle der Spannung	Controle de la tension	Control de tensión	23
5.5	Allacciamento rete	Mains connection	Netzanschluss	Connexion au réseau	Conexión a la red	23
5.6	Collegamento cavo alimentazione	Connecting the power supply cable	Speisekabelanschluss	Connexion câble d'alimentation	Conexión cable alimentacion	23
5.7	Collegamento impianto pneumatico	Compressed air connection	Anschluss der Druckluftanlage	Connexion de l'installation pneumatique	Conexión instalación neumática	25
5.8	Montaggio rampine di salita	Assembling small rise ramps	Montage der Auffahrrampen	Montage des petites rampes d'acces	Montaje rampas de subida	27
5.9	Registrazione livellamento rampine	Leveling small ramps	Einstellung der Rampenausrichtung	Réglage du niveau des rampes	Ajuste nivel rampas	27
5.10	Fissaggio salvapiedi	Securing toe guard	Befestigung Fußschutzes	Fixation protections des pieds	Fijación protección pies	27
5.11	Montaggio ruote per traslazione ponte (S 1450A1)	Fitting the wheels for lift translation (S 1450A1)	Montage der räder zum Verfahren der Hebebühne (S 1450A1)	Montage des roues pour la translation du pont (S 1450A1)	Montaje ruedas para desplazamiento puente (S 1450A1)	29
6	**ISTRUZIONI PER L'USO DEL SOLLEVATORE**	**INSTRUCTIONS FOR USE**	**ANWEISUNGEN FÜR DIE BEDIENUNG DER HEBEBÜHNE**	**MODE D'EMPLOI DU PONT ÉLÉVATEUR**	**INSTRUCCIONES PARA EL USO DEL ELEVADOR**	**30**
6.1	Uso improprio del sollevatore	Improper use of the lift	Unsachgemässe Bedienung der Hebebühne	Utilisation incorrecte du pont élévateur	Uso impropio del elevador	30
6.2	Uso di accessori	Use of accessories	Gebrauch von Zubehörteilen	Utilisation des accessoires	Uso de accesorios	31
6.3	Addestramento del personale preposto	Staff training	Schulung des Bedienpersonals	Formation du personnel préposé	Formación del personal autorizado	33
6.4	Precauzioni d'uso	Precautions for use	Vorsichtsmaßnahmen	Précautions d'emploi	Precauciones para el uso	35
6.5	Identificazione dei comandi e loro funzione	Description and function of commands	Die Steuerungen und ihre Funktion	Identification et fonction des commandes	Identificación de los mandos y su función	36
7	**SICUREZZA**	**SAFETY DEVICES**	**SICHERHEIT**	**SÉCURITÉ**	**DISPOSITIVOS DE SEGURIDAD**	**37**
7.1	Sicurezze	Safety devices	Sicherheit	Sécurité	Dispositivos de seguridad	37
7.2	Procedura di emergenza	Emergency procedure	Not-Aus-Verfahren	Procédure d'urgence	Procedimiento de emergencia	37
8	**MANUTENZIONE**	**MAINTENANCE**	**INSTANDHALTUNG**	**ENTRETIEN**	**MANTENIMIENTO**	**39**
8.1	Cambio olio centralina	Changing oil in the control unit	Ölwechsel in der Zentrale	Vidange de l'huile de la centrale	Cambio del aceite en el distribuidor	39
8.2	Pulizia elettrovalvole	Cleaning solenoid valves	Reinigung der Elektro-ventile	Nettoyage des électrovannes	Limpieza electroválvulas	39
8.3	Pulizia valvola regolatrice di portata	Cleaning the capacity regulator valve	Reinigung des Stromventils	Nettoyage de la vanne de réglage de la capacité	Limpieza válvula reguladora de capacidad	39

9	**INCONVENIENTI**	**PROBLEMS**	**BETRIEBSSTÖRUNGEN**	**PANNES ÉVENTUELLES**	**INCONVENIENTES**	**40**
10	**ACCANTONAMENTO**	**STORAGE**	**EINLAGERUNG**	**STOCKAGE**	**DESUSO**	**45**
10.1	Rottamazione	Machine disposal	Verschrottung	Dépose	Desguace	45
11	**SCHEMA IMPIANTO ELETTRICO**	**WIRING DIAGRAM**	**SCHALTPLAN - ELEKTRO ANLAGE**	**SCHÉMA DE L'INSTALLATION**	**ESQUEMA DE LA INSTA-LACIÓN ELÉCTRICA**	**46**
11	SCHEMA IMPIANTO IDRAULICO	HYDRAULIC SYSTEM DIAGRAM	SCHALTPLAN HYDRAULIKANLAGE	SCHÉMA DE L'INSTALLATION HYDRAULIQUE	ESQUEMA INSTALACIÓN HIDRÁULICA	47
11	SCHEMA IMPIANTO PNEUMATICO	DIAGRAM OF PNEUMATIC SYSTEM	SCHALTPLAN DRUCKLUFTANLAGE	SCHÉMA DE L'INSTALLATION PNEUMATIQUE	ESQUEMA INSTALACIÓN NEUMÁTICA	48
12	**RICAMBI**	**SPARE PARTS**	**ERSATZTEILE**	**PIECES DETACHEES**	**REPUESTOS**	**49**
12.1	Come richiedere i ricambi	How to order spare parts	Anweisungen für Ersatzteibestellungen	Comment commander des pièces détachées	Como pedir las piezas de repuesto	49
12.2	Indice tavole ricambi	Spare parts summary	Tafelverzeichnis	Sommaire planches	Indice tablas	49
13	**VERIFICHE DI INSTALLAZIONE E PERIODICHE**	**INSTALLATION AND PERIODIC INSPECTIONS**	**KONTROLLEN DER ERSTINSTALLATION UND REGELMÄSSIGE KONTROLLEN**	**CONTROLES A REALISER LORS DE L'INSTALLATION ET PERIODIQUEMENT**	**CONTROLES DE INSTALACIÓN Y PERIÓDICOS**	**62**
14	**TARGHETTA SPACE MARCHIO CE**	**PLATE SPACE EC MARK**	**SCHILD SPACE EG ZEICHEN**	**PLAQUE SPACE APPELATION CE**	**PLACA SPACE MARCA CE**	**72**

COMPOSIZIONE DEL MANUALE

72 pagine (comprese le copertine)
71 pagine numerate
0 pagine in bianco
21 figure
7 tabelle
3 schemi
10 tavole riicambi

COMPOSITION OF MANUAL

72 pages (including cover pages)
71 numbered pages
0 blank pages
21 figures
7 tables
3 diagrams
10 spare parts tables

ZUSAMMENSETZUNG DER ANLEITUNG

72 Seiten (inkl. Deckblätter)
71 numerierte Seiten
0 leere Seite
21 Abbildungen
7 Tabellen
3 Schaltpläne
10 Ersatzteiltabellen

COMPOSITION DE LA NOTICE

72 pages (pages de couverture incluses)
71 pages numérotées
0 page blanche
21 figures
7 tableaux
3 schémas
10 planches des pièces de rechange

COMPOSICIÓN DEL MANUAL

72 páginas (incluidas las poratadas)
71 páginas numeradas
0 página en blanco
21 figuras
7 tablas
3 esquemas
10 tablas repuestos

1. NORME GENERALI DI SICUREZZA

L'uso del sollevatore è consentito solo a personale appositamente addestrato e solo dopo avere letto e compreso il presente manuale; l'operatore deve essere autorizzato da chi ricopre il ruolo di responsabile dell'impianto. Sono vietate manomissioni o modifiche al sollevatore e ai dispositivi di sicurezza; nel caso in cui si verifichi quanto sopra scritto, il costruttore si ritiene sollevato dai danni derivati. Seguire inoltre le seguenti indicazioni:

- usare solo accessori e ricambi SPACE originali;
- l'installazione deve essere fatta da personale autorizzato e qualificato;
- controllare che durante le fasi di salita non si verifichino condizioni di pericolo; in tal caso arrestare immediatamente il sollevatore e rimuovere la causa che ha provocato l'emergenza;
- non si devono sollevare persone a bordo di moto, nè carichi pericolosi o esplosivi.

1. GENERAL SAFETY PRECAUTIONS

The lift must only be used by specially trained personnel and only after reading and understanding this manual. The operator must be authorised by the system manager. The lift and safety devices must not be tampered with or modified in any way; if so, the manufacturer cannot accept any liability in the event of resulting damage. Always comply with the following:

- use original SPACE accessories and spare parts only;
- installation must be performed by authorised and professional personnel;
- make sure no hazardous situations arise during up/down movement; if they do, stop the lift immediately and remedy the cause of the emergency;
- Never lift a bike when there is any one sitting on it or with dangerous or explosive loads.

1. ALLGEMEINE SICHERHEITSVORSCHRIFTEN

Die Hebebühne darf ausschließlich nur von geschultem Fachpersonal bedient werden und erst nachdern die Bedienungsanleitung aufmerksam gelesen und verstanden wurde. Der Bediener muss zur Bedienung der Hebebühne von der Person autorisiert werden, welche die Verantwortung für die Anlage trägt. Handhabungen und Änderungen an der Hebebühne sowie an den Sicherheitseinrichtungen sind verboten. Bei Verstoß gegen diese Vorschriften lehnt der Hersteller jede Verantwortung für die daraus entstehenden Schäden ab. Darüber hinaus sind folgende Verhaltensmaßregeln einzuhalten:

- nur SPACE Originalzubehör- und –ersatzteile verwenden;
- die Hebebühne muss von autorisierten Fachpersonal aufgestellt werden;
- sicherstellen, dass beim Heben der Hebebühne keine gefährliche Situationen entstehen; ggf. die Hebebühne sofort anhalten und die Gefährdungen beseitigen;
- es dürfen weder Personen an Bord eines Motorrads noch gefährliche oder explosive Lasten angehoben werden.

1. NORMES GENERALES DE SECURITE

Le pont élévateur ne peut être utilisé que par un personnel ayant suivi une formation appropriée et ayant lu et compris le contenu de la présente notice; l'opérateur doit être autorisé par la personne responsable de l'installation.
Il est strictement interdit de manipuler ou de modifier l'élévateur et les dispositifs de sécurité; toute dérogation à ces instructions décline le fabricant de toute responsabilité.
Respecter entre autres les instructions suivantes:

- n'utiliser que des accessoires et des pièces de rechange SPACE;
- l'installation doit être prise en charge par un personnel autorisé et qualifié;
- contrôler l'absence de toute condition de danger pendant les manoeuvres de montée et de descente; en cas de danger, arrêter immédiatement l'élévateur et éliminer les causes à l'origine de la condition d'urgence;
- il est strictement interdit de soulever des personnes à bord de motos, des chargements dangereux ou des explosifs.

1. NORMAS GENERALES DE SEGURIDAD

El uso del elevador está permitido sólo a personal especialmente capacitado y sólo después de haber leído y comprendido el presente manual; el operador tiene que estar autorizado por quien desempeña la función de responsable de la instalación.
Están prohibidas las alteraciones o modificaciones del elevador y de los dispositivos de seguridad; en caso de que se verifique lo descrito anteriormente, se considera al constructor no responsable de los daños derivados.
Además, hay que seguir las siguientes indicaciones:

- usar únicamente accesorios y recambios originales SPACE;
- la instalación tiene que ser realizada única y exclusivamente por personal autorizado y cualificado;
- controlar que durante la fase de subida no se verifiquen condiciones de peligro: de ser así, detener inmediatamente el elevador y eliminar las causas che han provocado la emergencia;
- no hay que elevar personas sobre motocicletas, ni cargas peligrosas o explosivas.

1.1 DISPOSITIVI DI SICUREZZA

Il sollevatore ha i seguenti dispositivi di sicurezza (con riferimento alla fig. **1**):
1) Interruttore generale lucchettabile con funzioni di arresto di emergenza.
2) Comandi a uomo presente (immediato arresto dell'azione al rilascio del comando).
3) Valvola paracadute montata sui cilindri che rallenta la discesa del sollevatore in caso di rottura dei tubi in gomma.
4) Arpione di sicurezza posto sulle basi.

1.1 SAFETY DEVICES

The lift features the following safety devices (with reference to fig. **1**):
1) Padlockable main switch with emergency stop functions.
2) Deadman device (immediate stop of the lift when control is released).
3) Parachute valve fitted onto cylinder for lift slowing down if rubber hoses break.
4) Safety latch on the basements.

1.1 SICHERHEITSVORRICHTUNGEN

Die Hebebühne ist mit folgenden Sicherheitsvorrichtungen ausgestattet (siehe Abb. **1**).
1) verschließbarer Hauptschalter mit Not-Aus-Funktion.
2) Bedienersteuerungen (sofortiges Anhalten der Bewegung beim Loslassen der Steuerung).
3) Auffangventil am Zylinder, welches bei Bruch der Gummischläuche die Absenkbewegung verlangsamt.
4) Sicherungsklinke an den Stàndern

1.1 DISPOSITIFS DE SECURITE

Le pont élévateur est équipé des dispositifs de sécurité suivants (référence fig. **1**).
1) Interrupteur principal verrouillable avec fonctions d'arrêt d'urgence.
2) Commandes de type "homme mort" (l'arrêt du pont élévateur est immédiat au relâchement de la commande).
3) Valve parachute montée sur les cylindres qui ralentit la course de descente de l'élévateur en cas de rupture des tuyaux en caoutchouc.
4) Cliquet de sécurité situé sur les bases.

1.1 DISPOSITIVOS DE SEGURIDAD

El elevador posee los siguientes dispositivos de seguridad (con referencia a la fig. **1**).
1) Interruptor general con candado cumple las funciones de parada de emergencia.
2) Mandos con hombre presente (parada inmediata de la acción al soltar el mando).
3) Válvula paracaídas montada en los cilindros para decelerar la bajada del elevador en caso de rotura de los tubos de caucho.
4) Trinquetes de seguridad colocados sobre las bases.

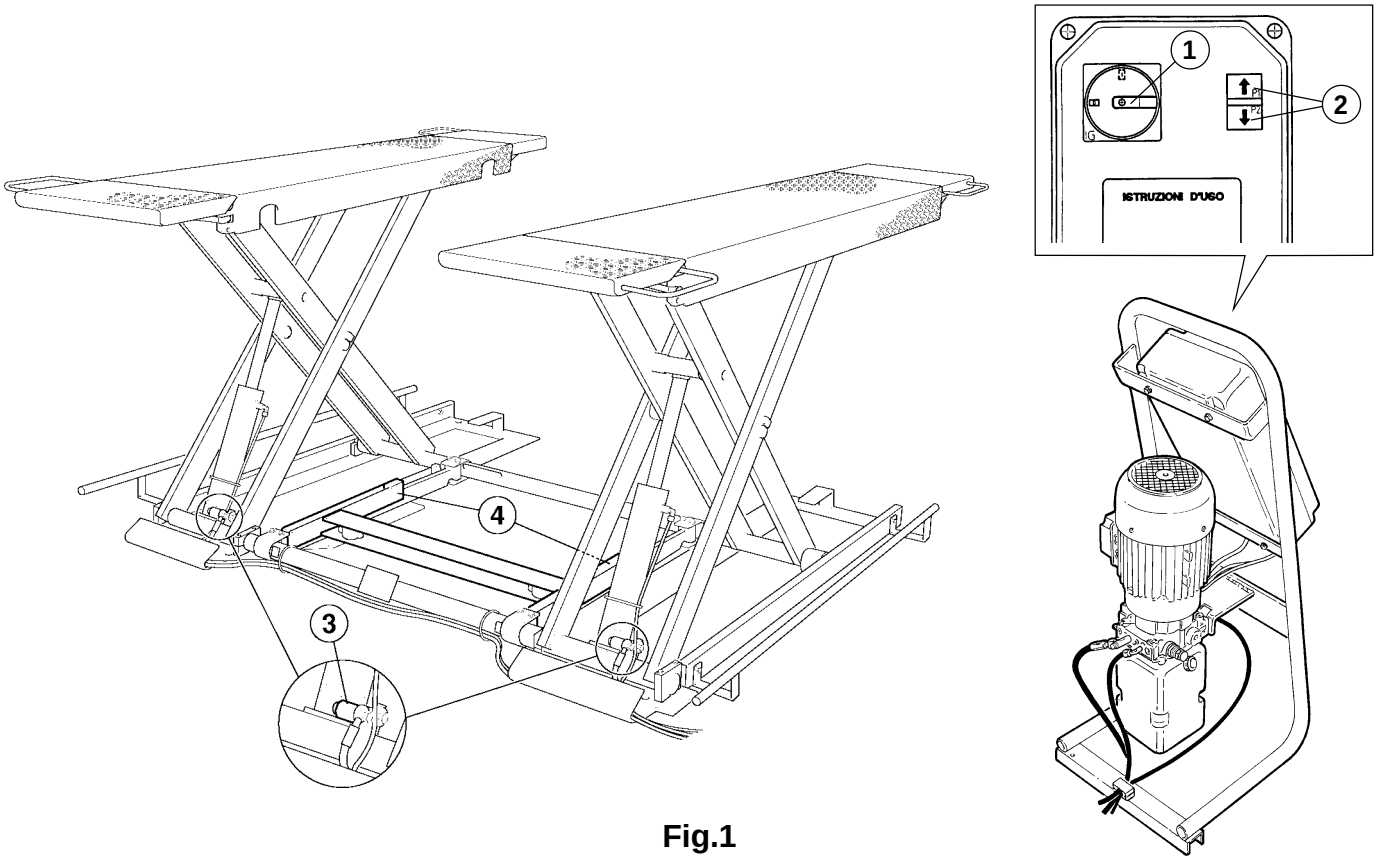

Fig.1

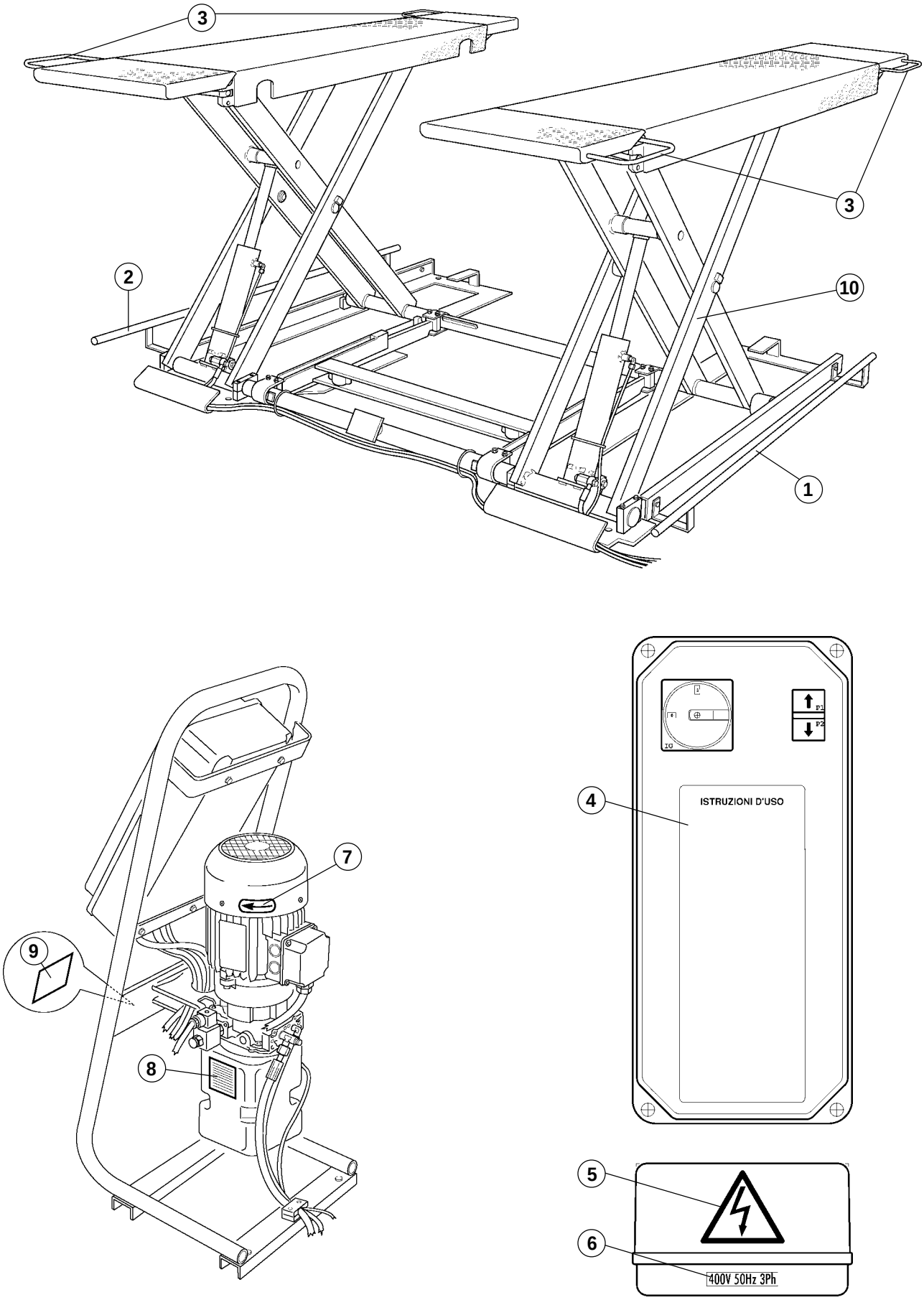

Fig.2

1.2 TAVOLA ADESIVI E DISPOSITIVI SEGNALAZIONE PERICOLO
1.2 TABLE FOR LABELS AND DANGER WARNING DEVICES
1.2 TABELLE - WARNSCHILDER UND UNFALLVERHÜTUNGS-EINRICHTUNGEN
1.2 TABLE DES AUTOCOLLANTS ET DES DISPOSITIFS DE SIGNALISATION DE DANGER
1.2 TABLA ADHESIVOS Y DISPOSITIVOS DE INDICACIÓN DE PELIGRO

1	057530040	Salvapiedi sx	Rh toe guard
2	057530010	Salvapiedi dx	Lh toe guard
3	057930020	Salvapiedi	Toe guard
4	999909850	Targhetta istruzioni	Instruction plate
5	99990758	Targhetta autoadesiva pericolo	Self-sticking plate
6	999912380	Etichetta tensione 400V 50 Hz 3 Ph	Plate 400V 50 Hz 3Ph
6	999912390	Etichetta tensione 230V 50 Hz 3 Ph	Plate 230V 50 Hz 3Ph
6	999912510	Etichetta tensione 220V 60 Hz 3 Ph	Plate 220V 60 Hz 3Ph
6	999912520	Etichetta tensione 380V 60 Hz 3 Ph	Plate 380V 60 Hz 3Ph
6	999912530	Etichetta tensione 220V 60 Hz 1 Ph	Plate 220V 60 Hz 1 Ph
6	999912430	Etichetta tensione 230V 50 Hz 1 Ph	Plate 230V 50 Hz 1 Ph
7	99990114	Targhetta indice di rotazione	Rotation index plate
8	999908660	Tabella livello olio	Oil level table
9	99990547	Targhetta portata	Capacity plate
10	-	Targhetta matricola	Serial number plate

Tab. 2

1.3 INDICAZIONE DEI RISCHI RESIDUI

Il sollevatore è stato realizzato applicando le norme per rispondere ai requisiti delle direttive pertinenti. L'analisi dei rischi è stata fatta ed i pericoli sono stati, per quanto possibile, eliminati.

Eventuali rischi residui sono evidenziati nel presente manuale e sulla macchina mediante pittogrammi adesivi (fig. 2).

Nel caso che questi pittogrammi si danneggiassero, è necessario sostituirli richiedendoli alla SPACE.

1.3 INDICATION OF OUTSTANDING RISKS

The lift has been manufactured in compliance with all standards required by applicable directives. Risk analysis has been performed and all risks have, as far as possible, been eliminated.

Any outstanding risks are shown in this manual and on the machines by means of adhesive pictograms (fig. 2).

In the event of these pictograms being damaged, they must be replaced with others available from SPACE.

1.3 HINWEISE ZU DEN RESTRISIKEN

Die Vorrichtung wurde nach den geltenden Richtlinien entwickelt und gebaut. Die mit ihrem Einsatz verbundenen Gefahren wurden überprüft und soweit wie möglich beseitigt.
Restrisiken sind in dieser Bedienungsanleitung und an der Maschine durch Piktogrammaufkleber (Abb. 2) hervorgehoben.

Evtl. beschädigte Piktogrammaufkleber sind bei der Firma SPACE anzufordern und zu ersetzen.

1.3 INFORMATIONS SUR LES RISQUES RESIDUELS

L'élévateur objet de la présente notice a été fabriqué dans le respect de normes sévères pour répondre aux qualités requises par les directives régissant ces appareils.
Une analyse attentive des risques a été réalisée et les dangers ont été éliminés dans la mesure du possible.

Les risques résiduels éventuels ont été signalés dans la présente notice et sur la machine au moyen de pictogrammes adhésifs (fig. 2).

Les pictogrammes endommagés doivent être remplacés. Pour leur remplacement, s'adresser directement à la Société SPACE.

1.3 INDICACIONES DE LOS RIESGOS RESIDUOS

El elevador se ha realizado aplicando las normas para responder a los requisitos exigidos por las directivas pertinentes.
El análisis de los riesgos se efectuó con el máximo cuidado y los peligros fueron, en lo posible, eliminados.

Eventuales riesgos residuos se evidencian en el presente manual y en la máquina mediante pictogramas adhesivos (fig. 2).

En el caso en que estos pictogramas se deterioren, hay que sustituirlos pidiéndolos a SPACE.

2500 Kg

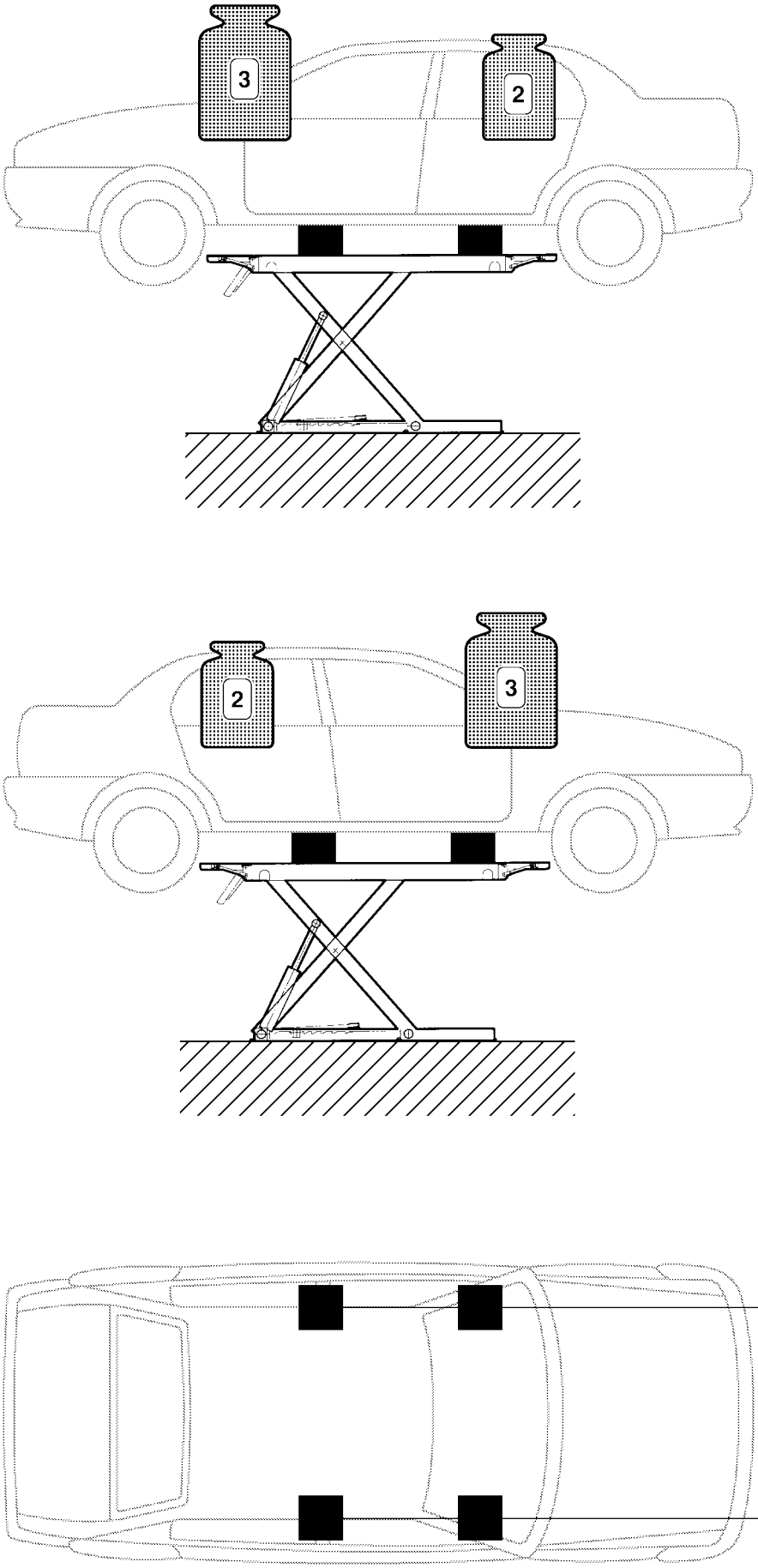

Fig. 3

2. DESTINAZIONE D'USO

Il prodotto è destinato al sollevamento di autoveicoli; la portata è quella indicata nella targhetta matricola.
È consentito il sollevamento di autoveicoli rispondenti ai seguenti requisiti:

- peso non superiore alla portata del sollevatore;
- ripartizione del carico sui punti di appoggio 3:2 o 2:3 (reversibile);
- **distanza punti di appoggio: trasversale min. 1200 mm;**
- **il veicolo deve essere caricato solo attraverso i punti di appoggio previsti dal Costruttore;**
- per il sollevamento usare i tamponi in gomma forniti con il sollevatore. **I tamponi non sono sovrapponibili;**
- sono disponibili accessori per sollevare veicoli particolari.

Per valori di distanza trasversale inferiori, la portata del sollevatore viene ridotta. Pertanto in questi casi o per altri non contemplati nel presente manuale, sarà opportuno contattare il Costruttore.

Non è ammesso il carico su una sola pedana

2. INTENDED USE

The product is designed for lifting vehicles. The capacity is indicated on the serial number plate.
Vehicles corresponding to the following specifications may be lifted:

- weight not exceeding lift capacity;
- division of the load on the resting points (reversible) 3:2 or 2:3;
- **distance between resting points: transversal min. 1200 mm;**
- **vehicle must be lifted only through its hoisting points as specified by the Manufacturer;**
- when lifting, use rubber pads supplied with the hoist. **Pads cannot be put one the other during vehicle hoisting;**
- accessories for lifting special vehicles are available.

For lower transversal distance values, the lift capacity will be reduced. In this case or in other cases not covered by this manual, the manufacturer should be contacted.

Load should not be applied to one platform only.

2. EINSATZ DER VORRICHTUNG

Das Produkt ist zum Heben von Fahrzeugen vorgesehen. Die entsprechende Tragfähigkeit ist auf dem Maschinenschild angegeben.
Es ist das Heben von Fahrzeugen, die den folgenden Anforderungen entsprechen, erlaubt:

- Nicht die Tragfähigkeit der Hebebühne überschreitendes Gewicht
- Lastverteilung auf den Auflagepunkten (umkehrbar) 3:2 oder 2:3.
- **Abstand der Auflagepunkte: quer min. 1200 m;**
- **Das Fahrzeug darf nur auf die vom Hersteller vorgesehenen Auflagepunkte geladen werden.**
- Zum Anheben müssen die mit der Hebebühne gelieferten Gummistempel verwendet werden. **Die Stempel dürfen nicht übereinander gestapelt werden.**
- Für das Anheben der Fahrzeuge ist verschiedenes Zubehör verfügbar.

Bei geringerem Querabstand wird die Tragfähigkeit der Hebebühne entsprechend reduziert. In diesen Fällen, oder bei weiteren nicht in dieser Anleitung vorgesehenen Werten, ist mit dem Hersteller Kontakt aufzunehmen.

Lasten niemals nur mit einer Fahrschiene heben.

2. DESTINATION D'USAGE

L'équipement est destiné au levage de véhicules; la capacité est indiquée sur la plaque d'identification. Seul le levage de véhicules avec les caractéristiques suivantes est autorisé:

- le poids ne doit pas dépasser la capacité du pont élévateur,
- distribution de la charge sur les points d'appui 3:2 ou 2:3 (réversible),
- **distance minimale entre les points d'appui: transversale 1200 mm**
- **Pour positionner le véhicule se servir uniquement des points d'appui prévus à cet effet par le Fabricant.**
- Pour le levage utiliser les tampons en caoutchouc livrés en dotation avec le pont élévateur. **Les tampons ne peuvent pas être positionnés l'un sur l'autre.**
- Des accessoires spécifiques sont disponibles pour effectuer le levage de véhicules spéciaux.

En cas de valeurs de distance transversale inférieures, la capacité du pont élévateur est réduite. Par conséquent, dans ce cas ou dans d'autres qui ne sont pas prévus dans la présente notice, il est recommandé de s'adresser au fabricant.

Le chargement sur un seul chemin de roulement est interdit.

2. DESTINO DE USO

El producto está destinado a la elevación de vehículos; la capacidad es la que se indica en la placa matrícula. Se admite la elevación de automóviles que responden a los siguientes requisitos:

- peso no superior a la capacidad del elevador
- repartición de carga en los puntos de apoyo 3:2 ó 2:3 (reversible)
- **distancia puntos de apoyo: transversal min. 1200 mm**
- **El vehículo debe ser cargado sólo en los puntos de apoyo indicados por el Fabricante;**
- para el levantamiento usar los tacos de caucho suministrados con el elevador. **Los tacos de caucho no se pueden colocar uno encima de otro**;
- se pueden suministrar accesorios para levantar vehículos especiales.

Para valores de distancia transversal inferiores, la capacidad del elevador se reduce. Por lo tanto en estos casos o por otros no contemplados en el presente manual, será oportuno contactar el Constructor.

No se permite la carga en una sola plataforma.

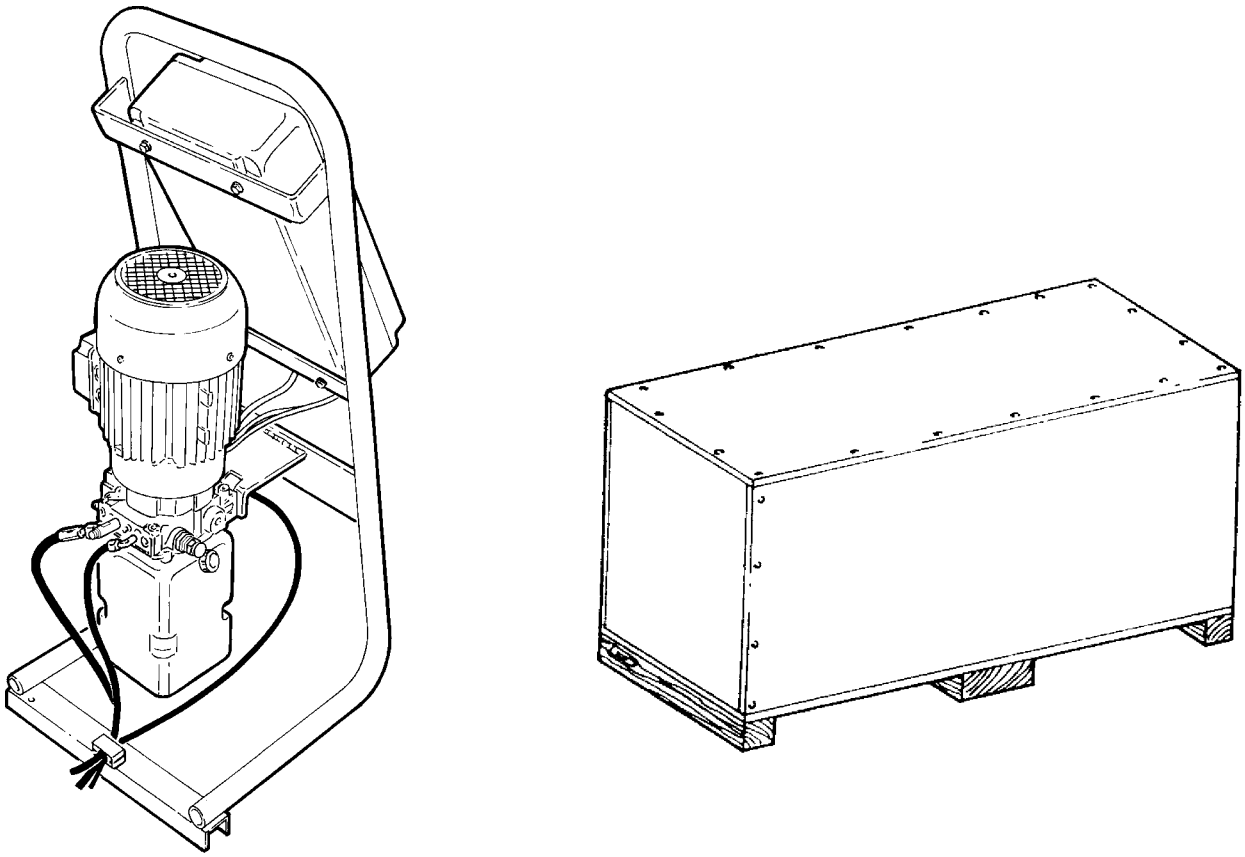

Fig. 4

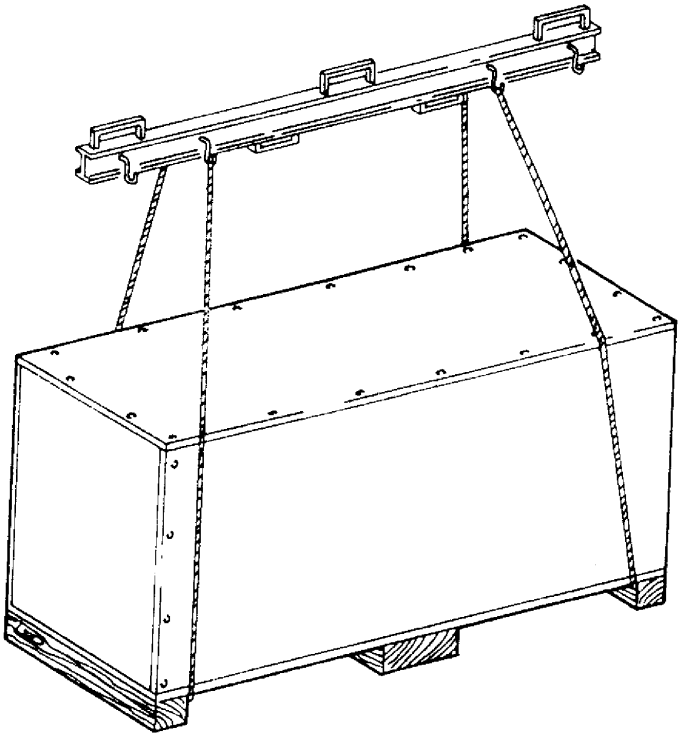

Fig. 5

3. MOVIMENTAZIONE E PREINSTALLAZIONE

Il sollevatore viene spedito solitamente come illustrato in fig. **4**.
- **Le operazioni di sollevamento debbono essere eseguite come da fig. 5.**
- **Sollevare con cautela e trasportare i vari gruppi nel luogo dove avverrà il disimballo.**

Per lo spostamento della macchina nel punto prescelto per l'installazione (o per una successiva ridisposizione) assicurarsi di:
- **Sollevare con cautela adoperando adeguati mezzi di sostegno del carico in perfetta efficienza. Utilizzando gli appositi punti di aggancio come indicato in fig. 5.**
- **Evitare sobbalzi o strattoni improvvisi; prestare attenzione a dislivelli, cunette, ecc.**
- **Prestare la massima attenzione alle parti sporgenti: ostacoli, passaggi difficoltosi, ecc.**
- **Indossare adeguati indumenti e protezioni individuali.**
- **Dopo aver rimosso le varie parti dell'imballo, riporle in appositi luoghi di raccolta inaccessibili a bambini e animali per essere poi smaltiti a norma.**
- **Verificare al momento dell'arrivo l'integrità dell'imballo, e a disimballo avvenuto che non vi siano parti danneggiate.**

3. HANDLING AND PRE-INSTALLATION

The lift is usually delivered as shown in fig. **4**.
- **Lifting must be carried out as shown in fig. 5.**
- **Lift with care and transport the various units into the area where unpacking is to take place.**

To move the machine to the area of installation (or for subsequent re-positioning) act as follows:
- **lift with care, using suitable means for supporting the load, operating properly and use the specific hooking points as shown in fig. 5**.
- **avoid sudden jolts and tugs, be careful of uneven surfaces, bumps and so on.**
- **Be extremely careful of exposed parts: obstacles, difficult through ways and so on.**
- **Wear suitable and protective clothing.**
- **After unpacking, place the packing material in special waste collecting areas which are inaccessible to children and animals where they will then be disposed of.**
- **On arrival, check that the packing has not been opened and, once unpacked, check that nothing has been damaged.**

3. TRANSPORT UND INSTALLATIONSVORBEREITUNG

Normalerweise wird die Hebebühne gemäß Abb. **4** geliefert.
- **Beim Anheben gemäß Abb. 5 vorgehen.**
- **Vorsichtig die Gruppen an den Ort, an dem die Verpackung entfernt wird, transportieren.**

Beim Transport der Einrichtung an den gewünschten Aufstellungsort (oder bei weiteren Transportmanövern) folgende Punkte beachten:
- **Vorsichtig anheben, die Last ordnungsgemäß mit geeigneten und funktionstüchtigen Hilfsmitteln stützen. Dabei die in Abb. 5 angegebenen Einhakungspunkte berücksichtigen.**
- **Plötzliche Hebungen und Ruckbewegungen meiden. Vorsicht bei Unebenheiten, Querrinnen usw.**
- **Besondere Vorsicht bei herausstehenden Teilen: Hindernisse, schwierige Durchgänge usw.**
- **Der auszuführenden Arbeit angemessene Kleidung und individuelle Schutzvorrichtungen tragen.**
- **Die entfernten Verpackungsteile an einem für Kinder und Tiere unzugänglichen Sammelplatz bis zum vorschriftsmäßigen Entsorgen aufbewahren.**
- **Bei Anlieferung die Verpackung auf ihre Vollständigkeit überprüfen. Nach dem Auspacken kontrollieren, ob die Ware evtl. Beschädigungen aufweist.**

3. DEPLACEMENT ET PRE-INSTALLATION

Généralement, le pont élévateur est livré comme illustré à la Fig. **4**.
- **Les opérations de levage doivent être réalisées comme indiqué à la Fig. 5.**
- **Soulever avec attention et transporter les différents groupes à l'endroit prévu pour le déballage.**

Lors du déplacement de la machine à l'endroit choisi pour l'installation (ou un repositionnement successif) s'assurer de:
- **Soulever avec attention: utiliser des moyens de support de la charge parfaitement efficaces et se servir des points d'attelage comme indiqué à la Fig. 5.**
- **Eviter les secousses imprévues et faire attention aux différences de niveau, aux défoncements, etc...**
- **Faire très attention aux parties saillantes: obstacles, passages difficiles, etc...**
- **Porter des vêtements et des protections individuelles adéquates.**
- **Après avoir retiré l'ensemble de l'emballage, le regrouper dans un endroit de ramassage inaccessible aux enfants et aux animaux et l'éliminer en conformité avec les normes en vigueur.**
- **A l'arrivée de la marchandise, vérifier l'intégrité de l'emballage et, au moment du déballage, l'absence de dommage.**

3. DESPLAZAMIENTO Y PREINSTALACIÓN

El elevador se envía normalmente como indica la Fig. **4**.
- **Las maniobras de elevación tienen que realizarse como indica la Fig. 5.**
- **Elevar con cuidado y transportar los distintos grupos al sitio donde tendrá lugar el desembalaje.**

Para mover la máquina en el punto elegido para su instalación (o para una nueva colocación), hay que asegurarse de:
- **Elevar con cuidado, utilizando medios de soporte de la carga adecuados, en perfecto estado, y los correspondientes puntos de enganche como indica la Fig. 5.**
- **Evitar movimientos bruscos repentinos, prestar atención a los desniveles, cunetas, etc...**
- **Prestar la máxima atención a las partes que sobresalen: obstáculos, pasos dificultosos, etc...**
- **Colocarse prendas y protecciones individuales adecuadas.**
- **Una vez que ha sido quitado el embalaje, colocarlo en los correspondientes sitios de recogida, fuera del alcance de niños o de animales, para luego eliminarlo en conformidad con las normas vigentes.**
- **Asegurarse cuando llega el elevador de que el embalaje esté íntegro y cuando se ha desembalado asegurarse de que no haya sufrido daños.**

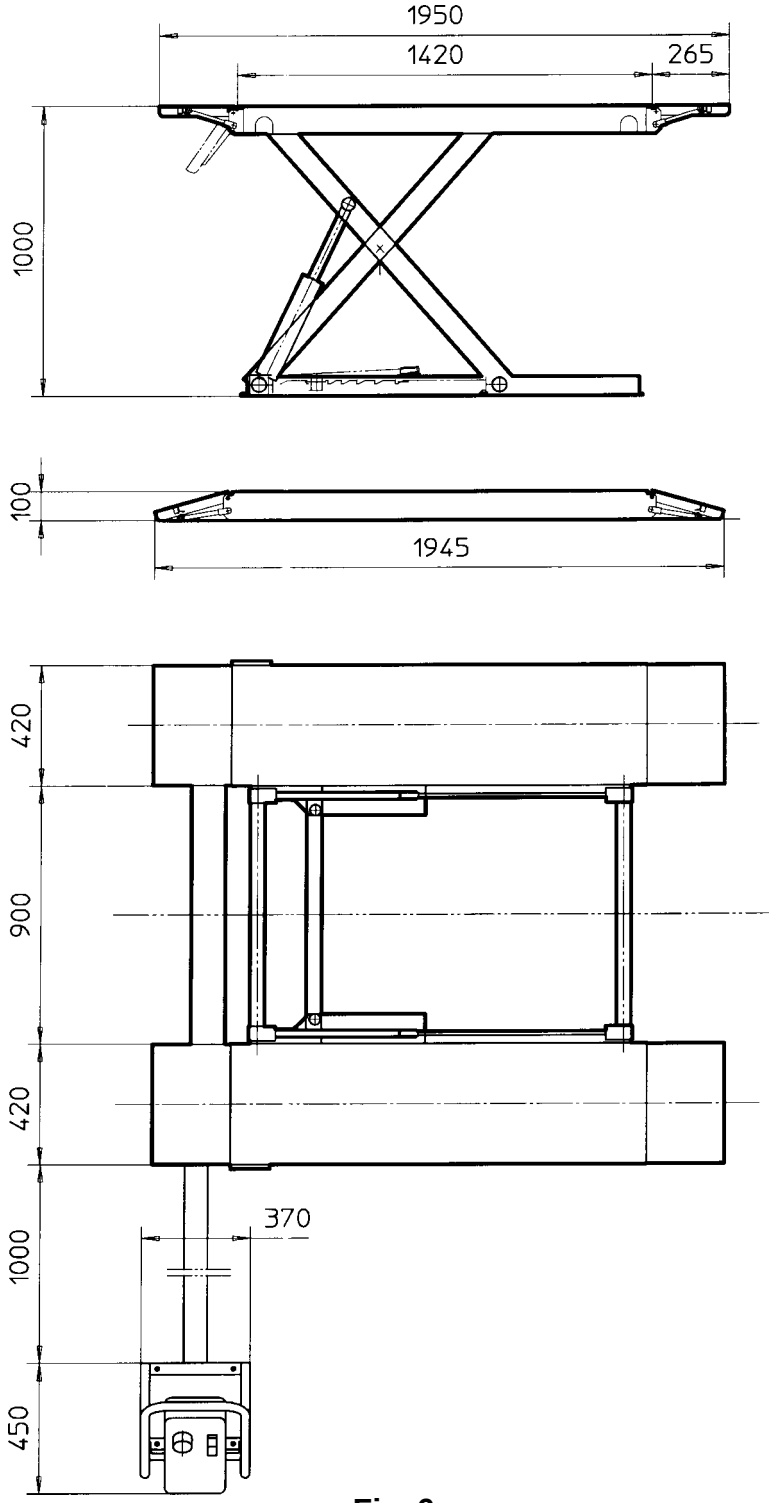

Fig. 6

CARATTERISTICHE TECNICHE	TECHNICAL SPECIFICATIONS	TECHNISCHE EIGENSCHAFTEN	CARACTERISTIQUES TECHNIQUES	CARACTERÍSTICAS TÉCNICAS	
Portata	Capacity	Tragfähigkeit	Capacité	Capacidad	kg 2.500
Motore	Motor	Motor	Moteur	Motor	kW 2,6
Tempo salita	Rise time	Zeit "Heben"	Durée de la montée	Tiempo de subida	22 sec.
Tempo discesa	Descent time	Zeit "Senken"	Durée de la descente	Tiempo de bajada	15 sec.
Peso	Weight	Gewicht	Poids	Peso	Kg 405
Emissione sonora	Sound emission	Schallabgabe	Bruit	Emisión sonora	≤ 70 dB (A)
Aliment. pneum.	Pneumatic supply	Pneum. Versorg.	Alim. pneum.	Alim. neum.	8 ≤ P ≤ 10 bar

Tab. 3

4. DESCRIZIONE DEL SOLLEVATORE

Sollevatore elettroidraulico predisposto per l'installazione a pavimento. La centralina di comando è normalmente posizionata sulla sinistra rispetto alla direzione di accesso, ad una distanza di circa un metro dalla pedana. Usufruendo di apposito kit fornibile a richiesta, è possibile montare le ruote che consentono la traslazione del sollevatore (SB 1450A1) (vedi pag. 28).

4.1 ATTITUDINE ALL'IMPIEGO

Questo prodotto è stato costruito conformemente alla Direttiva Europea 98/37/CE; In virtù dell'articolo 4.1.2.3 della suddetta Direttiva, i coefficienti adottati per le prove sono i seguenti:
1.10 per la prova Dinamica
1.25 per la prova Statica

Queste prove devono essere fatte da personale specializzato.

4. DESCRIPTION OF LIFT

Electro-hydraulic lift designed for floor installation.
The control unit is normally placed on the left hand side with respect to access, at a distance of about one metre from the platform. Using the suitable kit, available on request, it is possible to fit the wheels that allow lift movement (SB 1450A1) (see page 28).

4.1 SUITABILITY FOR USE

This product has been manufactured in compliance with the European Directive 98/37/CE. As according to article 4.1.2.3 of this Directive, the coefficients used for the tests are as follows:
1.10 for the Dynamic test
1.25 for the Static test

These tests must be performed by specialist staff.

4. BESCHREIBUNG DER HEBEBÜHNE

Elektrohydraulische Hebebühne, geeignet zur Montage am Boden. Das Steuergehäuse wird normalerweise auf der linken Seite der Zugangsseite ca. 1 m von der Fahrschiene entfernt angebracht. Unter Einsatz des auf Anfrage lieferbaren Kits können Räder montiert werden, die ein Verfahren der Hebebühne (SB 1450A1) (siehe Seite 28) ermöglichen.

4.1 BETRIEBSTÜCHTIGKEIT

Dieses Produkt wurde gemäss der Europäischen Richtlinie 98/37/CE hergestellt. Kraft des Artikels 4.1.2.3. der o.g. Richtlinie sind für die Prüfungen die folgenden Koeffizienten angewandt worden:
1.10 für die dynamische Prüfung
1.25 für die statische Prüfung

Dieses Prufüngen sind durch specialisiertes Fachpersonal auszuführen.

4. DESCRIPTION DU PONT ELEVATEUR

Pont élévateur électro-hydraulique prédisposé pour l'installation au sol. La centrale de commande est généralement positionné à gauche de la direction d'accès, à une distance de un mètre environ du chemin de roulement. En utilisant le kit approprié disponible sur demande, il est possible de monter les roues qui permettent la translation de l'élévateur (SB 1450A1) (voir page 28).

4.1 APTITUDE A L'EMPLOI

Cet équipement a été fabriqué en conformité avec la Directive Européenne 98/37/CE; en vertu de l'article 4.1.2.3 de la dite Directive, les coefficients adoptés pour les essais sont les suivants:
1.10 pour l'essai dynamique
1.25 pour l'essai statique

Ces essais doivent être réalisés par un personnel spécialisé.

4. DESCRIPCION DEL ELEVADOR

Elevador electrohidráulico predispuesto para la instalación al suelo. La centralita de mando está colocada generalmente a la izquierda con respecto a la dirección de entrada, a una distancia aprox. de un metro de la plataforma. Mediante el kit específico suministrado bajo pedido, se pueden montar las ruedas que permiten el desplazamiento del elevador (SB 1450A1) (véase pág. 28)

4.1 APTITUD AL EMPLEO

Este producto ha sido construido en conformidad a la Directiva Europea 98/37/CE; en virtud del art. 4.1.2.3 de dicha Directiva, los coeficientes adoptados para las pruebas son los siguientes:
1.10 para la prueba Dinámica
1.25 para la prueba Estática.

Estas pruebas tienen que ser efectuadas por personal especializado.

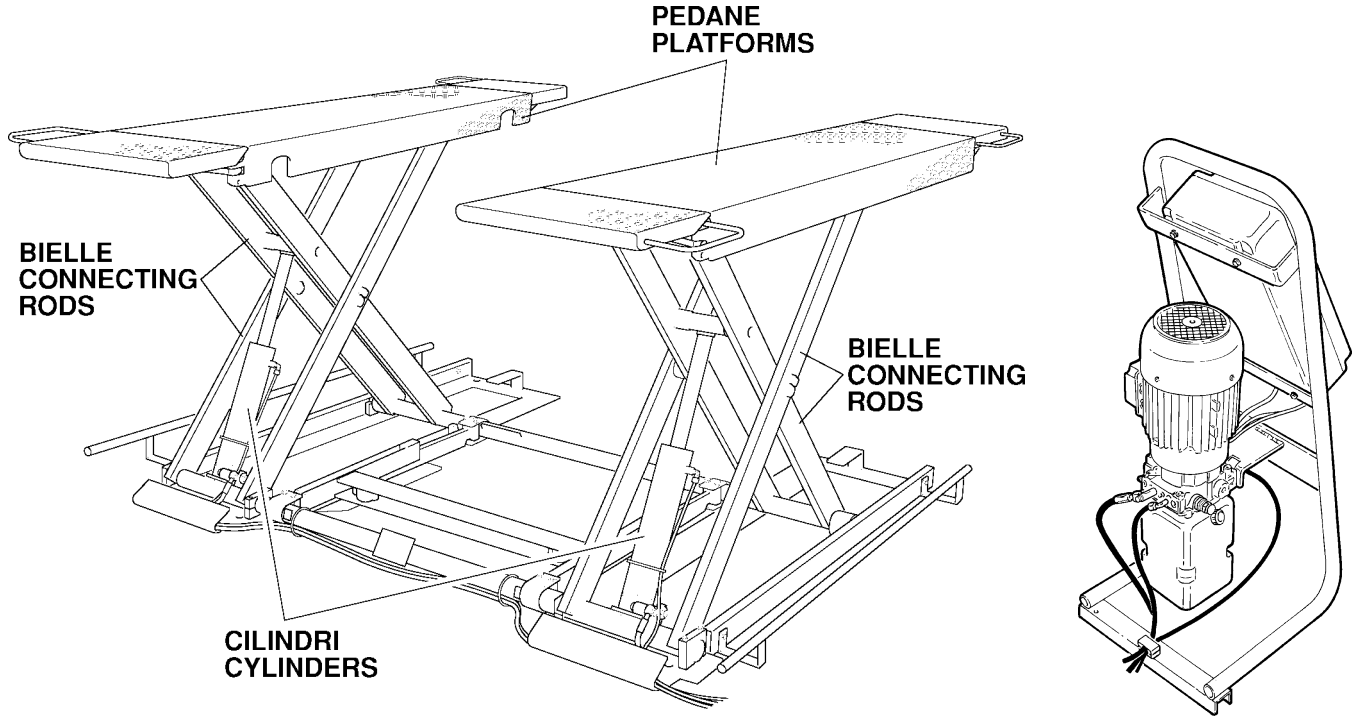

Fig. 7

4.2 CARATTERISTICHE TECNICHE PRINCIPALI

- Sincronizzazione meccanica (tramite barre di unione bielle interne ed esterne) delle pedane, indipendentemente dalla ripartizione del carico sulle pedane stesse.
- Dispositivo di appoggio meccanico ad inserimento automatico a garanzia della massima sicurezza.
- Valvole di sicurezza nei confronti di sovraccarichi e rottura tubi idraulici.
- Valvola di controllo della velocità di discesa.
- Perni di articolazione con boccole autolubrificanti non richiedenti manutenzione.
- Impianto elettrico con grado di protezione IP54. Circuito di comando e sicurezza a bassa tensione.

4.3 COMANDI

Cassetta elettrica provvista di interruttore generale, pulsante salita, pulsante discesa.
In caso di emergenza ruotare sullo "0" l'interruttore generale.

4.2 MAIN TECHNICAL SPECIFICATIONS

- Mechanical timing through inner and outer con-rod connection bars of platforms, regardless of load distribution on platforms.
- Automatic mechanical stop for top safety.
- Safety valves for possible hydraulic pipe overflow and failure.
- Down-shift control valve.
- Self-lubricating maintenance-free bushed pins.
- Electric system with protection degree IP54. Low-voltage safety and control circuit.

4.3 CONTROLS

Electrical box equipped with main switch and up/down button.
In case of emergency, turn the main switch to "0".

4.2 TECHNISCHE HAUPTEIGENSCHAFTEN

- Mechanische Synchronisierung (mittels Stangen für die Verbindung der interne und äußeren Pleuelstangen) der Plattformen, unabhängig von der Lastaufteilung auf den Plattformen.
- Mechanische Auflagevorrichtung mit automatischer Einschaltung und von höchster Sicherheit.
- Sicherheitsventile zum Schutz vor Überlasten und Brüchen der Hydraulikleitung.
- Absenkgeschwindigkeits-Kontrollventil.
- Gelenkbolzen mit selbstschmierender Buchse - wartungsfrei.
- Elektrische Anlage des Schutzgrads IP54. Niederspannungs-Steuer- und Sicherheitskreislauf.

4.3 STEUERUNGEN

Schaltkasten mit Hauptschalter, Hebe- und Absenkschalter.
Im Notfall den Hauptschalter auf "0" drehen.

4.2 PRINCIPALES CARACTERISTIQUES TECHNIQUES

- Synchronisation mécanique (barres d'union bielles internes et externes) des chemins de roulement, indépendamment de la répartition de la charge sur ces derniers.
- Dispositif d'appui mécanique à enclenchement automatique afin de garantir une sécurité maximale.
- Vanne de sécurité en cas de surcharges et ruptures des tuyaux hydrauliques.
- Soupape de contrôle de la vitesse de descente.
- Goujons d'articulation avec douilles autolubrifiantes sans nécessité d'entretien.
- Installation électrique avec degré de protection IP54. Circuit de commande et de sécurité en basse tension.

4.3 COMMANDES

Boîte électrique équipée d'interrupteur principal, poussoir de montée, poussoir de descente.
En cas d'urgence, positionner l'interrupteur principal sur "0".

4.2 CARACTERISTICAS TECNICAS PRINCIPALES

- Sincronización mecánica (por medio de barras de conexión bielas interiores y exteriores) de las plataformas, independientemente de la repartición de la carga en las mismas plataformas.
- Dispositivo de soporte mecánico con enganche automático para garantizar la máxima seguridad.
- Válvulas de seguridad para sobrecargas y rotura de tubos hidráulicos.
- Válvula de control de la velocidad de bajada.
- Pernos de articulación con casquillos autolubricantes que no requieren mantenimiento.
- Instalación eléctrica con grado de protección IP54. Circuito de mando y seguridad de baja tensión.

4.3 MANDOS

Caja eléctrica equipada con interruptor general, pulsador de subida, pulsador de bajada.
En caso de emergencia girar en "0" el interruptor general.

5. INSTALLAZIONE

5.1 VERIFICA DEI REQUISITI MINIMI RICHIESTI PER LUOGO DI INSTALLAZIONE

Accertarsi che il luogo ove poi verrà installata la macchina sia conforme alle seguenti caratteristiche:
- illuminazione sufficiente (ma luogo non sottoposto ad abbagliamenti o luci intense);
- luogo non esposto alle intemperie;
- luogo ampio e ventilato;
- ambiente privo di inquinanti;
- livello del rumore aereo inferiore a 70 dB (A);
- il posto di lavoro non deve essere esposto a movimenti pericolosi dovuti ad altre macchine in funzionamento;
- il locale ove la macchina viene installata non deve essere adibito allo stoccaggio di materiali esplosivi, corrosivi e/o tossici;
- scegliere il layout di installazione considerando che dalla posizione di comando l'operatore deve essere in grado di visualizzare tutto l'apparecchio e l'area circostante. Egli deve impedire, in tale area, la presenza di persone non autorizzate e di oggetti che potrebbero causare fonte di pericolo.

Tutte le operazioni di installazione relative ai collegamenti ad alimentazioni esterne (elettriche in particolar modo) devono essere eseguite da personale professionalmente qualificato.
L'installazione deve essere eseguita da personale autorizzato seguendo le istruzioni particolari eventualmente presenti in questo libretto: in caso di dubbi consultare i centri di assistenza autorizzati o l'assistenza tecnica SPACE s.r.l.

5. INSTALLATION

5.1 CHECKING THE MINIMUM REQUIREMENTS FOR THE PLACE OF INSTALLATION

Check that the area in which the machine is to be installed complies with the following:
- there should be enough light (without very strong or dazzling lighting);
- the area should not be exposed to bad weather;
- large, well ventilated area;
- unpolluted environment;
- level of airborne noise ≤ 70 dB (A);
- the workplace must not be subject to dangerous movements caused by other machines being operated;
- the area in which the machine is installed must not stock explosive, corrosive and/or toxic material;
- choose the installation layout in consideration of the fact that the operator must be able to see all the equipment and the surrounding area from the operating position. The presence of unauthorized persons and potentially dangerous objects must be prevented from entering this area.

All operations concerning connections to external power supplies (electrical connection specifically) must be carried out by professionally trained staff.
Installation should be carried out by trained staff following any specific instructions which may be contained in this manual: if in doubt, please contact the authorized service centres or SPACE s.r.l. technical service department.

5. AUFSTELLUNG

5.1 KONTROLLE DER MINDESTANFORDERUNGEN AN DEN AUFSTELLUNGSORT

Der Aufstellungsort muss folgende Eigenschaften aufweisen:
- Ausreichende Beleuchtung (aber kein blendendes oder intensives Licht).
- Vor ungünstigen Witterungseinflüssen geschützt;
- Grosser und luftiger Raum;
- Umgebung ohne verunreinigende Stoffe;
- Geräuschpegel unter 70 dB (A);
- Der Arbeitsplatz darf nicht gefährlichen Bewegungen ausgesetzt sein, die von anderen laufenden Maschinen verursacht werden;
- Am Aufstellungsort dürfen keine explosiven, korrosiven und/oder toxischen (giftigen) Materialien gelagert sein,
- Bei der Wahl des Aufstellungs-Layouts berücksichtigen, dass der Bediener von seinem Standort die gesamte Einrichtung und das Arbeitsfeld überblicken kann. Er muss dafür sorgen, dass sich in diesem Bereich keine unbefugten Personen aufhalten oder Gegenstände befinden, die Gefährdungen hervorrufen könnten.

Alle Installationsarbeiten, die externe Anschlüsse und Versorgungsleitungen betreffen (insbesondere Elektroarbeiten) müssen von beruflich qualifiziertem Personal vorgenommen werden.
Die Montage ist von autorisiertem Personal entsprechend den evtl. in dieser Bedienungsanleitung enthaltenen spezifischen Anweisungen auszuführen. Im Zweifelsfall sich an die autorisierten Servicestellen oder an den technischen Kundendienst der Firma SPACE s.r.l. wenden.

5. INSTALLATION

5.1 CONTROLE DES CARACTERISTIQUES MINIMUMS REQUISES POUR LA ZONE D'INSTALLATION

S'assurer que la zone choisie pour l'installation présente les caractéristiques suivantes:
- éclairage suffisant (mais la zone ne doit pas être exposée aux éblouissements ou à des lumières trop intenses);
- la zone ne doit pas être exposée aux intempéries;
- zone ample et aérée;
- absence d'agents polluants;
- niveau du bruit aérien inférieur à 70dB (A);
- la zone de travail ne doit pas être exposée à des déplacements dangereux provoqués par d'autres machines en fonctionnement;
- le local choisi pour l'installation de la machine ne doit pas être utilisé pour stocker des produits explosifs, corrodants et/ou toxiques;
- lors du choix du plan de l'installation, ne pas oublier que, de sa position de commande, l'opérateur doit être en mesure de visualiser l'ensemble de l'équipement et la zone environnante. Dans la dite zone, ce dernier devra interdire la présence de personnes non autorisées et d'objets pouvant constituer une source de danger.

Toutes les opérations d'installation concernant les raccordements aux sources d'alimentation externes (les connexions électriques tout particulièrement) doivent être effectuées par un personnel professionnellement qualifié. L'installation doit être réalisée par un personnel agréé qui devra tenir compte des instructions particulières ayant fait l'objet d'une mention éventuelle dans la présente notice: en cas de doute, s'adresser aux centres d'assistance autorisés ou au Service Après-Vente SPACE s.r.l.

5. INSTALACION

5.1 COMPROBACION DE LOS REQUISITOS MINIMOS NECESARIOS PARA EL SITIO DE INSTALACION

Asegurarse que el lugar donde se instale la máquina cuente con las siguientes características:
- iluminación suficiente(pero no lugares sometidos a encandilamientos o luces intensas):
- lugar no expuesto a la intemperie;
- lugar amplio y ventilado;
- ambiente no contaminado;
- nivel del ruido aereo inferior a 70 dB (A);
- el lugar de trabajo no debe estar expuesto a movimientos peligrosos debidos a otras máquinas en funcionamiento;
- el local donde la máquina se instala no debe ser utilizado como depósito de materiales explosivos, corrosivos y/o tóxicos,
- elegir el plano de instalación considerando que desde la posición de mando el operador debe ser capaz de visualizar todo el aparato y el área que lo circunda. Se debe impedir, en dicha área, la presencia de personas no autorizadas y de objetos que podrían ser fuente de peligro.

Todas las operaciones de instalación relativas a las conexiones a alimentaciones externas (especialmente eléctricas) deben ser efectuadas por personal profesionalmente calificado.
La instalación debe ser efectuada por personal autorizado siguiendo las instrucciones particulares eventualmente presentes en este manual: en caso de dudas se deben consultar los centros de asistencia autorizados o la asistencia técnica SPACE s.r.l.

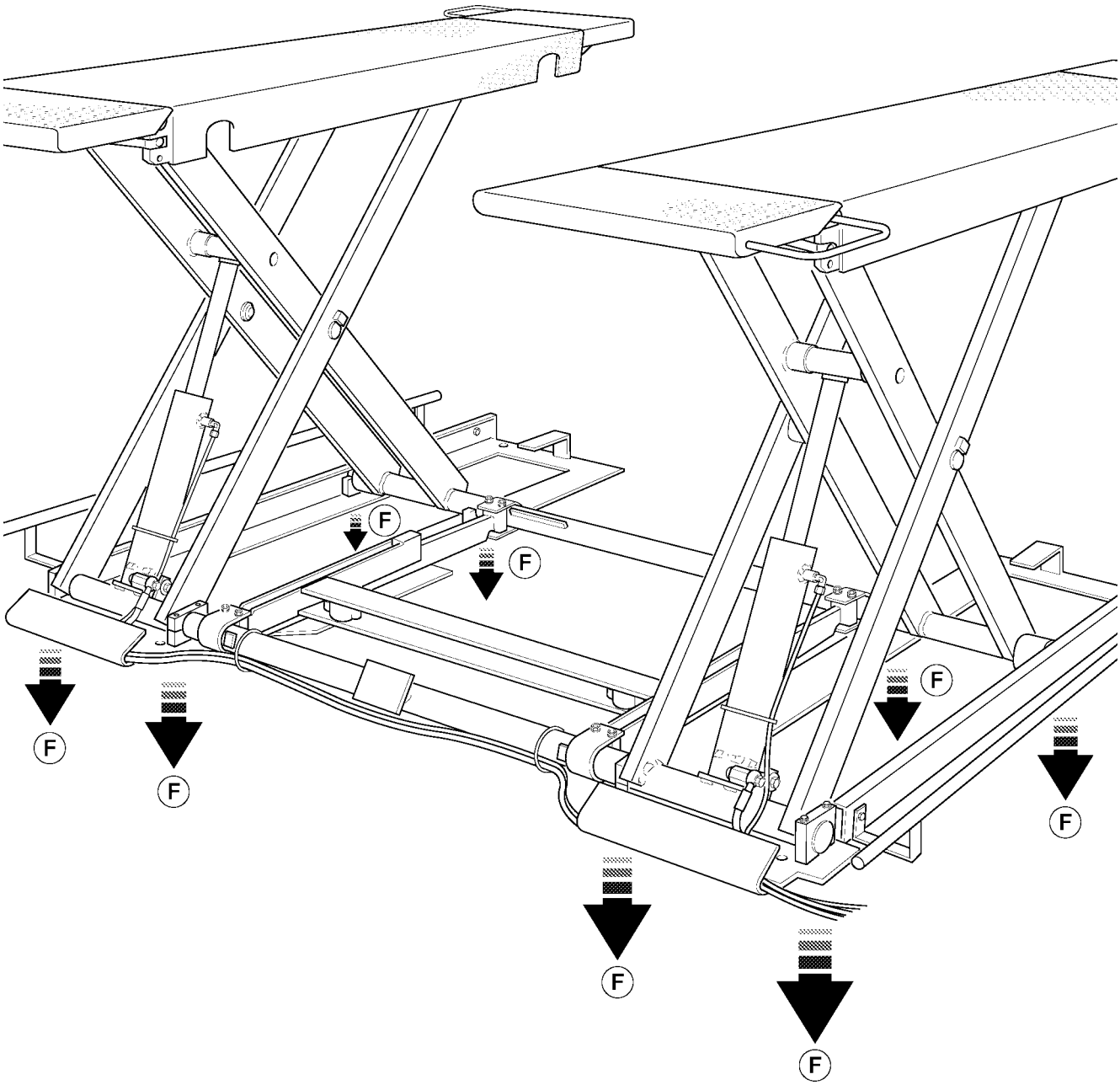

Fig.8

5.2 PREPARAZIONE DELL'AREA D'INSTALLAZIONE

Il sollevatore deve essere installato su un pavimento di resistenza sufficientemente adeguata alle forze trasmesse sulle aree di appoggio a terra. Tali forze, vedi fig. **8** sono pari a Kg. 700. La portanza dell'area di appoggio del sollevatore non deve essere inferiore a 1,3 kg/cm^2.

- l'area di estensione minima dovrà risultare almeno m 2,50 x m 2 e non presentare giunti di dilatazione o tagli che potrebbero interrompere la continuità dell'armatura. Le aree di appoggio devono essere piane e livellate fra loro (+/- 0,5 cm).

5.2 PREPARING THE INSTALLATION AREA

The lift must be installed on a floor with adequate resistance to the stress placed on the support areas. This stress, see fig. **8**, is equal to 700 kg. The capacity of the support area of the lift must be no less than 1.3 kg/sq. cm.

- the minimum extension area must be at least 2,50 x 2 m, without expansion joints or cuts which might interrupt the continuity of the reinforcement. The support areas must be flat and level with each other (+/- 0,5 cm).

5.2 VORBEREITUNG DER AUFSTELLFLÄCHE

Die Hebebühne ist auf einem ausreichend festen Fußboden aufzustellen, welcher der auf die Bodenauflagefläche ausgeübten Kraft standhält. Diese Kraft beträgt 700 kg (siehe Abb. **8**). Die Tragfähigkeit der Hebebühne darf nicht weniger als 1,3 kg/cm^2 betragen.

- Diese Fläche muss sich über mindestens 2,50 m x 2 m erstrecken und darf keine Dehnungsverbindungen oder Risse aufweisen, die die Kontintuität der Armierung unterbrechen könnten. Die Auflageflächen müssen eben und untereinander nivellliert sein (+/- 0,5 cm).

5.2 PREPARATION DE LA ZONE D'INSTALLATION

Le pont élévateur doit être installé sur un sol suffisamment résistant pour supporter les forces transmises sur les zones d'appui au sol. Ces forces, voir fig. **8**, équivalent à 700 kg. La capacité de la zone d'appui du pont élévateur ne doit pas être inférieure à 1,3 kg/cm^2.

- la zone d'extension minimale ne pourra être inférieure à 2,50 x 2 m, et ne devra présenter ni jointures de dilatation, ni coupures pouvant interrompre la continuité de l'armature. Les zones d'appui doivent être planes et nivelées entre elles (+/- 0,5 cm).

5.2 PREPARACION DEL AREA DE INSTALACION

El elevador se debe instalar en un piso que resista adecuadamente a las fuerzas transmitidas en el área de apoyo a tierra. Dichas fuerzas, véase fig. **8**, son iguales a 700 Kg. La capacidad de carga del área de apoyo del elevador no debe ser inferior a 1,3 kg/cm^2.

- el área de extensión mínima deberá resultar al menos 2,50 x 2 m, y no presentar juntas de dilatación o cortes que podrían interrumpir la continuidad de la estructura. Las áreas de apoyo deben ser planas y niveladas entre sí (+/- 0,5 cm).

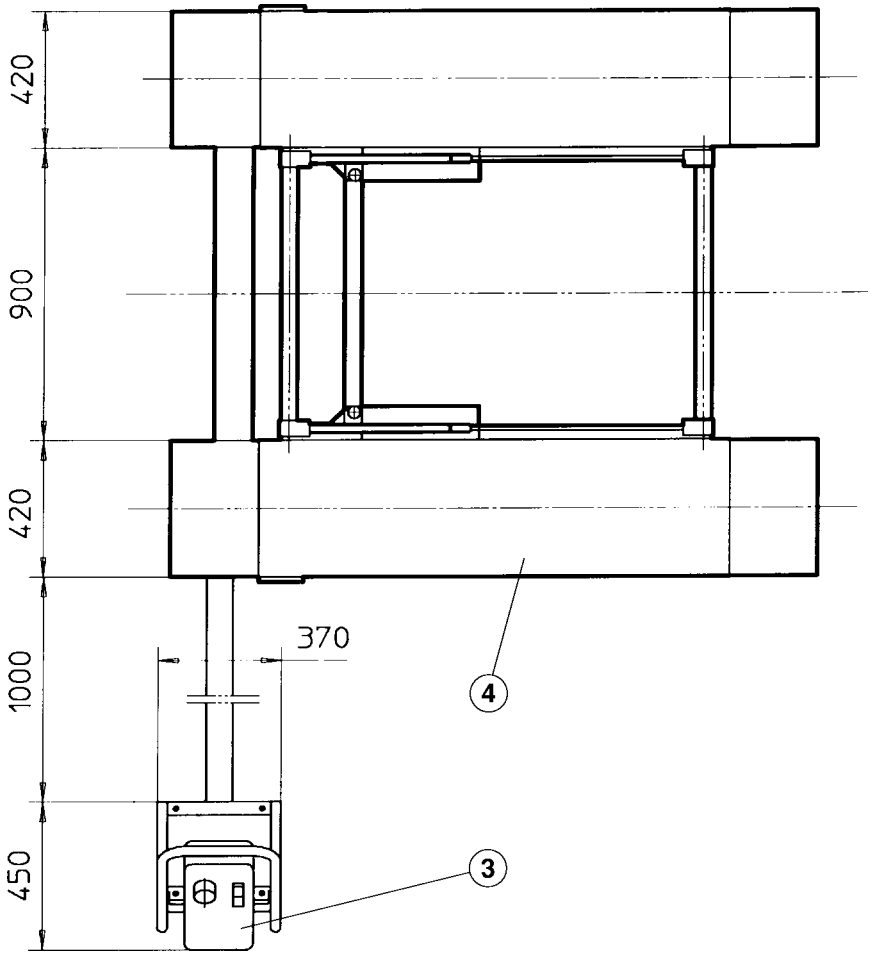

Fig.9

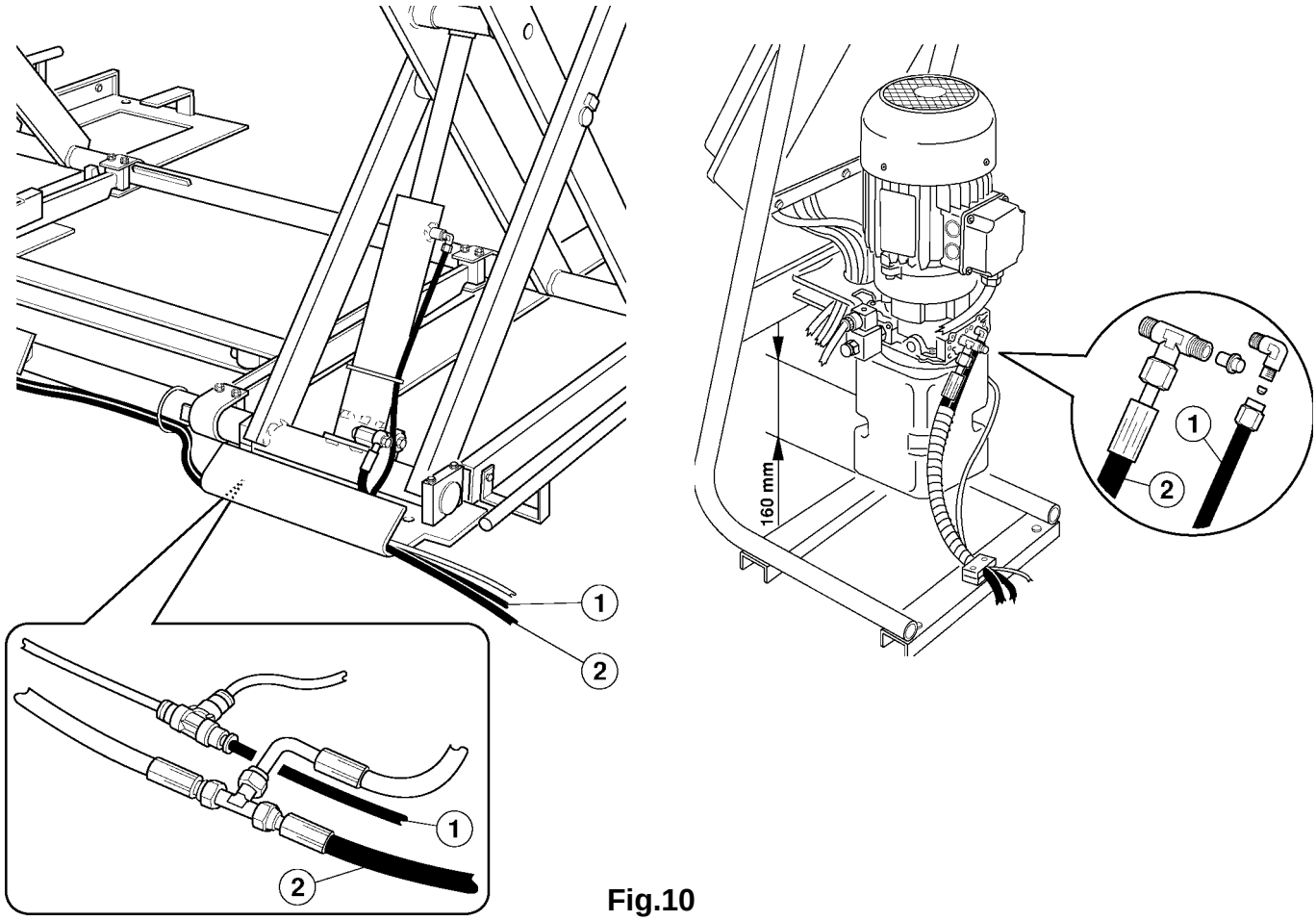

Fig.10

5.3 POSIZIONAMENTO DELLE PEDANE E COLLEGAMENTO DELL'IMPIANTO IN POSIZIONE STANDARD

• Posizionare le pedane (**4**) e la centralina (**3**) alla giusta distanza (fig. **9)**.
• Sfilare il tubo di mandata (**2**) e di drenaggio (**1**) da sotto le pedane, poi togliere il tappo dal tubo (**2**).
• Collegare i tubi di cui sopra alla centralina come indicato in fig. **10**.
• Riempire il serbatoio d'olio fino ad una altezza di 160 mm dal fondo (vedi fig. **10**).

5.3 POSITIONING PLATFORMS AND HYDRAULIC CONNECTION OF THE SYSTEM IN STANDARD POSITION

• Position the platforms (**4**) and the control unit (**3**) at the correct distance (fig. **9)**.
• Remove the delivery tube (**2**) and the drain unit (**1**) from under the platforms. Then remove the plug from the tube (**2**).
• Connect the tubes. Make the connections exactly as shown in fig. **10**.
• Fill the tank with oil up to160 mm from the tank bottom (see fig. **10**).

5.3 POSITIONIERUNG DER FAHRSCHIENEN UND HYDRAULIKANSCHLUSS IN DER STANDARDPOSITION

• Die Fahrschienen (**4**) und die Anlage (**3**) auf die richtige Distanz (Abb. **9)** bringen.
• Die Ausguss- (**2**) und Dränageleitung (**1**) unten an den Fahrschienen ausziehen und anschließend den Propfen (**2**) entfernen.
• Die oben genannten Leitungen wie in Abbildung (**10**) dargestellt anschließen.
• Den Ölbehälter bis zu einer Höhe von 160 mm (vom Boden gemessen) füllen (siehe Abb. **10**).

5.3 POSITIONNEMENT DES CHEMINS DE ROULEMENT ET CONNEXION HYDRAULIQUE EN POSITION STANDARD

• Positionner les chemins de roulement (**4**) et la centrale (**3**) à la distance correcte (fig. **9)**.
• Retirer les tuyaux d'arrivée (**2**) et de drainage (**1**) de dessous les chemins de roulement, puis enlever le bouchon du tuyau.
• Raccorder les tuyaux indiqués ci-dessus comme indiqué sur la figure (**10**)
• Remplir le réservoir d'huile jusqu'à une hauteur de 160 mm par rapport au fond (voir fig. **10**)

5.3 COLOCACIÓN DE LAS PLATAFORMAS Y CONEXIÓN HIDRÁULICA EN POSICIÓN ESTÁNDAR

• Colocar las plataformas (**4**) y la centralita (**3**) a la distancia correcta (fig. **9)**.
• Extraer el tubo de impulsión (**2**) y de drenaje (**1**) debajo de las plataformas, luego quitar el tapón del tubo (**2**).
• Conectar los tubos descritos anteriormente a la centralita, como se indica en la figura (**10**).
• Llenar el depósito de aceite hasta 160 mm del fondo (véase fig. **10**).

L'impianto elettrico è predisposto per una tensione corrispondente a quella indicata sulla targa matricola.
The wiring system is pre-set to work at the voltage shown on the serial number plate.
Die elektrische Anlage ist auf die Spannung eingestellt, die auf dem Maschinenschild angegeben ist.
L'installation électrique est prédisposée pour fonctionner à la tension indiquée sur la plaque de signalisation.
La instalación eléctrica está preajustada para una tensión correspondiente a la indicada sobre la placa matrícula.

COLLEGAMENTO MOTORE
MOTOR CONNECTION
MOTORANSCHLUSS
CONNEXION DU MOTEUR
CONEXIÓN DEL MOTOR

COLLEGAMENTO TRASFORMATORE
CONNECTING THE TRANSFORMER
ANSCHLUSS DES TRANSFORMATORS
CONNEXION DU TRANSFORMATEUR
CONEXIÓN DEL TRANSFORMADOR

FUSIBILI
FUSES
SICHERUNGEN
FUSIBLES
FUSIBLES

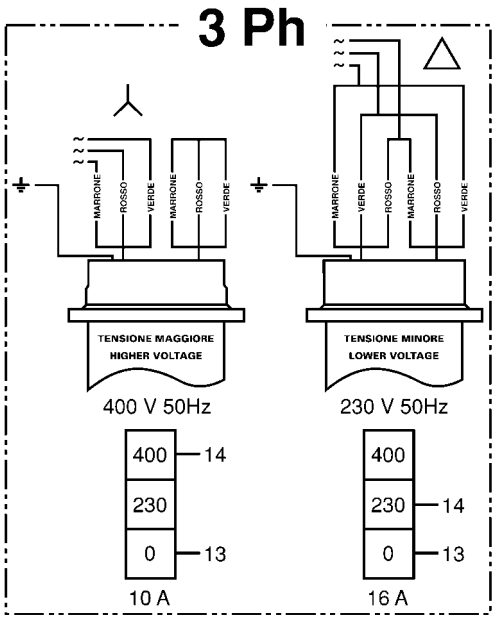

COLLEGAMENTO MOTORE
MOTOR CONNECTION
MOTORANSCHLUSS
CONNEXION DU MOTEUR
CONEXIÓN DEL MOTOR

COLLEGAMENTO TRASFORMATORE
CONNECTING THE TRANSFORMER
ANSCHLUSS DES TRANSFORMATORS
CONNEXION DU TRANSFORMATEUR
CONEXIÓN DEL TRANSFORMADOR

FUSIBILI
FUSES
SICHERUNGEN
FUSIBLES
FUSIBLES

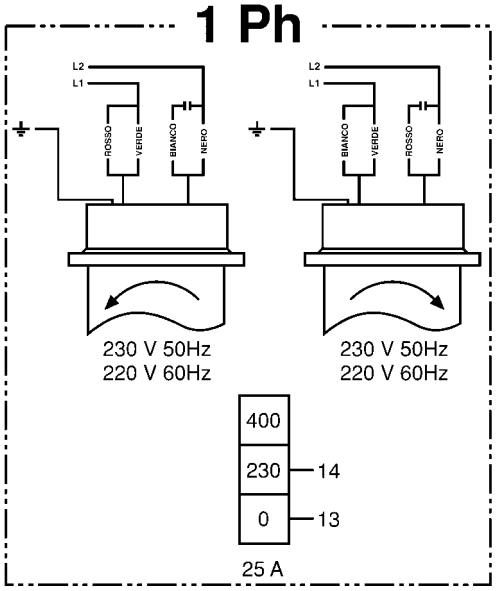

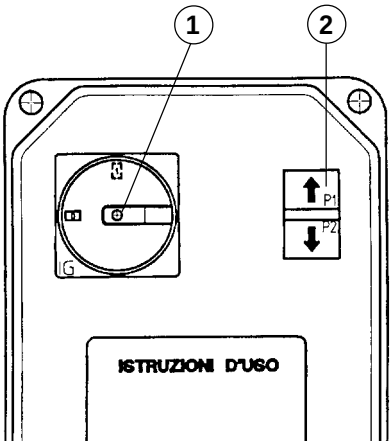

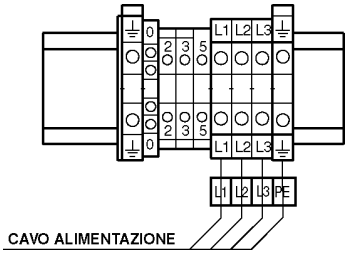

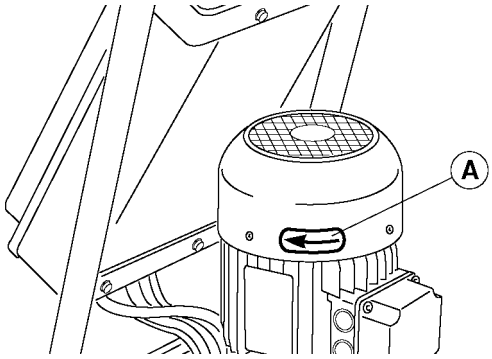

Fig.11

5.4 CONTROLLO TENSIONE

- Controllare che la tensione per la quale è predisposto l'impianto corrisponda a quella di rete.

5.5 ALLACCIAMENTO ALLA RETE

Gli interventi sulla parte elettrica, anche di lieve entità, richiedono l'opera di personale professionalmente qualificato.

Portata minima richiesta
Versione Trifase: Sezione del cavo ≥ 4 mm²
400V 50Hz - 380V 60Hz P = 3,5 KW I = 8,5 A
Versione Monofase: Sezione del cavo ≥ 4 mm²
230V - 50 Hz / 220V - 60 Hz P = 4,5 kW I = 22A

- In caso di dubbio interrompere la procedura di installazione e telefonare all'Assistenza Tecnica.
- Controllare inoltre che a monte si trovi un dispositivo di interruzione automatica contro le sovracorrenti dotato di salvavita da 30 mA.

5.6 COLLEGAMENTO CAVO ALIMENTAZIONE

- Passare il cavo di alimentazione attraverso il pressacavo sul fondo del quadro elettrico e collegare i fili alla morsettiera (vedi schema elettrico e fig. **11**) rispettando la corrispondenza numerica.
- Mettere in tensione la linea di alimentazione, portare l'interruttore generale (**1**) in posizione "**1**"; premere il pulsante di salita (**2**), controllando che il senso di rotazione del motore sia quello indicato dalla freccia (A) posta sulla calotta dello stesso. Se ciò non si verifica, invertire due fasi nel cavo di alimentazione.

5.4 VOLTAGE CHECK

- Check that the voltage of the system corresponds to the mains voltage.

5.5 MAINS CONNECTION

Even small jobs carried out on the electrical system must be done by professionally trained personnel.

Min. required capacity
Three-phase version: Cable cross-section ≥ 4 mm²
400V 50 Hz - 380V 60 Hz P = 3,5 KW I = 8,5 A
Single-phase version: Cable cross-section ≥ 6 mm²
230V - 50 Hz / 220V - 60 Hz P = 4,5 kW I = 22A

- In case of doubt, stop the installation procedure and contact the technical service.
- Also check that upstream there is an automatic lockout device against excess current, equipped with a 30 mA fuse.

5.6 CONNECTING THE POWER SUPPLY CABLE

- Slide the supply cable through the cable clamp on the side of the electric panel and connect the wires to the terminal board (see wiring diagrams and fig. **11**) matching the numbers.
- Turn on the power supply at the mains. Turn the main switch (**1**) to "**1**". Press the up button (**2**) and check that the direction of rotation of the motor is as shown by the arrow (A) on the motor cover. If not, reverse the two phases of the power supply cable.

5.4 KONTROLLE DER SPANNUNG

- Sicherstellen, dass für die Anlage ausgelegte Spannung der Netzspannung entspricht.

5.5 NETZANSCHLUSS

Eingriffe an der elektrischen Anlage, auch einfachster Art, sind nur von qualifiziertem Fachpersonal auszuführen.

Min. erforderlicher Durchsatz
Dreiphasige Version: Kabelquerschnitt ≥ 4 mm²
400V 50 Hz - 380V 60 Hz P = 3,5 KW I = 8,5 A
Einphasige Version: SKabelquerschnitt ≥ 6 mm²
230V - 50 Hz / 220V - 60 Hz P = 4,5 KW I = 22 A

- Im Zweifelsfall die Installation unterbrechen und telefonisch mit dem Technischen Kundendienst Kontakt aufnehmen.
- Außerdem sicherstellen, dass eine automatische Überstromabschaltvorrichtung mit einem 30 mA Schutzschalter vorgeschaltet ist.

5.6 SPEISEKABELANSCHLUSS

- Das Speisekabel unten am Schaltkasten durch den Kabelpresser führen und die Drähte am Klemmbrett unter Beachtung der Nummerierung anschließen (siehe Schaltplan und Abb. **11**).
- Die Versorgungslinie unter Spannung setzen und den Hauptschalter (**1**) auf "**1**" stellen; die Aufwärtstaste (**2**) drücken, wobei darauf geachtet werden muss, dass die Motordrehrichtung mit der vom auf der Haube angebrachten Pfeil (A) übereinstimmt. Sollte dem nicht so sein, die zwei Phasen des Speisekabels vertauschen.

5.4 CONTROLE DE LA TENSION

- Contrôler que la tension prévue pour l'installation corresponde à celle du réseau.

5.5 CONNEXION AU RESEAU

Toutes les interventions sur la partie électrique, y comprises celles peu d'importantes doivent être effectuées par du personnel qualifié.

Puissance minimum requise
Version triphasée : Section du câble ≥ 4 mm²
400V 50 Hz - 380V 60 Hz P = 3,5 KW I = 8,5 A
Version monophasée : Section du câble ≥ 6 mm²
230V - 50 Hz / 220V - 60 Hz P = 4,5 kW I = 22A

- En cas de doute, interrompre la procédure d'installation et s'adresser au service Après-Vente.
- Contrôler entre autres la présence en amont d'un dispositif de coupure automatique contre les surintensités équipé de disjoncteur de 30 mA.

5.6 CONNEXION DU CABLE D'ALIMENTATION

- Enfiler le câble d'alimentation dans le serre-câble situé sur le côté du tableau électrique et raccorder les fils à la barrette de connexion (voir schéma électrique et Fig. **11**) en respectant la correspondance numérique.
- Mettre la ligne d'alimentation sous tension: mettre l'interrupteur principal (**1**) sur la position "**1**"; appuyer sur le poussoir de montée (**2**) en contrôlant que le sens de rotation du moteur correspond à celui indiqué par la flèche (A) située sur la calotte de ce dernier. Dans le cas contraire, invertir deux phases du câble d'alimentation.

5.4 CONTROL DE TENSION

- Controlar que la tensión para la que está predispuesta la instalación corresponda a la de la red.

5.5 CONEXION A LA RED

Las intervenciones en la parte eléctrica, incluso de leve entidad, deben ser efectuadas por personal profesionalmente capacitado.

Capacidad mínima necesaria
Versión trifásica: Sección del cable ≥ 4 mm²
400V 50 Hz - 380V 60 Hz P = 3,5 KW I = 8,5 A
Versión monofásica: Sección del cable ≥ 6 mm²
230V - 50 Hz / 220V - 60 Hz P = 4,5 kW I = 22A

- En caso de dudas se debe interrumpir la instalación y llamar la Asistencia Técnica.
- Se debe controlar además, que en la posición anterior haya sido predispuesto un dispositivo de interrupción automática contra las sobrecargas de corriente equipado con salvavida de 30 mA.

5.6 CONEXION CABLE ALIMENTACION

- Pasar el cable de alimentación a través del prensa cable en la parte lateral del cuadro eléctrico y conectar los cables al tablero de bornes (véase esquema eléctrico y Fig. **11**) respetando la correspondencia numérica.
- Poner en tensión la línea de alimentación, colocar el interruptor general (**1**) en la posición "**1**", presionar el pulsador de subida (**2**), controlando que el sentido de rotación del motor sea aquello indicado por la flecha (A) ubicada en la tapa del motor. Si esto no ocurre, invertir dos fases en el cable de alimentación.

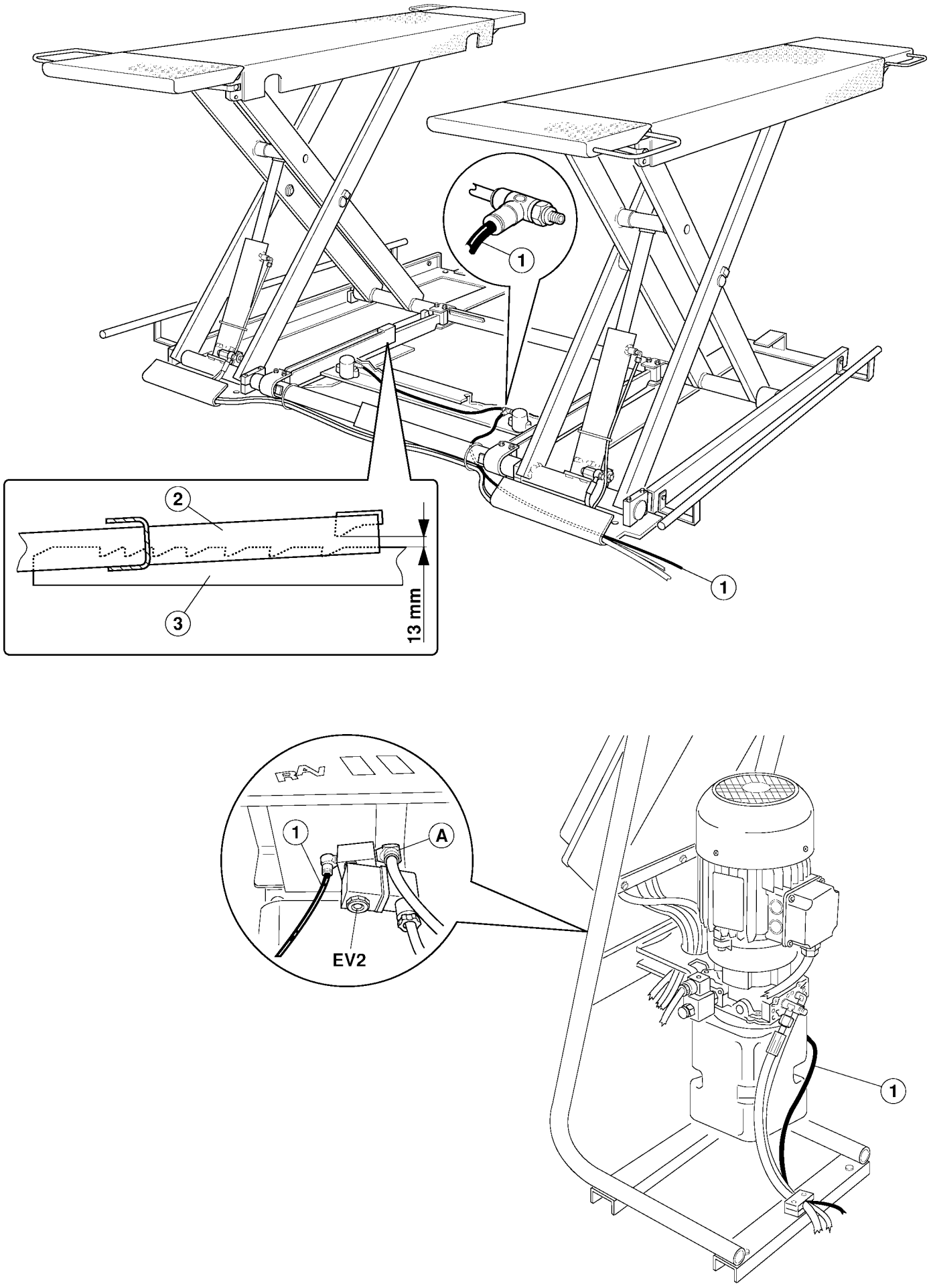

Fig.12

5.7 COLLEGAMENTO IMPIANTO PNEUMATICO (Fig. 12)

- Collegare l'alimentazione pneumatica in (**A**) e il tubo (**1**) alla elettrovalvola **EV2**. Effettuare un paio di corse. Azionare il pulsante di discesa e verificare che fra i denti dell'arpione (**2**) e quelli della barra dentata (**3**) ci siano circa **13 mm** di distanza.

N.B. - La rete di alimentazione deve garantire aria opportunamente filtrata e lubrificata con pressione ~ 8 ÷ 10 bar.

5.7 COMPRESSED AIR CONNECTION (Fig. 12)

- Connect pneumatic supply with (**A**) and tube (**1**) to **EV2** solenoid valve. Make a couple of travels. Press the down button and ensure that latch teeth (**2**) are about **13 mm** away from the bar teeth (**3**).

Note - The supply mains must provide correctly filtered and lubricated air with a pressure of ~ 8 ÷ 10 bars.

5.7 ANSCHLUSS DER DRUCKLUFTANLAGE (Abb. 12)

- Die Druckluftanlage an (**A**) und die Leitung (**1**) am Elektroventil **EV2** anschließen. Einige Hübe durchführen, die Absenktaste betätigen und sicherstellen, dass zwischen den Sperrzähnen (**2**) und den Zähnen der Zahnstange (**3**) ein Abstand von ungefähr **13 mm** besteht.

Hinweis - Das Versorgungsnetz muss der Anlage ausreichend gefilterte und geschmierte Luft mit einem Druck von ~ 8 ÷ 10 bar zuführen.

5.7 CONNEXION DE L'INSTALLATION PNEUMATIQUE (Fig. 12)

- Raccorder l'alimentation pneumatique en (**A**) et le tuyau (**1**) à l'électrovanne **EV2**. Effectuer deux courses. Actionner le poussoir de descente et vérifier que la distance qu'entre les dents du cliquet (**2**) et celles de la barre dentée (**3**) est d'environ **13 mm**.

Remarque - Le réseau d'alimentation doit fournir de l'air suffisamment filtré et lubrifié à la pression de ~ 8 ÷ 10 bars.

5.7 CONEXIÓN INSTALACIÓN NEUMÁTICA (Fig. 12)

- Conectar la alimentación neumática a (**A**) y el tubo (**1**) a la electroválvula **EV2**. Efectuar un par de carreras. Accionar el pulsador de bajada y comprobar que entre los dientes del trinquete (**2**) y los de la barra dentada (**3**) haya unos **13 mm** de distancia.

Nota - La red de alimentación debe garantizar aire filtrado y lubricado con presión ~ 8 ÷ 10 bar.

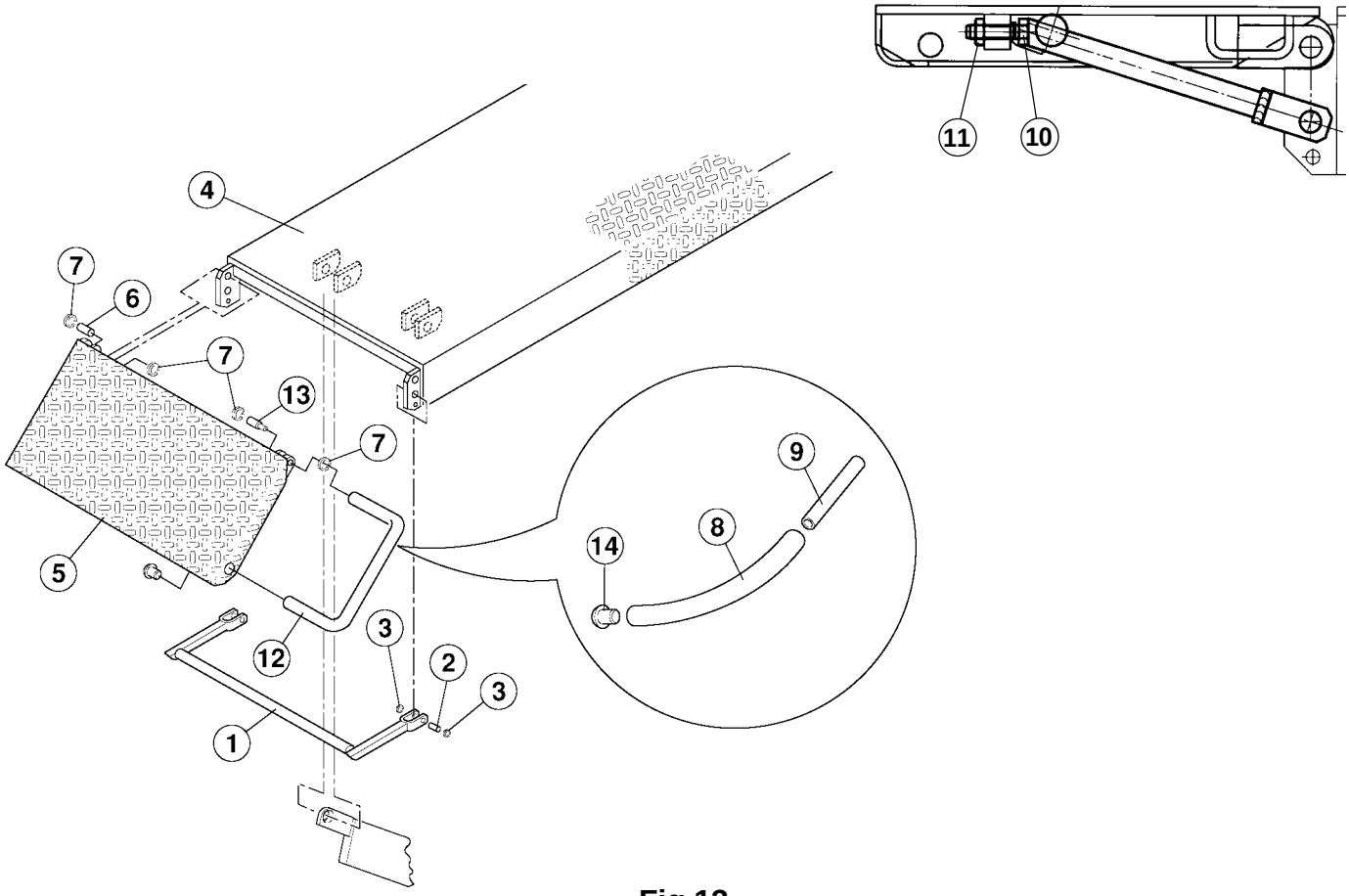

Fig.13

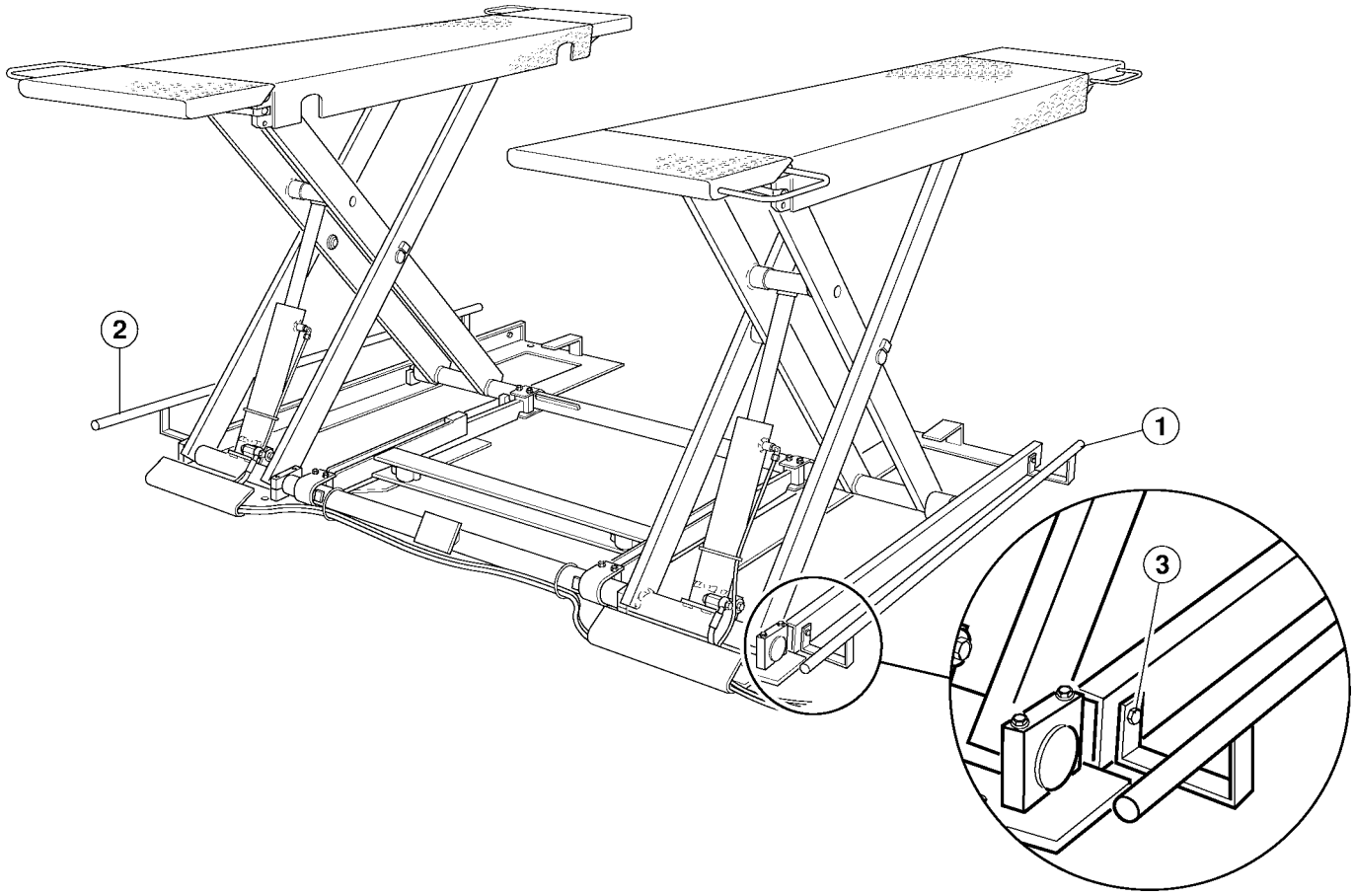

Fig.14

5.8 MONTAGGIO RAMPINE DI SALITA

- Rif. Fig. **13** - Montare il supporto rampa (**1**) mediante perno (**2**) e seeger (**3**) alla pedana (**4**), poi la rampina (**5**) con perni (**6**) e (**13**) e seeger (**7**).

5.9 REGISTRAZIONE LIVELLAMENTO RAMPINE (rif. fig. 13)

- Registrare mediante la vite (**10**) poi serrare il controdado (**11**).

5.10 FISSAGGIO SALVAPIEDI

- Rif. Fig. **13** - Per il montaggio dei salvapiedi rampa (**12**) infilare la vite a pressione (**14**) nel tubo di gomma (**8**) poi inserire il tutto nel foro Ø 14 della rampa (**5**) in modo che la testa della vite faccia battuta nella parte interna della rampa. Infilare poi il tondo di plastica (**9**) nel tubo (**8**) e inserire l'estremità di quest'ultimo nel perno della rampa (**13**).
- Rif. Fig. **14** - Posizionare il salvapiedi (**1**) e (**2**) in corrispondenza dei fori sulle basi, poi fissare con le viti (**3**) in dotazione.

5.8 ASSEMBLING SMALL RISE RAMPS

- Ref. Fig. **13** - Fit the ramp support (**1**) using pin (**2**) and circlip (**3**) to the platform (**4**), then the small ramp (**5**) with pins (**6**) and (**13**) and circlip (**7**).

5.9 LEVELING SMALL RAMPS (fig. 13)

- Adjust by means of the screw (**10**) and then tighten the check nut (**11**).

5.10 SECURING TOE GUARD

- Ref. Fig. **13** - To fit the ramp footguard (**12**), proceed as follows: fit the plug (**14**) into the rubber hose (**8**), then fit the unit into the 14-diam. hole of ramp (**5**) until the plug end stops against the ramp inner section. Fit the plastic round element (**9**) into the hose (**8**) and then its end into the ramp pivot (**13**).
- Ref. Fig. **14** - Position the toe guards (**1**) and (**2**) at the suitable holes on the basement, then secure with the screws (**3**) supplied.

5.8 MONTAGE DER AUFFAHRRAMPEN

- Abb. **13** - Zuerst die Rampenhalterung (**1**) mit dem Bolzen (**2**) und dem Seegerring (**3**) und dann die Rampe (**5**) mit dem Bolzen (**6**) und (**13**) und dem Seegerring (**7**) auf der Fahrschiene (**4**) montieren.

5.9 EINSTELLUNG DER RAMPENAUSRICHTUNG (Abb. 13)

- Anhand der Einstellschraube (**10**) einstellen und anschließend mit der Gegenmutter (**11**) befestigen.

5.10 BEFESTIGUNG FUßSCHÜTZES

- Abb. **13** - Um die Fußschütze auf die Rampe (**12**) zu montieren, die Druckschraube (**14**) in den Gummischlauch (**8**) einsetzen und dann alles in die Öffnung mit Ø 14 der Rampe (**5**) einfügen, so dass der Kopf der Schraube im Innenteil der Rampe anschlägt. Danach die Plastikscheibe (**9**) in den Schlauch (**8**) einsetzen und dessen Ende in den Bolzen der Rampe (**13**) einfügen.
- Abb. **14** - Die Fußschutzvorrichtung (**1**) und (**2**) an den Bohrungen an den Stàndern ausrichten, dann mit den mitgelieferten Schrauben (**3**) befestigen.

5.8 MONTAGE DES PETITES RAMPES D'ACCES

- Réf. Fig. **13** - Monter le support de rampe (**1**) avec le pivot (**2**) et le circlip (**3**) au chemin de roulement (**4**), puis la petite rampe (**5**) avec le pivots (**6**) et (**13**) et le circlip (**7**).

5.9 REGLAGE NIVELLEMENT DES RAMPES (Réf. Fig. 13)

- Régler au moyen de la vis (**10**) puis serrer le contre-écrou (**11**).

5.10 FIXATION PROTECTIONS DES PIEDS

- Réf. Fig. **13** - Pour monter les protections pieds de la rampe (**12**), introduire le bouchon (**14**) dans le tube en caoutchouc (**8**) ; introduire par la suite l'ensemble dans l'orifice Ø 14 de la rampe (**5**) jusqu'à faire buter l'extrémité du bouchon sur la partie interne de la rampe. Introduire ensuite l'élément rond en plastique (**9**) dans le tube (**8**) et insérer l'extrémité du tube dans le pivot de la rampe (**13**).
- Réf. Fig. **14** - Positionner les protections pieds (**1**) et (**2**) en face des orifices sur les bases puis fixer avec les vis (**3**) en dotation.

5.8 MONTAJE RAMPAS DE SUBIDA

- Ref Fig. **13** - Montar el soporte rampa (**1**) mediante perno (**2**) y seeger (**3**) a la plataforma (**4**), luego la rampa (**5**) con pernos (**6**) y (**13**) y seeger (**7**).

5.9 AJUSTE NIVEL RAMPAS (ref. fig. 13)

- Ajustar mediante el tornillo (**10**) y luego apretar con la contratuerca (**11**).

5.10 FIJACION PROTECCION PIES

- Ref. Fig. **13** - Para el montaje de las protecciones pies rampa (**12**), introducir el tornillo de presión (**14**) en el tubo de caucho (**8**) y luego introducirlo todo en el agujero Ø 14 de la rampa (**5**), de manera que la cabeza del tornillo toque la parte interior de la rampa. Al final introducir la pieza redonda de plástico (**9**) en el tubo (**8**) e insertar la extremidad de éste último en el perno de la rampa (**13**).
- Ref. Fig. **14** - Colocar en posición la protección pies (**1**) y (**2**) en los agujeros sobre las bases, luego sujetar con los tornillos (**3**) suministrados en dotación.

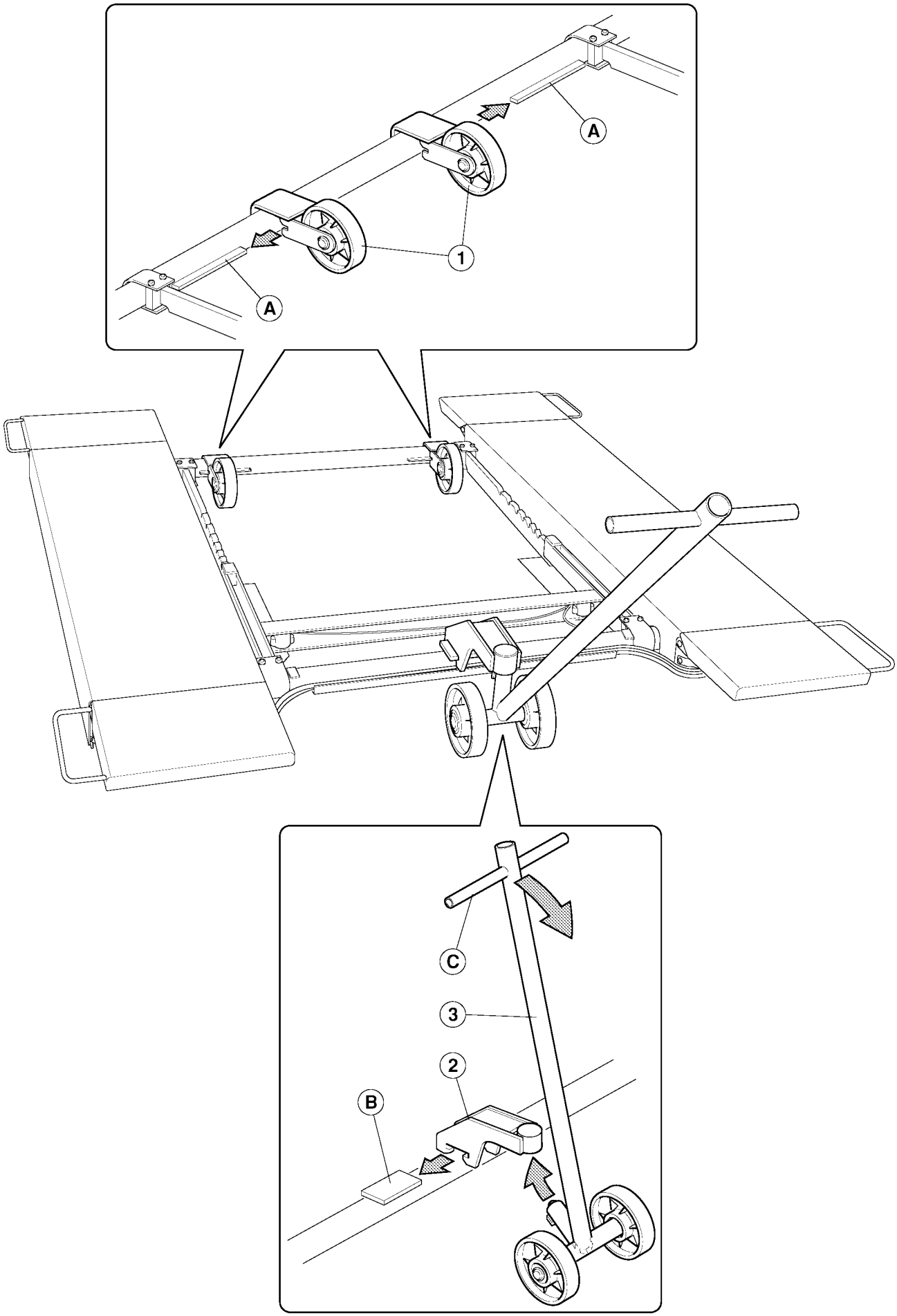

Fig. 15

5.11 MONTAGGIO RUOTE PER TRASLAZIONE PONTE (S 1450A1) (rif. fig. 15)

- Sollevare le pedane a circa 500 mm.
- Montare le due ruote (**1**) inserendole nelle apposite staffe (A) come mostrato in figura.
- Installare il supporto timone (**2**) nelle relative staffe (B).
- Abbassare il ponte fino a terra.
- Inserire il timone (**3**) nel supporto come indicato in figura, agendo sull'impugnatura (C) nel senso indicato dalla freccia.

5.11 FITTING THE WHEELS FOR LIFT TRANSLATION (S 1450A1) (ref. fig. 15)

- Lift the platform to approx. 500 mm.
- Fit the two wheels (**1**) into the special brackets (A) as shown.
- Fit the shaft support (**2**) inthe relevant brackets(B).
- Lower the lift to the ground.
- Insert the shaft (**3**) in the support as shown, move grip (C) in the direction arrowed.

5.11 MONTAGE DER RÄDER ZUM VERFAHREN DER HEBEBÜHNE (S 1450A1) (siehe Abb. 15)

- Die Fahrschienen um ca. 500 mm heben.
- Die beiden Râder (**1**) montieren indem man sie in die entsprechenden Bügel (A), so wie auf der Abbildung dargestellt, einfügt.
- Den Deichselhalter (**2**) in die jeweiligen Bügel (B) einfügen.
- Die Hebebühne bis auf den Boden herunterfahren.
- Die Deichsel (**3**) gemäß Abbildung in den Halter einfügen, dabeiden Griff (C) in die vom Pfeil angegebene Richtung drehen.

5.11 MONTAGE DES ROUES POUR LA TRANSLATION DU PONT (S 1450A1) (réf. fig. 15)

- Lever les chemins de roulement à environ 500 mm.
- Monter les deux roues (**1**) en les introduisant dans les brides appropriées (A) comme indiqué sur la figure.
- Installer le support timon (**2**) dans les brides correspondantes (B).
- Baisser le pont jusqu'au sol.
- Introduire le timon (**3**) dans le support comme indiqué sur la figure, en intervenant sur la poignée (C) dans le sens indiqué par la flèche.

5.11 MONTAJE RUEDAS PARA DESPLAZAMIENTO PUENTE (S 1450A1) (ref. fig. 15)

- Elevar las plataformas de unos 500 mm.
- Montar las dos ruedas (**1**), introduciéndolas en los soportes (A) específicos, como se ilustra en la figura.
- Instalar el soporte timón (**2**) en los soportes correspondientes (B).
- Bajar el puente hasta el nivel del piso.
- Introducir el timón (**3**) en el soporte, como se indica en la figura, moviendo el mango (C) en el sentido indicado por la flecha.

6. ISTRUZIONI PER L'USO DEL SOLLEVATORE

6.1 USO IMPROPRIO DEL SOLLEVATORE

È assolutamente vietato:

1) il sollevamento di persone ed animali,
2) il sollevamento di veicoli con persone a bordo,
3) il sollevamento di veicoli carichi di materiale potenzialmente pericolosi (esplosivi, corrosivi, infiammabili ecc...),
4) il sollevamento di veicoli posizionati su punti di appoggio o con dispositivi non previsti da questo manuale,
5) l'uso del sollevatore da parte di personale non adeguatamente addestrato.
6) non è ammesso il carico su una sola pedana.

---

6. INSTRUCTIONS FOR USE

6.1 IMPROPER USE OF THE LIFT

The following situations are absolutely prohibited:

1) Lifting people or animals
2) Lifting vehicles with people inside
3) Lifting vehicles containing potentially dangerous materials, (explosives, corrosives, inflammable substances and so on)
4) Lifting vehicles placed on supports or with devices not covered by this manual
5) Use of the lift by staff who are not adequately trained.
6) Load should not be applied to one platform only.

---

6. ANWEISUNGEN FÜR DIE BEDIENUNG DER HEBEBÜHNE

6.1 UNSACHGEMÄSSE BEDIENUNG DER HEBEBÜHNE

Strikt verboten ist Folgendes:

1) Personen und Tiere zu heben;
2) Fahrzeuge mit Personen an Bord zu heben;
3) Fahrzeuge mit potentiell gefährlichen (explosiven, korrosiven oder brennbaren Materialien usw.) zu heben;
4) Fahrzeuge auf Stützpunkten oder mit Vorrichtungen zu heben, die in dieser Anleitung nicht vorgesehen sind;
5) die Bedienung der Hebebühne durch nicht entsprechend geschultes Personal.
6) das Beladen einer einzigen Fahrschiene ist verboten.

---

6. MODE D'EMPLOI DU PONT ELEVATEUR

6.1 UTILISATION INCORRECTE DU PONT ELEVATEUR

Il est strictement interdit:

1) de soulever des personnes ou des animaux,
2) de soulever des véhicules avec des personnes à bord,
3) de soulever des véhicules chargés avec du matériel potentiellement dangereux (les explosifs, les produits corrodants, inflammables etc..),
4) de soulever des véhicules positionnés sur des points d'appui ou avec des dispositifs qui ne sont pas prévus dans la présente notice,
5) que des personnes sans formation appropriée fassent usage du pont élévateur.
6) le chargement sur un seul chemin de roulement est interdit.

---

6. INSTRUCCIONES PARA EL USO DEL ELEVADOR

6.1 USO IMPROPIO DEL ELEVADOR

Está absolutamente prohibido:

1) elevar personas y animales,
2) elevar vehículos con personas a bordo,
3) elevar vehículos que lleven material potencialmente peligroso (explosivos, corrosivos, inflamables, etc...),
4) elevar vehículos colocados en puntos de apoyo o con dispositivos que no han sido previstos en el presente manual,
5) el uso del elevador por personal que no esté adecuadamente formado.
6) no se permite la carga en una sola plataforma.

6.2 USO DI ACCESSORI

Il sollevatore può essere usato con accessori per facilitare il lavoro dell'operatore. È consentito solo l'uso di accessori originali della casa produttrice.

6.2 USE OF ACCESSORIES

The lift may be used with accessories to facilitate the work of the operator. Only original accessories made by the manufacturer can be used.

6.2 GEBRAUCH VON ZUBEHÖR

Zur Vereinfachung der Arbeit des Bedieners kann die Hebebühne mit Zubehör ausgestattet bzw. verwendet werden. Es ist nur Originalzubehör der Herstellerfirma zulässig.

6.2 UTILISATION D'ACCESSOIRES

Le pont élévateur peut être utilisé avec des accessoires pour faciliter le travail de l'opérateur. Seule l'utilisation d'accessoires d'origine du fabricant est autorisée.

6.2 USO DE ACCESORIOS

El elevador puede usarse con accesorios para facilitar el trabajo de la persona que lo maneja. Está permitido sólo el uso de accesorios originales de la fábrica productora.

ACCESSORI A RICHIESTA OPTIONAL ACCESSORIES	CODICE CODE	FIGURA FIGURE
TAMPONI H = 200 MM (Quantità 4 pezzi) RUBBER PADS H = 200 mm (4 pcs)	**S 505 A1**	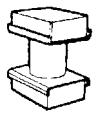
TAMPONI H = 120 mm (Quantità 4 pezzi) RUBBER PADS H = 120 mm (4 pcs)	**S 505 A5**	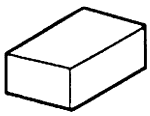
TAMPONI H = 40 mm (Quantità 4 pezzi) RUBBER PADS H = 40 mm (4 pcs)	**S 505 A6**	
TAMPONI H = 20 mm (Quantità 4 pezzi) RUBBER PADS H = 20 mm (4 pcs)	**S 505 A7**	
TRAVERSA COMPLETA DI 2 + 2 TAMPONI CROSS MEMBER (1PC) WITH 2 + 2 RUBBER PADS	**S 505 A2**	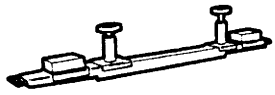

Tab. 4

6.2.1 Accessori di serie
Vengono forniti i tamponi (**1**) (fig. **16**) cod. 412099 (20 x 120 x 160).

6.2.1 Standard accessories
Buffers (**1**) (fig. **16**) part no. 412099 (20 x 120 x 160).

6.2.1 Serinmässiges zubehör
Es werden Stempel (**1**) (Abb. **16**) Art.-Nr. 412099 (20 x 120 x 160).

6.2.1 Accessoires de série
Sont fournis les tampons (**1**) (fig. **16**) code 412099 (20 x 120 x 160).

6.2.1 Accesorios de serie
Se suministran los tampones (**1**) (fig. **16**) cód. 412099 (20 x 120 x 160).

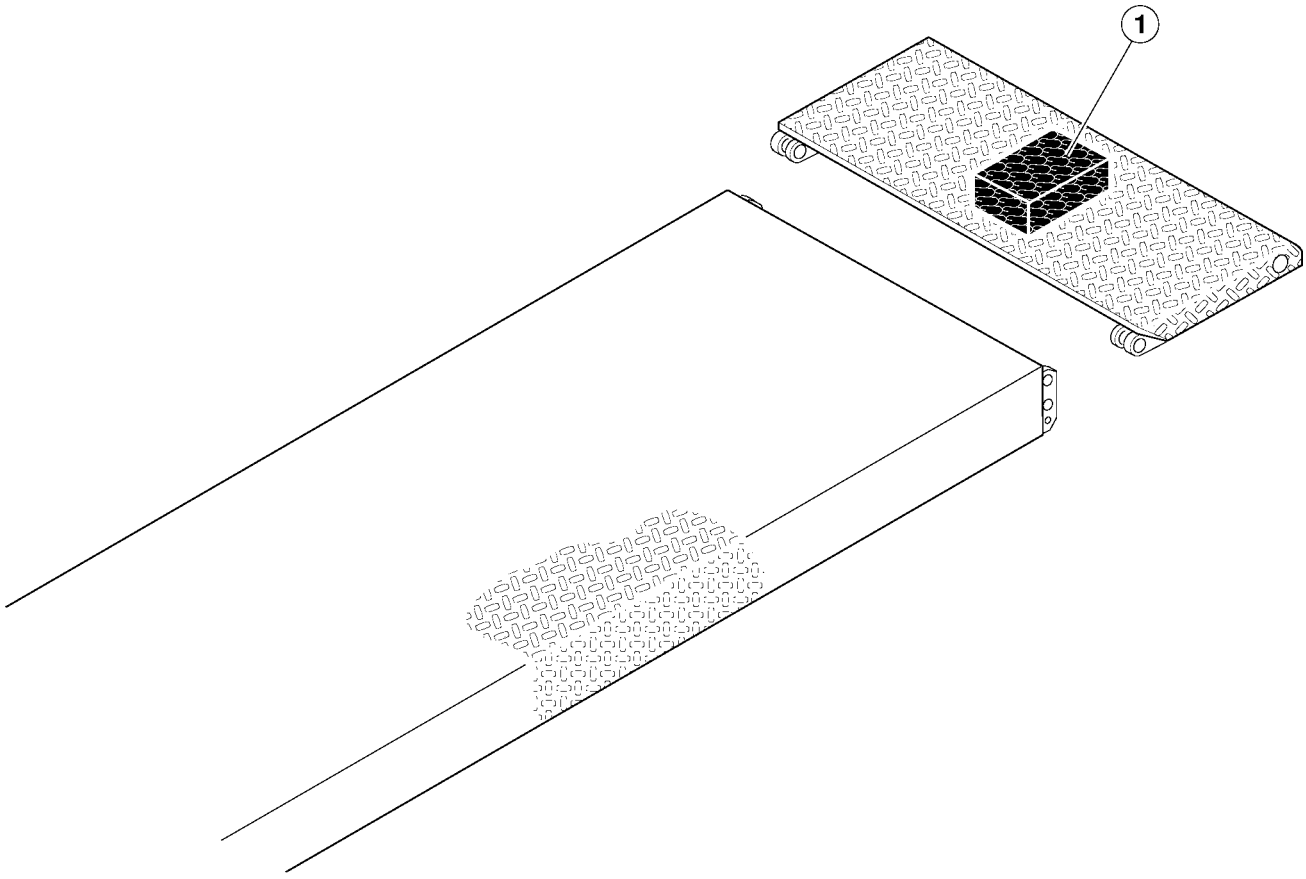

Fig. 16

6.3 ADDESTRAMENTO DEL PERSONALE PREPOSTO

L'uso dell'apparecchiatura è consentito solo a personale appositamente addestrato ed autorizzato.
Affinché la gestione della macchina sia ottimale e si possano effettuare le operazioni con efficienza è necessario che il personale addetto venga addestrato in modo corretto per apprendere le necessarie informazioni al fine di raggiungere un modo operativo in linea con le indicazioni fornite dal costruttore (vedi "Destinazione d'uso").

Per qualsiasi dubbio relativo all'uso e alla manutenzione della macchina, consultare il manuale di istruzioni ed eventualmente i centri di assistenza autorizzati o l'assistenza tecnica SPACE s.r.l.

6.3 STAFF TRAINING

The equipment may only be operated by specially trained and authorised staff.
To ensure that the machine is used in the best possible way and work can be carried out efficiently, the staff responsible for the machine must be properly trained to handle the necessary information in order to achieve an operative method in line with the instructions supplied by the manufacturer (see "Intended use").

For any doubts concerning use and maintenance of the machine, refer to the instructions manual and, if necessary, authorised technical service centres or the SPACE s.r.l. technical service department.

6.3 SCHULUNG DES BEDIENUNGSPERSONALS

Die Einrichtung darf nur von entsprechend geschultem und autorisiertem Personal benutzt werden.
Um den einwandfreien Betrieb der Hebebühne und die effiziente und sichere Ausführung der Arbeiten zu gewährleisten, muss das verantwortliche Personal fachgerecht geschult werden, um die für das vorschriftsmässige Arbeiten nach den Herstelleranweisungen erforderlichen Kenntnisse zu erwerben (siehe "Bestimmungsgemässe Verwendung").

Sollten hinsichtlich Installation, Gebrauch und Instandhaltung der Hebebühne Zweifel auftreten, in der Bedienungsanleitung nachlesen oder sich ggf. an die autorisierten Servicestellen oder an den technischen Kundendienst der Firma SPACE s.r.l. wenden.

6.3 FORMATION DU PERSONNEL PREPOSE

L'utilisation de l'équipement n'est consentie qu'au personnel autorisé possédant une formation adéquate.
Pour que la gestion de la machine soit optimale et que l'on puisse réaliser les opérations avec un maximum d'efficacité, il est indipensable que le personnel préposé suive une formation appropriée en mesure de fournir toutes les informations nécessaires permettant d'opérer en conformité avec les instructions fournies par le fabricant (voir paragraphe "Destination d'usage").

Pour tout doute concernant l'utilisation et l'entretien de la machine, consulter la notice d'instructions et, éventuellement, les centres d'assistance agréés ou le Service Après-Vente SPACE s.r.l.

6.3 FORMACIÓN DEL PERSONAL AUTORIZADO

El uso del elevador está sólo permitido al personal que haya sido instruido y que esté autorizado.
Para que el manejo de la máquina sea el óptimo y se puedan efectuar las operaciones con eficacia, es necesario que se instruya al personal autorizado de manera correcta para aprender las informaciones necesarias con el fin de alcanzar una modalidad de trabajo en línea con las indicaciones del fabricante (véase "Destino de uso).

Para cualquier duda relativa al uso y al mantenimiento de la máquina, consultar el manual de instrucciones y si fuera necesario ponerse en contacto con los centros de asistencia autorizados o la asistencia técnica SPACE s.r.l.

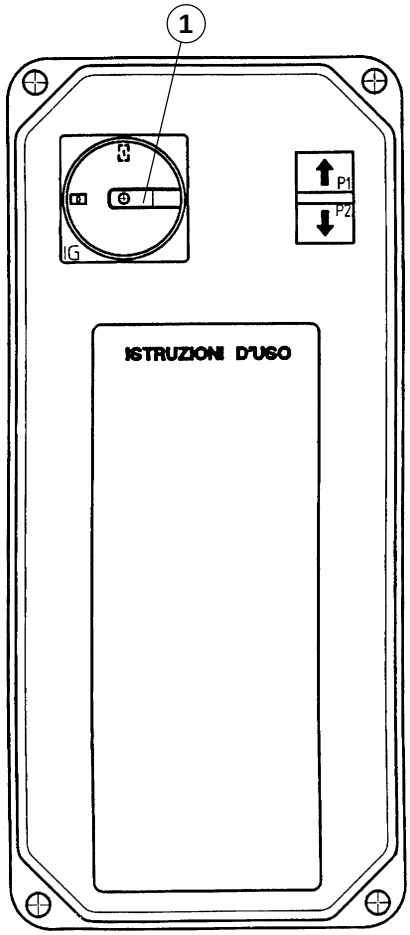

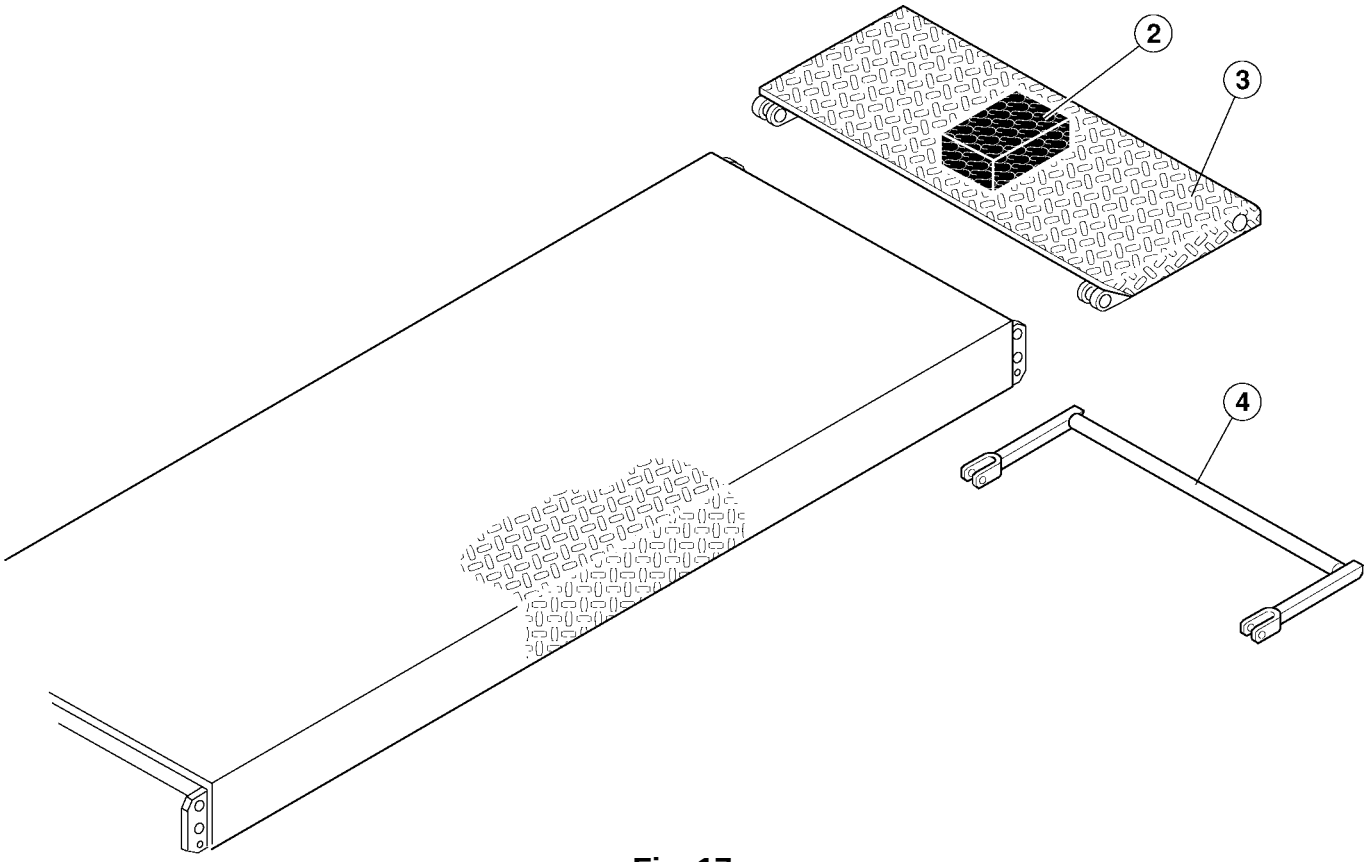

Fig. 17

6.4 PRECAUZIONI D'USO

Rif. Fig. **17 -** L'operatore è tenuto inoltre ad osservare le seguenti procedure di sicurezza:

- Controllare che durante le manovre operative non si verifichino condizioni di pericolo, arrestare immediatamente la macchina nel caso si riscontrino irregolarità funzionali, ed interpellare il servizio assistenza del rivenditore autorizzato.
- Controllare che l'area di lavoro intorno alla macchina sia sgombra di oggetti potenzialmente pericolosi e non vi sia presenza di olio (o altro materiale viscido) sparso sul pavimento in quanto potenziale pericolo per l'operatore.
- L'operatore deve indossare adeguato abbigliamento di lavoro, occhiali protettivi, guanti e maschera per evitare il danno derivante dalla proiezione di polvere o impurità, non devono essere portati oggetti pendenti come braccialetti o similari, devono essere protetti i capelli lunghi con opportuno accorgimento, le scarpe devono essere adeguate al tipo di operazione da effettuare.
- Accertarsi che lo smontaggio di parte del veicolo non alteri la ripartizione del carico oltre i limiti accettabili previsti.
- Posizionare sullo zero l'interruttore generale (**1**) quando si effettuano operazioni sul veicolo sollevato.

N.B.: quando si sollevano veicoli usando i tamponi in gomma (2) posti sulle rampe (3) occorre assicurarsi che il supporto rampa (4) sia inserito.

6.4 PRECAUTIONS FOR USE

Ref. Fig. **17 -** The operator should also respect the following safety procedures.

- Check that situations of danger do not arise while work is being carried out. Stop the machine immediately if any problems in operation are noticed and contact the technical service department of the authorised dealer.
- Check that the work area around the machine is free from potentially dangerous objects and that oil (or other greasy liquid) has not been spilt on the floor, causing potential danger to the operator.
- The operator must wear suitable work clothing, safety goggles, gloves and mask to avoid damage caused by dust or impurities, dangling objects such as bracelets or such like must not be worn, long hair must be tied back, shoes must be suitable for the work to be done.
- Check that dismantling of part of the vehicle does not alter the load distribution beyond pre-set acceptable limits.
- Turn the main switch (**1**) to zero when work is done on the lifted vehicle.

Note: when vehicles are lifted using rubber buffers (2) placed on the ramps (3), make sure the ramp support (4) is properly fitted.

6.4 VORSICHTSMASSNAHMEN

Abb. **17 -** Der Bediener muss auch die nachstehenden Sicherheitsverfahren einhalten:

- Sicherstellen, dass während der Arbeitsvorgänge keine Gefähren hervorgerufen werden. Bei Auftreten von Betriebsstörungen, die Hebebühne sofort anhalten und mit dem Kundendienst des Vertragshändlers Kontakt aufnehmen.
- Sicherstellen, dass sich im Arbeitsbereich der Hebebühne keine potentiell gefährlichen Gegenständen und auf dem Fußboden keine Ölreste (oder anderen schlüpfrige Stoffe) befinden, die für den Bediener eine potentielle Gefährdung darstellen könnten.
- Der Bediener muss angemessene Arbeitskleidung tragen: Schutzbrille, Handschuhe und Maske zum Schutz vor aufgewirbelten Staub- und Schmutzteilen. Das Tragen herabhängender Gegenstände, wie Kettchen, Armbänder u.ä., ist zu vermeiden und lange Haare sind durch geeignete Maßnahmen zu schützen. Die Schuhe müssen der auszuführenden Arbeit angemessen sein.
- Sicherstellen, dass durch das Abnehmen von Fahrzeugteilen die vorgesehenen Lastverteilungsgrenzen nicht überschritten werden.
- Bei Arbeitsvorgängen mit gehobenem Fahrzeug den Hauptschalter (**1**) auf null stellen.

Hinweis: Werden Fahrzeuge mit den Gummistempeln (2) auf den Rampen (3) gehoben, ist sicherzustellen, dass die Rampenstütze (4) angebracht wurde.

6.4 PRECAUTIONS POUR L'EMPLOI

Réf. Fig. **17 -** L'opérateur est entre autres tenu d'observer les procédures de sécurité suivantes:

- Contrôler l'absence de toute condition dangereuse pendant les manoeuvres. Arrêter immédiatement la machine en cas d'irrégularités de fonctionnement, et s'adresser au Service Après-Vente du Revendeur autorisé.
- Contrôler que la zone de travail autour de la machine soit libre de tout objet potentiellement dangereux et qu'il n'y ait pas d'huile (ou un autre produit glissant) sur le sol, car cela constitue un danger pour l'opérateur.
- Porter un vêtement de travail approprié, des lunettes de protection, des gants et un masque pour éviter d'être blessé par les projection de poussières ou d'impuretés. Ne pas porter d'objets pendants comme les bracelets ou similaires. Les cheveux longs doivent être protégés par tout moyen opportun. Porter des chaussures indiquées pour le type d'opération à effectuer.
- S'assurer que le démontage du véhicule n'altère pas la répartition de la charge au-delà des limites acceptables prévues.
- Pour toute intervention sur le véhicule soulevé, positionner l'interrupteur général (**1**) sur le zéro.

Remarque: pour soulever des véhicules en utilisant les tampons en caoutchouc (2) situés sur les rampes (3), s'assurer d'avoir introduit le support de la rampe (4).

6.4 PRECAUCIONES EN EL USO

Ref. Fig. **17 -** Además el operador tiene que observar los procedimientos de seguridad siguientes:

- Controlar que durante las maniobras de funcionamiento no se creen condiciones de peligro, y detener inmediatamente la máquina en caso de irregularidades en el funcionamiento; ponerse en contacto con el servicio de asistencia del distribuidor autorizado.
- Controlar que en la zona de trabajo alrededor de la máquina no haya objetos potencialmente peligrosos y que no haya aceite, (o cualquier otro material viscoso), esparcido por el suelo ya que es un potencial peligro para el operador.
- El operador tiene que llevar la ropa de trabajo adecuada, gafas de protección, guantes y máscara para evitar el daño que deriva de la proyección de polvo o impurezas; no hay que llevar objetos colgantes como pulseras o símiles; hay que proteger el pelo largo, y los zapatos tienen que ser adecuados al tipo de operación a efectuarse.
- Asegurarse de que el desmontaje de una parte del vehículo no altere la distribución de la carga más allá de los límites aceptables previstos.
- Colocar en cero el interruptor general (**1**) cuando se efectúen maniobras en el vehículo levantado.

N.B.: cuando se levantan vehículos usando los tampones de caucho (2) ubicados en las rampas (3) es necesario asegurarse que el soporte rampa (4) esté conectado.

6.5 IDENTIFICAZIONE DEI COMANDI E LORO FUNZIONE

Rif. Fig. **18**

- **Salita.** Interruttore generale (**1**) in posizione 1.
  Premere il pulsante di salita (**2**) fino al raggiungimento dell'altezza voluta.
- **Discesa.** Premere il pulsante di discesa (**3**) (il ponte sale brevemente per disinserire gli arpioni di arresto, poi scende).

6.5 CONTROL DESCRIPTION AND FUNCTION

Ref. Fig. **18**

- **Rise.** Main switch (**1**) in position 1.
  Press the rise button (**2**) until the desired height is reached.
- **Descent.** Press the descent button (**3**) (the lift will rise briefly to unhook the stop pawls then descend).

6.5 DIE STEUERUNGEN UND IHRE FUNKTIONEN

Zu Abb. **18**

- **"Heben".** Hauptschalter (**1**) auf Position 1 stellen.
  Die Taste "Heben" (**2**) bis zum Erreichen der gewünschten Höhe betätigen.
- **"Senken".** Die Taste "Senken" (**3**) betätigen (die Hebebühne fährt zum Ausklinken der Sperrklinken kurz hoch und dann herunter).

6.5 IDENTIFICATION ET FONCTION DES COMMANDES

Réf. Fig. **18**

- **Montée.** Interrupteur général (**1**) sur la position 1.
  Appuyer sur le bouton de montée (**2**) jusqu'à obtention de la hauteur souhaitée.
- **Descente.** Appuyer sur le bouton de descente (**3**) (le pont monte légèrement pour dégager les arrêts mécaniques, puis descend).

6.5 IDENTIFICACIÓN DE LOS MANDOS Y SUS FUNCIONES

Ref. Fig. **18**

- **Elevación.** Interruptor general (**1**) en posición 1.
  Apretar el pulsador de elevación (**2**) hasta alcanzar la altura deseada.
- **Descenso.** Apretar el pulsador de descenso (**3**) (el puente sube un poco para desenganchar los trinquetes de bloqueo, y luego baja).

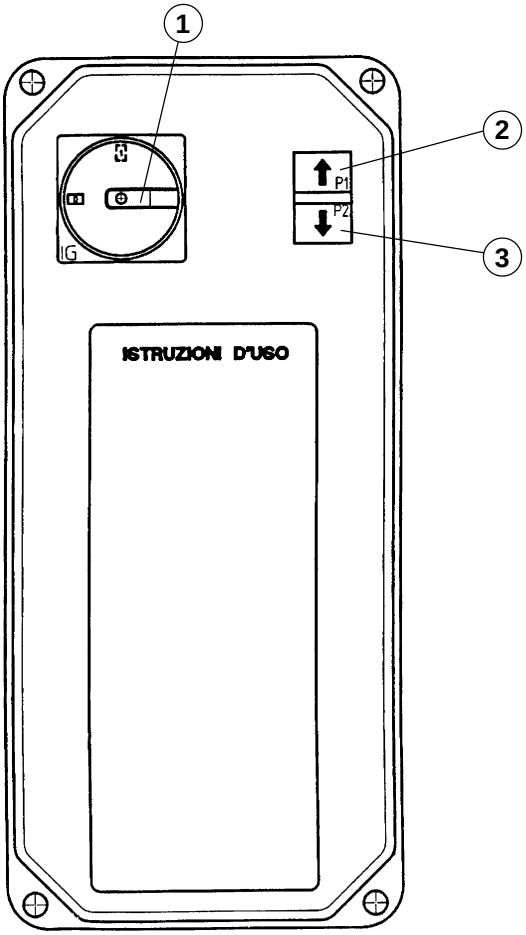

Fig.18

7. SICUREZZA

7.1 SICUREZZE

Ogni manomissione o modifica dell'apparecchiatura non preventivamente autorizzate dal Costruttore sollevano quest'ultimo da danni derivati o riferibili agli atti suddetti.
La rimozione o manomissione dei dispositivi di sicurezza comporta una violazione delle Norme Europee sulla sicurezza.

7.2 PROCEDURA DI EMERGENZA

Rif. Fig. **19**
Discesa in emergenza (in assenza di tensione).
Sollevare (con mezzi idonei) le due pedane alzando gli arpioni dai relativi appoggi; inserire uno spessore tra questi ultimi per impedirne l'inserimento. Aprire la valvola di discesa manuale prima svitando il tappo di protezione (**1**), poi premendo il dispositivo (**2**).

Durante le operazioni di discesa in emergenza rimanere in ogni caso fuori dal raggio di azione del ponte.

7. SAFETY DEVICES

7.1 SAFETY DEVICES

The Manufacturer disclaims all responsibiity for any non-authorized tampering with or changes to the equipment and for any damages due to the above.
European Standards on Sagety will be considered broken if safety devices are tampered with or removed.

7.2 EMERGENCY PROCEDURE

Ref. Fig. **19**
Emergency descent (without voltage).
Use suitable means to lift the two footboards, lifting the pawls from their supports; fit a spacer between them to prevent them locking. Open the manual descent valve, first unscrewing the protective cap (**1**), then pressing the device (**2**).

During this operation, keep out of the lift movement area.

7. SICHERHEIT

7.1 SICHERHEITSVORRICHTUNGEN

Jede Art von Eingriff oder Änderung an der Vorrichtung oder Bestandteilen und Zubehör ohne vorherige Befugnis des Herstellers befreien letzteren von jeglicher Verantwortung für aufgrund o.g. Handeln verursachte oder davon ableitbare Schäden.
Das Entfernen oder Abändern der Sicherheitsvorrichtungen sind Verletzungen der Europäischen Sicherheitsnormen dar.

7.2 NOT-AUS-VERFAHREN

Zu Abb. **19**
Notabsenken (bei Stromausfall).
Die beiden Fahrschienen (mit geeigneten Hilfsmitteln) anheben um die Sperrklinken aus den entsprechenden Stützvorrichtungen zu heben. Zwischen Letztere eine Unterlegscheibe legen, damit sie nicht einrasten können.
Das manuelle Absenkventil öffnen, indem zuerst der Schutzstöpsel (**1**) losgeschraubt und dann die Vorrichtung (**2**) betätigt wird.

Während den Notabsenkmanovern sich unbedingt ausserhalb des Arbeitsumfeldes der Hebebühne aufhalten.

7. SECURITES

7.1 SECURITES

Toute violation ou modification de la machine non préalablement autorisée par le Fabricant, dégage ce dernier de toute responsabilité en cas de dommages dérivant ou se référant à ces dernières. La suppression ou la violation des dispositifs de sécurité constitue une violation des Normes Européenne en matière de sécurité.

7.2 PROCEDURE D'URGENCE

Réf. Fig. **19**
Descente d'urgence (en cas d'absence de tension).
Soulever (en utilisant des moyens appropriés) les deux chemins de roulement en soulevant les arrêts mécaniques de leurs appuis. Mettre une cale sur les appuis pour empecher leur enclenchement. Ouvrir la vanne de descente manuelle en dévissant d'abord le bouchon de protection (**1**), puis appuyer sur le dispositif (**2**).

Pendant les manoeuvres de descente d'urgence, rester en dehors du champ d'action du pont élévateur.

7. SEGURIDAD

7.1 SEGURIDAD

Cualquier manumisión o modificación del equipo sin previa autorización del Fabricante exime el mismo de toda responsabilidad por cualquier daño resultante o relacionado a las actividades mencionadas anteriormente.
La eliminación o manumisión de los dispositivos de seguridad representa una violación a las Normas Europeas de seguridad.

7.2 PROCEDIMIENTO DE EMERGENCIA

Ref. Fig. **19**
Descenso de emergencia (en ausencia de tensión).
Levante (con los medios adecuados) las dos tarimas alzando los trinquetes de los respectivos apoyos; introduzca un espesor entre ésto último para impedir el encastre. Abra la válvula de descenso manual desenroscando el tapon de protección (**1**) y, luego apriete el dispositivo (**2**).

Durante las operaciones de descenso en emergencia, siempre y de todas maneras colocarse fuera del radio de acción del puente.

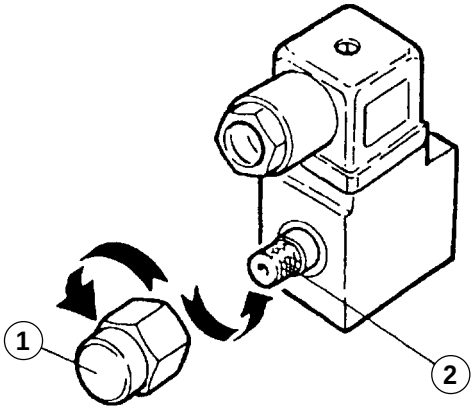

Fig.19

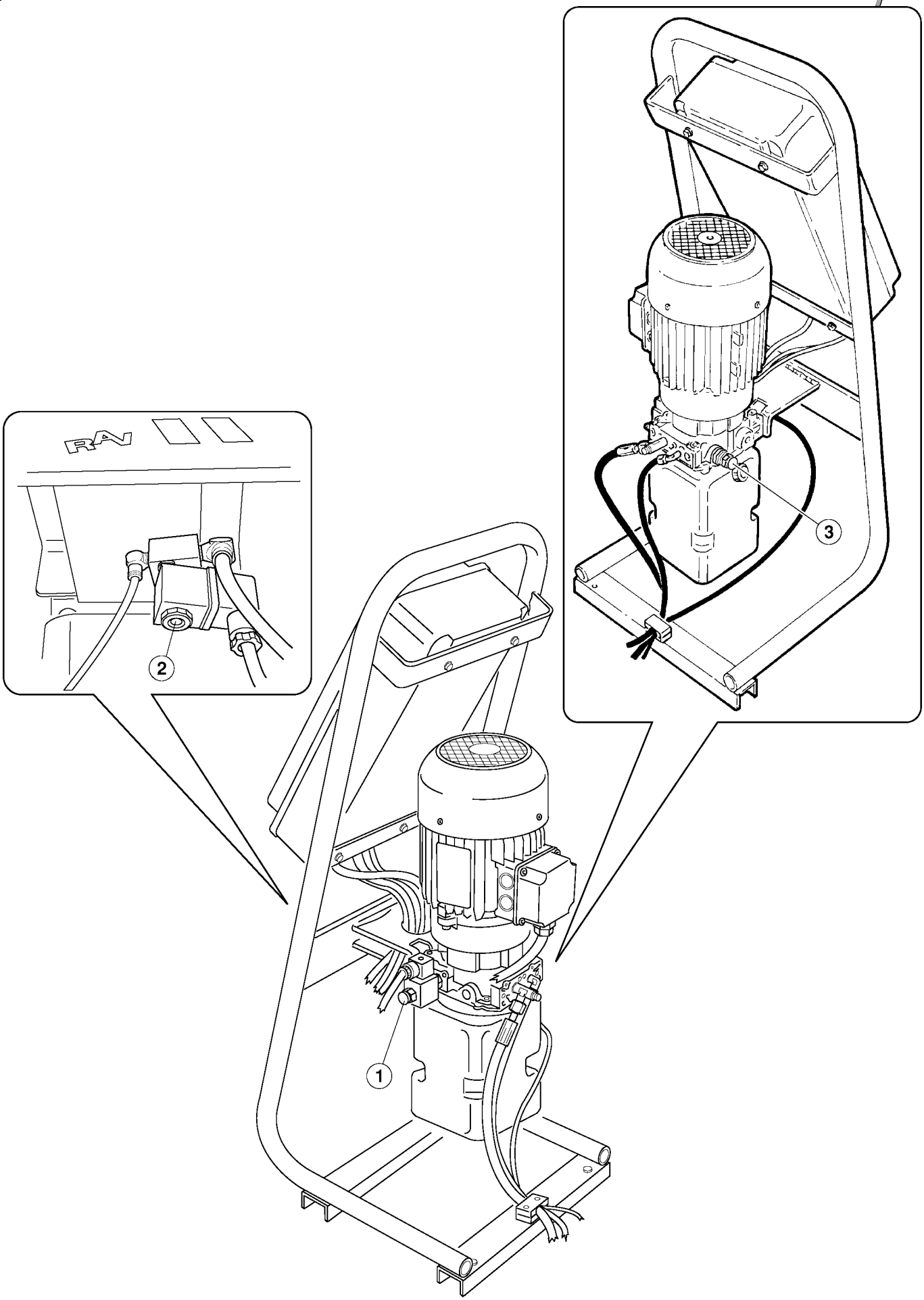

Fig.20

8. MANUTENZIONE

Tutte le operazioni di manutenzione debbono essere effettuate in condizioni di sicurezza con l' interruttore bloccato sulla posizione "0" o l'alimentazione pneumatica staccata.

8.1 CAMBIO OLIO CENTRALINA

Ogni 100 ore di lavoro usare olio **ESSO NUTO H32** od equivalenti.
Effettuare il cambio olio con pedane a terra.
Ricontrollare il livello dopo 2 - 3 corse (vedi fig. **10**).

8.2 PULIZIA ELETTROVALVOLE

Rif. Fig. **20**
1) Elettrovalvola di discesa **EV1**.
2) Elettrovalvola pneumatica cilindretti sgancio **EV2.**

La pulizia delle elettrovalvole deve essere eseguita utilizzando benzina ed aria compressa avendo cura di non creare danni alle valvole durante lo smontaggio ed il rimontaggio.

8.3 PULIZIA VALVOLA REGOLATRICE DI PORTATA

La valvola (**3**) è montata sul blocco in alluminio della centralina. Pulire con benzina ed aria compressa controllando la scorrevolezza del cursore della valvola.

---

8. MAINTENANCE

All maintenance operations must be carried out in safe conditions. The main switch must be turned to "0" or the compressed air supply must be cut off.

8.1 CHANGING OIL IN THE CONTROL UNIT

Change oil every 100 working hours using **ESSO NUTO H32** oil or similar.
Change oil with the platforms on the ground.
Check the level again after 2 - 3 runs (see fig. **10**).

8.2 CLEANING SOLENOID VALVES

Ref. Fig. **20**
1) Solenoid valve **EV1** for descent.
2) EV2 pneumatic solenoid valve for cylinder release.

Solenoid valves should be cleaned using petrol and compressed air. Make sure valves are not damaged during disassembly and reassembly.

8.3 CLEANING THE CAPACITY REGULATOR VALVE

The valve (**3**) is fitted onto the aluminium block inside the control unit. Clean with petrol and compressed air and make sure the valve cursor slides freely.

---

8. INSTANDHALTUNG

Sämtliche Instandhaltungseingriffe sind unter Einhaltung der Sicherheitsvorschriften auszuführen, mit auf "0" verriegeltem Hauptschalter oder bei abgeschlossener pneumatischer Versorgung.

8.1 ÖLWECHSEL DER ANLAGE

Alle 100 Betriebsstunden Öl des Typs **ESSO NUTO H32** oder gleichwertiges Öl nachfüllen.
Den Ölwechsel bei auf den Boden abgesenkten Fahrschienen ausführen.
Den Ölstand nach 2-3 Huben erneut prüfen (siehe Abb. **10**).

8.2 REINIGUNG DER ELEKTROVENTILE

Abb. **20**
1) Elektroventil für die Absenksteuerung **EV1**.
2) Elektroventil Pneumatik der Entkupplungszylinder **EV2.**

Die Elektroventile mit Benzin und Druckluft reinigen und dabei darauf achten, dass die Ventile beim Ausabau und bei der erneuten Montage nicht beschädigt werden.

8.3 REINIGUNG DES STROMVENTILS

Das Ventil (**3**) ist auf dem Aluminiumblock der Anlage montiert. Mit Benzin und Druckluft reinigen und die Gleitfähigkeit des Ventilschiebers überprüfen.

---

8. ENTRETIEN

Toutes les opérations d'entretien doivent être réalisées dans des conditions de sécurité: l'interrupteur doit être bloqué sur la position "0"ou bien l'alimentation pneumatique doit être débranchée.

8.1 VIDANGE DE L'HUILE DE LA CENTRALE

Se fait toutes les 100 heures de fonctionnement. Utiliser de l'huile **ESSO NUTO H32** ou toute autre huile équivalente.
Pour changer l'huile, les chemins de roulement doivent être au sol.
Effectuer 2 ou 3 courses et recontrôler le niveau de l'huile (voir fig. **10**).

8.2 NETTOYAGE DES ELECTROVANNES

Réf. Fig. **20**
1) Electrovanne de descente **EV1**.
2) Electrovanne pneumatique vérins de dégagement **EV2.**

Pour le nettoyage des électrovannes, utiliser de l'essence et de l'air comprimé, en faisant bien attention de ne pas endommager les vannes pendant le démontage et le remontage.

8.3 NETTOYAGE DE LA VANNE DE REGLAGE DE LA CAPACITE

La vanne (**3**) est montée sur le bloc en aluminium de la centrale. Nettoyer avec de l'essence et de l'air comprimé et contrôler que le curseur de la vanne coulisse bien.

---

8. MANTENIMIENTO

Todas las operaciones de mantenimiento se deben efectuar en condiciones de seguridad con el interruptor bloqueado en posición "0" o la alimentación neumática desconectada.

8.1 CAMBIO DE ACEITE EN LA CENTRALITA

Cada 100 horas de funcionamiento usar aceite **ESSO NUTO H32** o equivalentes.
Efectuar el cambio de aceite con las plataformas en el suelo.
Volver a controlar el nivel del aceite después de 2 - 3 carreras (ver fig. **10**).

8.2 LIMPIEZA DE LAS ELECTROVÁLVULAS

Ref. Fig. **20**
1) Electroválvula de descenso **EV1**.
2) Electroválvula neumática cilindros de desenganche **EV2.**

Para limpiar las electroválvulas utilizar gasolina y aire comprimido, prestando atención a no causar daños a las válvulas cuando se desmontan y cuando se vuelven a montar.

8.3 LIMPIEZA DE LA VALVULA REGULADORA DE CAPACIDAD

La válvula (**3**) está montada en el bloque de aluminio de la centralita. Limpiar con gasolina y aire comprimido, controlando que el cursor de la válvula deslice sin dificultad.

9. INCONVENIENTI

Qui di seguito sono elencati alcuni degli inconvenienti possibili durante il funzionamento del Ponte. La SPACE declina ogni responsabilità per danni dovuti a persone, animali e cose, per intervento da parte di personale non autorizzato. Pertanto al verificarsi del guasto si raccomanda di contattare tempestivamente l'assistenza tecnica in modo da ricevere le indicazioni per poter compiere operazioni e/o regolazioni in condizioni di massima sicurezza, evitando il rischio di causare danni a persone, animali e cose.

È necessario l'intervento dell'assistenza tecnica. Vietato eseguire intervento.

INCONVENIENTE	CAUSA	RIMEDIO	
Nessun funzionamento	a) Interruttore generale in posizione "0". b) Fusibile del trasformatore o fusibili di protezione generale interrotti. c) Guasto all'impianto elettrico.	a) Mettere in posizione "I". b) Sostituzione fusibili interrotti. Se un fusibile si interrompe nuovamente individuare le cause che provocano l'inconveniente. c) Controllare l'efficienza, collegamenti e componenti (pulsanti, teleruttore, sonda termica, trasformatore).	
È possibile la manovra di salita ma non quella di discesa	a) Elettrovalvola di discesa bloccata nella posizione di chiusura.	a) Vedere il capitolo "Manutenzione".	
La discesa avviene con velocità estremamente lenta	a) La valvola regolatrice di portata non funziona regolarmente.	a) Vedere il capitolo "Manutenzione".	
Il motore gira regolarmente ma non si riesce ad effettuare il sollevamento	a) Elettrovalvola di discesa bloccata nella posizione di apertura. b) Filtro di aspirazione pompa intasato. c) Giunto di trascinamento rotto. d) Malfunzionamento della valvola di taratura.	a) Vedere il capitolo "Manutenzione". b) Pulire il filtro. c) Sostituire il giunto. d) Chiedere l'intervento dell'assistenza tecnica.	
Il motore gira regolarmente ma la velocità di salita è estremamente lenta	a) Elettrovalvola di discesa parzialmente aperta. b) Filtro di aspirazione pompa parzialmente intasato. c) Pompa usurata o danneggiata. d) Malfunzionamento della valvola di taratura. e) Guarnizioni usurate nei cilindri idraulici.	a) Vedere il capitolo "Manutenzione". b) Pulire il filtro. c) Sostituire la pompa. d) Chiedere l'intervento dell'assistenza tecnica. e) Sostituire le guarnizioni.	
Non riesce a sollevare la portata nominale	a) Malfunzionamento della valvola di taratura. b) Pompa usurata o danneggiata.	a) Richiedere l'intervento del servizio di assistenza del rivenditore. b) Controllare l'efficienza della pompa ed eventualmente sostituirla.	
Arresto durante manovra di discesa	a) Eventuale ostacolo sotto una pedana. b) un arpione inserito	a) Rimuovere l'ostacolo. b) verificare arpioni	
Mancato azionamento dei cilindri di sgancio	a) Malfunzionamento della elettrovalvola di sgancio. b) Guarnizione del cilindro di sgancio usurata o danneggiata. c) Strozzatura o danneggiamento nei tubi pneumatici.	a) Vedere il Capitolo "Manutenzione". b) Sostituire la guarnizione. c) Controllare i tubi.	

9. PROBLEMS

Some problems which may arise while using the lift are listed here below. SPACE declines all responsibility for damages to people, animals and objects caused by unauthorized staff. Moreover, if faults occur you are advised to contact the technical service (After-Sales) to receive advice and information on how to carry out work and/or adjustments in maximum safety conditions, thus avoiding the risk of causing damages to people, animals and objects.

Technical service is required. Intervention by others prohibited.

PROBLEM	CAUSE	SOLUTION	
Machine not working	a) Main switch to “0” b) Transformer fuse or general protective fuses interrupted c) Electrical system faulty	a) Turn to “I”. b) Replace used fuses. If a fuse interrupts again, find the cause of the problem c) Check efficiency, components and connections (push-buttons, contactor, thermal probe, transformer).	
Machine carries out rise movement but not descent	a) Descent solenoid valve blocked in closed position	a) See “Maintenance” chapter	
Descent is carried out at extremely slow speed	a) The flow regulating valve is not working properly	a) See “Maintenance” chapter	
The motor is working properly but lifting cannot be carried out	a) Descent solenoid valve blocked in open position. b) Pump suction filter clogged. c) Drive joint broken d) Calibrating valve not working properly	a) See “Maintenance” chapter. b) Clean filter c) Replace joint d) Ask for technical assistance	
The motor is working properly but the rise speed is extremely slow	a) The descent solenoid valve is partially open. b) Pump suction filter partially clogged c) Worn or damaged pump d) Calibrating valve not working properly e) Worn seals in hydraulic cylinders.	a) See “Maintenance” chapter. b) Clean filter. c) Replace pump. d) Ask for technical assistance e) Replace seals.	
The rated capacity cannot be raised	a) Calibrating valve not working properly. b) Worn or damaged pump.	a) Ask for dealer’s assistance. b) Check pump efficiency and replace if necessary.	
Stop during down-shift	a) Possible obstacle under the platform b) latch in	a) Remove obstacle b) check latches	
Release cylinders not working	a) Release solenoid valve not working properly. b) Worn or damaged release cylinder seal. c) Pneumatic hoses damaged or throttled	a) See “Maintenance” chapter. b) Replace seal. c) Check hoses.	

9. BETRIEBSSTÖRUNGEN

Nachstehend sind einige der Betriebsstörungen, die während der Bedienung der Hebebühne auftreten könnten, aufgeführt. Die Firma SPACE übernimmt in keinem Fall die Haftung für eventuelle durch Eingriffe seitens nicht autorisierten Personals verursachte Schäden an Personen, Tieren oder Gegenständen. Bei Betriebsstörungen sofort mit dem Technischen Kundendienst Kontakt aufnehmen, um Anweisungen zur Ausführung der Eingriffe und/oder Einstellungen unter Berücksichtigung der notwendigen Sicherheitsmaßnahmen zu erhalten und Geefahren für Personen, Tiere oder Sachen zu vermeiden.

Muss vom technischen Kundendienst ausgeführt werden. Eingriff verboten!

BETRIEBSSTÖRUNG	URSACHEN	ABHILFE	
Kein Betrieb	a) Hauptschalter auf “0” gestellt. b) Transformatorsicherung oder allgemeine Schmelzsicherungen durchgebrannt. c) Störung der Elektroanlage.	a) Hauptschalter auf “1” drehen. b) Durchgebrannte Sicherungen auswechseln. Brennt eine Sicherung nochmals durch, nach den Störursachen suchen. c) Funktionstüchtigkeit, Anschlüsse und Komponenten (Tasten, Fernschalter, Wärmefühler, Transformator) überprüfen.	
Heben möglich, jedoch Absenken nicht	a) Absenkelektroventil in Schließposition blockiert.	a) Siehe Kapitel “Instandhaltung”.	
Absenkgeschwindigkeit extrem niedrig	a) Stromventil funktioniert nicht einwandfrei.	a) Siehe Kapitel “Instandhaltung”.	
Motor dreht, aber Heben nicht möglich	a) Absenkelektroventil in Öffnungsposition blockiert. b) Pumpensaugfilter verstopft. c) Mitnehmerkupplung defekt. d) Eichungsventil funktioniert nicht einwandfrei.	a) Siehe Kapitel “Instandhaltung”. b) Filter reinigen. c) Kupplung ersetzen. d) Technischen Kundendienst anrufen.	
Motor dreht, aber Hebegeschwindigkeit extrem niedrig	a) Absenkelektroventil teilweise offen. b) Pumpensaugfilter teilweise verstopft. c) Pumpe abgenutzt oder beschädigt. d) Eichungsventil funktioniert nicht einwandfrei. e) Hydraulikzylinderdichtungen abgenutzt.	a) Siehe Kapitel “Instandhaltung””. b) Filter reinigen. c) Pumpe ersetzen. d) Technischen Kundendienst anrufen. e) Dichtungen ersetzen.	
Heben der Nenntraglast nicht möglich	a) Eichungsventil funktioniert nicht einwandfrei. b) Pumpe abgenutzt oder beschädigt.	a) Kundendienst des Vertragshändlers anrufen. b) Pumpe auf Funktionstüchtigkeit überprüfen und ggf. auswechseln.	
Anhalten während des Absenkens	a) Mögliches Hinderniss unter einer der zwei Fahrschienen. b) ein Sperrzahn eingehakt	a) Hindernis entfernen. b) Sperrzähne überprüfen	
Entkupplungszylinder werden nicht betätigt	a) Entkupplungselektroventil funktioniert nicht einwandfrei. b) Dichtung des Auslösezylinders abgenutzt oder beschädigt. c) Druckluftleitungen geknickt oder beschädigt.	a) Siehe Kapitel “Instandhaltung”. b) Dichtung ersetzen. c) Leitungen überprüfen.	

9. PANNES EVENTUELLES

Nous fournissons ici la liste des inconvénients susceptibles de se manifester pendant le fonctionnement du pont. La Société SPACE décline toute responsabilité pour les dommages provoqués aux personnes, aux animaux ou aux choses et dus à l'intervention de la part de personnes non autorisées. C'est pourquoi, en cas de panne, il est vivement recommandé de s'adresser le plus rapidement possible au Service Après-Vente qui fournira toutes les informations utiles pour réaliser les opérations et/ou les réglages en toute sécurité, et éviter de provoquer des dommages aux personnes, aux animaux et aux choses.

L'intervention du Service Après-Vente est nécessaire. Toute autre intervention est interdite.

PANNES EVENTUELLES	CAUSES	REMEDES	
Le pont ne fonctionne pas	a) Interrupteur général sur la position "0". b) Fusibles du transformateur grillés. c) Panne de l'installation électrique.	a) Mettre l'interrupteur sur la position "I". b) Remplacer les fusibles grillés. Si un fusible grille encore, en rechercher la cause. c) Contrôler l'efficacité, les branchements et les composantes (poussoirs, télérupteur, sonde thermique, transformateur).	
Seule la manoeuvre de montée est possible, la descente non	a) L'électrovanne de descente est bloquée sur la position "fermée".	a) Consulter le chapitre "Entretien".	
La manoeuvre de descente est extrêmement lente	a) La vanne de réglage de la capacité ne fonctionne pas régulièrement.	a) Consulter le chapitre "Entretien".	
Le moteur tourne régulièrement mais impossible d'effectuer le levage.	a) L'électrovanne de descente est bloquée sur la position "ouvert". b) Le filtre d'aspiration de la pompe est bouché. c) Le joint d'entraînement est cassé. d) La vanne de réglage ne fonctionne pas régulièrement.	a) Consulter le chapitre "Entretien". b) Nettoyer le filtre. c) Remplacer le joint. d) S'adresser au Service Après-Vente.	
Le moteur tourne régulièrement mais la vitesse de montée est extrêmement lente	a) L'électrovanne de descente est partiellement ouverte. b) Le filtre d'aspiration de la pompe est partiellement bouché. c) Pompe usée ou endommagée. d) La vanne de réglage ne fonctionne pas correctement. e) Les joints des vérins hydrauliques sont usés.	a) Consulter le chapitre "Entretien". b) Nettoyer le filtre. c) Remplacer la pompe. d) S'adresser au Service Après-Vente. e) Remplacer les joints.	
Le pont n'arrive pas à soulever la portée nominale	a) La vanne de réglage ne fonctionne pas correctement. b) Pompe usée ou endommagée.	a) S'adresser au Service Après-Vente. b) Contrôler l'efficacité de la pompe et la remplacer si nécessaire.	
Arrêt durant manœuvre descente	a) Eventuel obstacle sous un chemin de roulement. b) cliquet enclenché	a) Eliminer l'obstacle b) vérifier	
Les cylindres de dégagement ne s'actionnent pas	a) L'électrovanne de dégagement ne fontionne pas correctement. b) Le joint du cylindre de dégagement est usé ou endommagé. c) Rétrécissement ou détérioration dans les tuyaux pneumatiques.	a) Consulter le chapitre "Entretien". b) Remplacer le joint. c) Contrôler les tuyaux.	

9. INCONVENIENTES

A continuación indicamos algunos de los posibles inconvenientes que pueden surgir durante el funcionamiento del Puente. SPACE declina toda responsabilidad por los daños causados a personas, animales o cosas, debidos a la intervención de personal no autorizado. Por lo tanto, cuando se verifica una avería, se recomienda contactar lo antes posible la asistencia técnica para disponer de las instrucciones necesarias para poder realizar las operaciones y/o regulaciones en condiciones de máxima seguridad, evitando de esta manera el riesgo de causar daños a personas, animales y cosas.

Es necesario que intervenga la asistencia técnica. Está prohibido intervenir personalmente.

INCONVENIENTES	CAUSAS	SOLUCIONES	
El puente no funciona	a) interruptor general en posición “0”. b) Fusible del transformador o fusibles de protección general c) Avería en la instalación eléctrica.	a) Poner en la posición “I”. b) Sustituir los fusibles interrumpidos. Si un fusible se interrumpe nuevamente localizar las causas que provocan el inconveniente. c) Controlar la eficacia, las conexiones y los componentes (pulsadores, telerruptor, sonda térmica, transformador).	
Realiza sólo la maniobra de subida pero no la de bajada	a) La electroválvula de descenso está bloqueada en la posición de cierre.	a) Consultar el capítulo “Mantenimiento”.	
La maniobra de descenso es demasiado lenta	a) La válvula reguladora de capacidad no funciona correctamente.	a) Consultar el capítulo “Mantenimiento”.	
El motor gira normalmente pero no se puede efectuar la elevación	a) La electroválvula de descenso está bloqueada en la posición de abertura. b) El filtro de aspiración de la bomba está atascado. c) La junta de arrastre está rota. d) La válvula de calibrado no funciona correctamente.	a) Consultar el capítulo “Mantenimiento”. b) Limpiar el filtro c) Cambiar la junta. d) Solicitar la intervención del servicio de asistencia técnica.	
El motor gira normalmente pero la velocidad de subida es demasiado lenta	a) La electroválvula de descenso está parcialmente abierta. b) El filtro de aspiración de la bomba está parcialmente atascado c) La bomba está desgastada o dañada. d) La válvula de calibrado no funciona correctamente. e) Las juntas de los cilindros hidráulicos están desgastadas.	a) Consultar el capítulo “Mantenimiento”. b) Limpiar el filtro c) Cambiar la bomba. d) Solicitar la intervención del servicio de asistencia técnica. e) Cambiar las juntas.	
No consigue levantar la capacidad nominal	a) La válvula de calibrado no funciona correctamente. b) La bomba está gastada o dañada.	a) Solicitar la intervención del servicio de asistencia del distribuidor. b) Controlar la eficacia de la bomba y si fuera necesario cambiarla.	
Parada durante operación de bajada	a) Eventual obstáculo debajo de la plataforma. b) un trinquete insertado	a) Eliminar el obstáculo. b) controlar trinquetes	
Los cilindros de desenganche no se accionan	a) La electroválvula de desenganche no funciona correctamente. b) La junta del cilindro de desenganche está desgastada o averiada. c) Los tubos neumáticos se han ahogado o deteriorado.	a) Consultar el Capítulo “Mantenimiento”. b) Cambiar la junta. c) Controlar los tubos.	

10. ACCANTONAMENTO

- In caso di accantonamento per lungo periodo è necessario scollegare le fonti d'alimentazione, svuotare il/ i serbatoi contenenti i liquidi di funzionamento e provvedere alla protezione di quelle parti che potrebbero risultare danneggiate in seguito al deposito di polvere. Provvedere ad ingrassare le parti che si potrebbero danneggiare in caso di essicazione. In occasione della rimessa in funzione sostituire le guarnizioni indicate nella parte ricambi.

10.1 ROTTAMAZIONE

- Allorché si decida di non utilizzare più questo apparecchio, si raccomanda di renderlo inoperante. Si raccomanda di rendere innocue quelle parti suscettibili di causare fonte di pericolo.
- Valutare la classificazione del bene secondo il grado di smaltimento. Rottamare come rottame di ferro e collocare nei centri di raccolta previsti.
- Se considerato rifiuto speciale, smontare e dividere in parti omogenee, smaltire quindi secondo le leggi vigenti.

---

10. STORAGE

- If the equipment is to be stored away for long periods, disconnect all supplies, drain all tanks containing liquids used for machine operation and protect any parts which could be damaged by dust. Grease all parts which could damage if left to dry. Change the seals indicated in the spare parts section before operating the equipment.

10.1 MACHINE DISPOSAL

- If the equipment is to be placed out of service permanently, take the necessary measures to render it inoperative. Be sure to render harmless any parts that could be a source of danger.
- Determine the correct class of disposal for the equipment. Dispose of as scrap metal at an authorised collection centre.
- If the equipment is to be treated as special waste, dismantle, group component parts by type of material and dispose of according to applicable rules.

---

10. EINLAGERUNG

- Soll die Hebebühne über längere Zeit eingelagert werden, ist sie von den Versorgungsanschlüssen zu trennen. Den/die mit Betriebsflüssigkeit gefüllten Behälter entleeren und alle Teile schützen, die durch Staubablagerungen beschädigt werden könnten. Teile schmieren, die durch Austrocknen beschädigt werden könnten. Bei der erneuter Inbetriebnahme die im Ersatzteilverzeichnis aufgeführten Dichtungen ersetzen.

10.1 VERSCHROTTUNG

- Bei endgültiger Außerbetriebsetzung der vorliegenden Vorrichtung muss diese betriebsuntauglich gemacht werden. Dazu alle Teile unschädlich machen, die Gefahren hervorrufen könnten.
- Den Entsorgungsgrad der Vorrichtung überprüfen. Als Eisenschrott verschrotten und an den dafür vorgesehenen Sammelstellen abgeben.
- Wird die Vorrichtung als Sondermüll betrachtet, ist diese in gleichartige Teile zu zerlegen und nach den geltenden Gesetzesvorschriften zu entsorgen.

---

10. STOCKAGE

- En cas de stockage prolongé il faut débrancher les sources d'alimentation, vider le ou les réservoirs qui contiennent les liquides pour le fonctionnement et protéger les parties qui risquent d'être endommagées par les dépôts de poussière. Graisser les parties qui risquent de s'endommager si elles sèchent. Lors de la remise en service, remplacer les joints mentionnés au paragraphe des Pièces de rechange.

10.1 DEPOSE

- Si vous avez décidé de ne plus utiliser cet équipement, nous vous recommandons de le rendre inopérant. Intervenir sur les parties dangereuses pour éviter la création de situations de danger.
- Estimer la classification du bien d'après le degré d'élimination. Eliminer au même titre que le fer et déposer dans des centres de ramassage spéciaux.
- Si l'équipement est considéré comme un déchet spécial, démonter et séparer les parties homogènes, et éliminer en conformité avec les lois en vigueur.

---

10. DESUSO

- En caso que no se utilice durante un largo período hay que desconectar las fuentes de alimentación, vaciar el/los depósito/s que contienen los líquidos de funcionamiento y proteger las partes que se podrían dañar si se depositase polvo. Engrasar las partes que se podrían dañar si se secasen. Si se vuelve a poner en marcha, sustituir las juntas indicadas en la sección piezas de recambio.

10.1 DESGUACE

- En el momento en que se decida no usar más este equipo, se aconseja convertirlo en un equipo inoperante. Se aconseja hacer inocuas las partes que puedan ser fuente de peligro.
- Valorar la clasificación del bien según el grado de desguace. Reducir a chatarra y colocarla en los centros de recogida previstos.
- Si está considerado como residuo especial, desmontar y dividir en partes homogéneas, eliminándolas según las leyes vigentes.

SCHEMA IMPIANTO ELETTRICO — WIRING DIAGRAM — SCHALTPLAN ELEKTROANLAGE — SCHEMA DE L'INSTALLATION ELECTRIQUE — ESQUEMA DE LA INSTALACION ELECTRICA

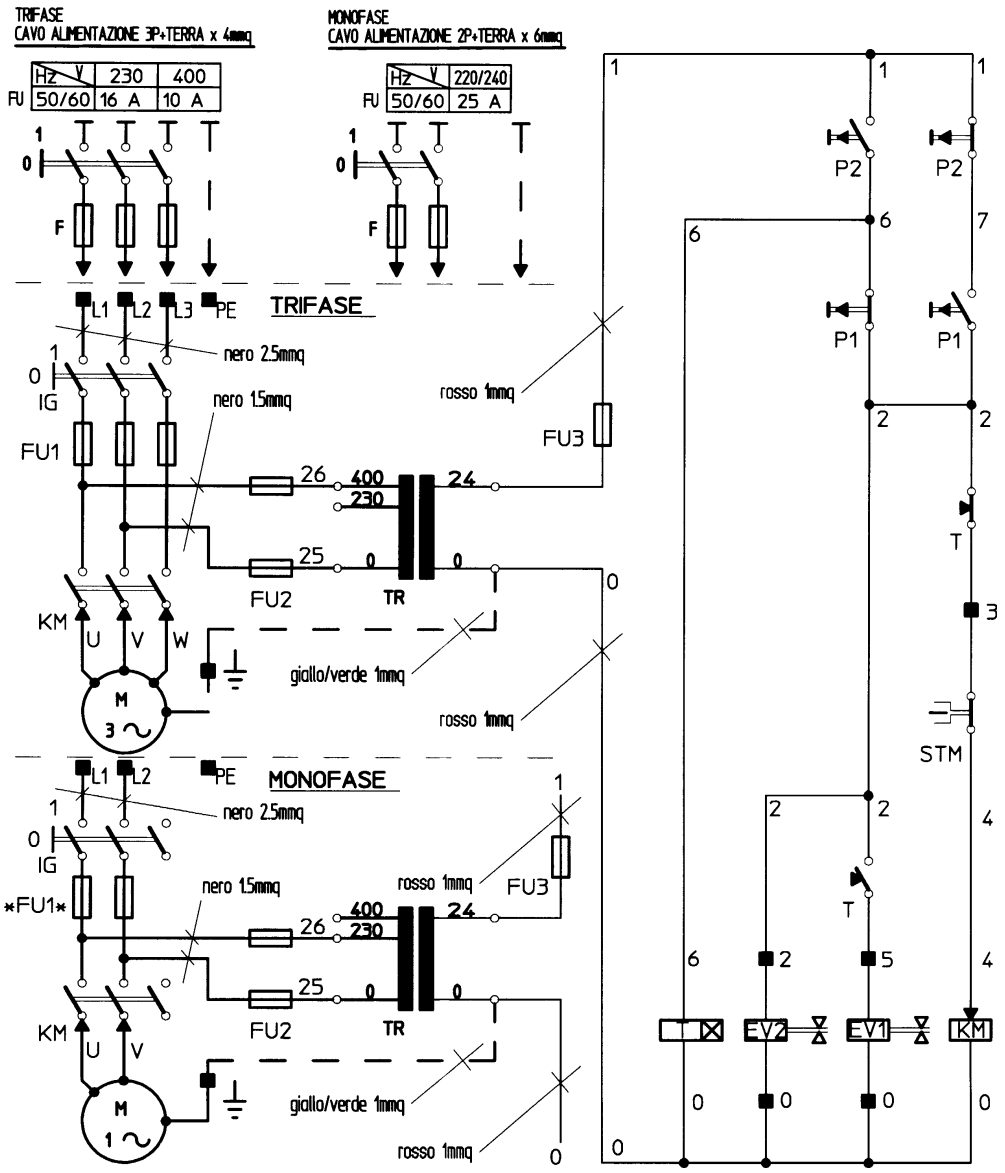

LEGENDA IMPIANTO ELETTRICO — WIRING SYSTEM KEY

■	MORSETTO	TERMINAL
TR	TRASFORMATORE 30 VA	CONTROL TRANSFORMER 30 VA
T	TEMPORIZZATORE RITARDO APERTURA EV1	EV1 OPENING DELAY TIMER
STM	TERMOSONDA MOTORE	MOTOR THERMAL SENSOR
KM	CONTATTORE COMANDO MOTORE	MOTOR CONTROL CONTACTOR
P2	PULSANTE DISCESA	DOWNSTROKE BUTTON
P1	PULSANTE SALITA	UPSTROKE BUTTON
M	MOTORE	MOTOR
IG	INTERRUTTORE GENERALE	MAIN SWITCH
FU3	FUSIBILE PROTEZIONE SECONDARIO TR 5 x 20 2A 250V RAPIDO	SECONDARY PROTECTION FUSE TR 5 x 20 2A 250V RAPID
FU2	FUSIBILE PROTEZIONE PRIMARIO TR 5 x 20 1A 250V RAPIDO (VERSIONI 230 V) 10.3 x 38 1A 500V gl (VERSIONI 400V)	PRIMARY PROTECTION FUSE TR 5 x 20 1A 250 V RAPID (230V VERSIONS) 10.3 x 38 1A 500V gl (400 V VERSIONS)
FU1	TERNA FUSIBILI PROTEZIONE LINEA MOTORE 10.3 x 38 16A 500V aM (versioni 230V) 10.3 x 38 10A 500V aM (versioni 400V)	MOTOR LINE PROTECTION FUSES 10.3 x 38 16A 500V aM (230V versions) 10.3 x 38 10A 500V aM (400V versions)
FU1	FUSIBILI PROTEZIONE LINEA MOTORE MONOFASE 10.3 x 38 25A 380V aM	FUSES FOR SINGLE PHASE MOTOR LINE 10.3 x 38 25A 380V aM
EV2	ELETTROALVOLA SGANCIO ARPIONI	HOOK RELEASE SOLENOID VALVE
EV1	ELETTROVALVOLA DISCESA	DESCENT SOLENOID VALVE

Tab. 5

SCHEMA IMPIANTO IDRAULICO | **HYDRAULIC SYSTEM DIAGRAM** | **SCHALTPLAN HYDRAULIKANLAGE** | **SCHEMA DE L'INSTALLATION HYDRAULIQUE** | **ESQUEMA INSTALACIÓN HIDRÁULICA**

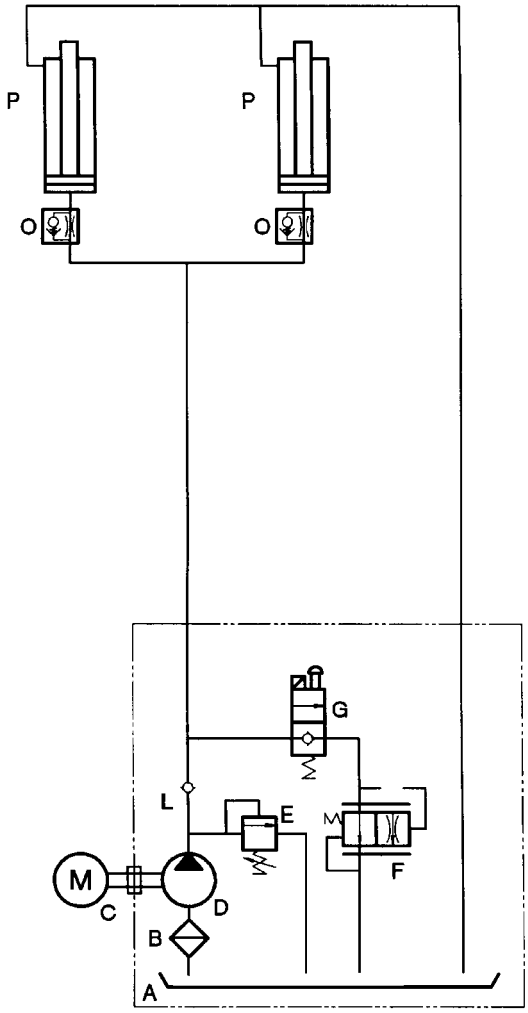

LEGENDA IMPIANTO IDRAULICO | **LEGEND TO PNEUMATIC SYSTEM**

A	SERBATOIO	TANK
B	FILTRO	FILTER
C	MOTORE 2,6	MOTOR 2.6
D	POMPA 3,2	PUMP 3,2
E	VALVOLA DI TARATURA (270 BAR)	SETTING VALVE (270 BAR)
F	VALVOLA DI REGOLAZIONE DI PORTATA AUTOCOMPENSATA	SELF-COMPENSATED FLOW RATE ADJUSTING VALVE
G	ELETTROVALVOLA DI DISCESA (EV1)	DOWN-SHIFT SOLENOID VALVE (EV1)
L	VALVOLA DI NON RITORNO	CHECK VALVE
O	VALVOLA ROTTURA TUBI	VALVE FOR TUBE FAILURE
P	PISTONI Ø 65	PISTONS Ø 65

Tab. 6

SCHEMA IMPIANTO PNEUMATICO | DIAGRAM OF PNEUMATIC SYSTEM | SCHALTPLAN DRUCKLUFTANLAGE | SCHEMA DE L'INSTALLATION PNEUMATIQUE | ESQUEMA DE LA INSTALACION NEUMATICA

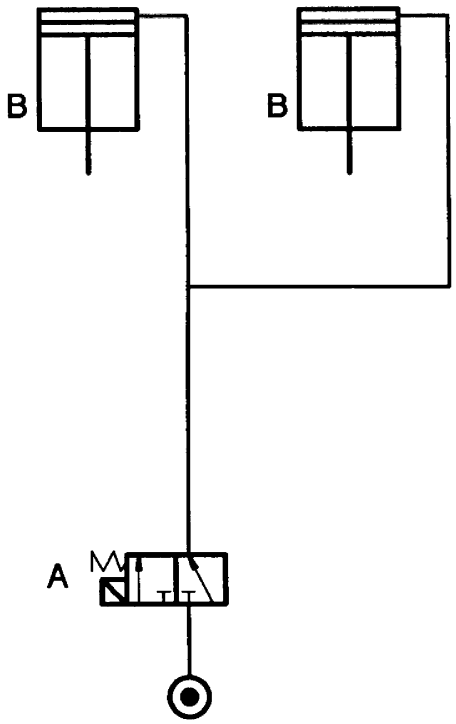

LEGENDA IMPIANTO PNEUMATICO | **LEGEND TO PNEUMATIC SYSTEM**

B	CILINDRETTO AZIONAMENTO LEVA SGANCIO ARPIONI	CYLINDER FOR LATCH RELEASE LEVER
A	ELETTROVALVOLA CILINDRETTI SGANCIO ARPIONI	SOLENOID VALVE FOR LATCH RELEASE CYLINDERS

Tab. 7

12. RICAMBI

12.1 Come richiedere i ricambi

Per ricevere i ricambi desiderati occorre indicare:

- Modello della macchina (per esempio: SB 1450)
- Anno di costruzione
- Numero di matricola
- Dalla prima pagina del manuale: **0575-M.....-....**
- Il numero della tavola
- Il numero di riferimento del ricambio stesso.

12.2 Indice tavole ricambi

La **Fig. 21** rappresenta l'indice figurato delle macchine.
La consultazione di tale figura e dell'indice qui di seguito riportato, permette una rapida individuazione dei principali gruppi che costituiscono le macchine e delle relative tavole per l'ordinazione delle parti di ricambio.

12. SPARE PARTS

12.1 How to order spare parts

Remember to mention this information when ordering spare parts:

- Machine model (e.g.: SB 1450)
- Year of manufacture
- Serial number **0575-M.....-....** (see first page of manual)
- Table no.
- Reference no. of required spare part.

12.2 Spare parts summary

Fig. 21 shows the machines in detail. That figure and the following summary allow quick identification of machine main units and relevant tables for ordering spare parts.

12. ERSATZTEILE

12.1 Anweisungen für Ersatzteilbestellungen

Bitte beim Bestellen der Ersatzteile folgende Daten angeben:

- Maschinen-/Ausrüstungsmodell (z.B. SB 1450)
- Baujahr
- Seriennummer
- Code-Nr. auf der 1. Seite der Betriebsanleitung **0575-M.....-....**
- Tafelnummer
- Code-Nr. des gewünschten Ersatzteils.

12.2 Tafelverzeichnis

Die **Abb. 21** beinhaltet das bildliche Verzeichnis der Maschinen. Die Konsultation dieser Abbildung und des nachstehenden Verzeichnisses ermöglicht ein schnelles Auffinden der Hauptgrupppen, die die Maschinen bilden und der entprechenden Ersatzteiltafeln.

12. PIECES DETACHEES

12.1 Comment commander des pièces détachées?

Lors d'une commande de pièces détachées, il faut préciser:

- Le modèle de la machine (par exemple SB 1450)
- L'année de fabrication
- Le numéro de série
- La référence indiquée à la première page de la notice **0575-M.....-....**
- Le numéro de la planche
- Le numéro de référence de la pièce.

12.2 Sommaire planches

La **Fig. 21** est une représentation figurée des machines. La consultation de la figure et du sommaire ci-après, vous permet de reconnaître aisément les principaux ensembles des machines et des planches correspondantes pour commander les pièces détachées.

12. REPUESTOS

12.1 Cómo pedir las piezas de repuesto

Para recibir los repuestos deseados es necesario indicar:

- Modelo de la máquina (por ejemplo: SB 1450)
- Año de construcción
- Número de matrícula
- En la primera página del manual: **0575-M.....-....**
- El número de la tabla
- El número de referencia del repuesto.

12.2 Índice tablas

La **Fig. 21** representa el índice figurado de las máquinas. La consulta de tal figura y del índice permite una rápida individualización de los principales grupos que constituyen las máquinas y de las relativas tablas para la orden de pedido de las partes de recambio.

TAVOLA	**1/1**	Tavola adesivi e dispositivi segnalazione pericolo	SB 1450
TAVOLA	**2/0**	Tavola pedane sollevatore	SB 1450
TAVOLA	**3/2**	Tavola sollevatore	SB 1450
TAVOLA	**4/1**	Tavola cilindri	SB 1450
TAVOLA	**5/1**	Tavola centralina oleodinamica - Vers. 3 Ph	SB 1450
TAVOLA	**5A/0**	Tavola centralina oleodinamica - Vers. 1 Ph - 50/60 Hz	SB 1450
TAVOLA	**6/0**	Tavola impianto idraulico	SB 1450
TAVOLA	**7/0**	Tavola impianto pneumatico	SB 1450
TAVOLA	**8/1**	Tavola impianto elettrico - Vers. 3 Ph	SB 1450
TAVOLA	**8A/0**	Tavola impianto elettrico - Vers. 1 Ph - 50/60 Hz	SB 1450

TABLE	**1/1**	Table for labels and danger warning devices	SB 1450
TABLE	**2/0**	Lift platform table	SB 1450
TABLE	**3/2**	Lift table	SB 1450
TABLE	**4/1**	Cylinders table	SB 1450
TABLE	**5/1**	Hydraulic control unit table - Vers. 3 Ph	SB 1450
TABLE	**5A/0**	Hydraulic control unit table - Vers. 1 Ph - 50/60 Hz	SB 1450
TABLE	**6/0**	Hydraulic pump table	SB 1450
TABLE	**7/0**	Compressed air system table	SB 1450
TABLE	**8/1**	Wiring diagram table - Vers. 3 Ph	SB 1450
TABLE	**8A/0**	Wiring diagram table - Vers. 1 Ph - 50/60 Hz	SB 1450

TABELLE	**1/1**	Tafel - Aufkleber und Gefahrenanzeigen	SB 1450
TABELLE	**2/0**	Tafel - Hebebühnenfahrschienen	SB 1450
TABELLE	**3/2**	Tafel - Heber	SB 1450
TABELLE	**4/1**	Tafel - Zylinder	SB 1450
TABELLE	**5/1**	Tafel - Öldynamische Zentrale - Vers. 3 Ph	SB 1450
TABELLE	**5A/0**	Tafel - Öldynamische Zentrale - Vers. 1 Ph - 50/60 Hz	SB 1450
TABELLE	**6/0**	Tafel - Hydraulikanlage	SB 1450
TABELLE	**7/0**	Tafel - Pneumatikanlage	SB 1450
TABELLE	**8/1**	Tafel - Elektroanlage - Vers. 3 Ph	SB 1450
TABELLE	**8A/0**	Tafel - Elektroanlage - Vers. 1 Ph - 50/60 Hz	SB 1450

PLANCHE	**1/1**	Planche autocollants et dispositifs de signalisation de danger	SB 1450
PLANCHE	**2/0**	Planche élévateur chemins de roulement	SB 1450
PLANCHE	**3/2**	Planche élévateur	SB 1450
PLANCHE	**4/1**	Planche vérins	SB 1450
PLANCHE	**5/1**	Planche centrale oléodynamique - Vers. 3 Ph	SB 1450
PLANCHE	**5A/0**	Planche centrale oléodynamique - Vers. 1 Ph - 50/60 Hz	SB 1450
PLANCHE	**6/0**	Planche installation hydraulique	SB 1450
PLANCHE	**7/0**	Planche installation pneumatique	SB 1450
PLANCHE	**8/1**	Planche installation électrique - Vers. 3 Ph	SB 1450
PLANCHE	**8A/0**	Planche installation électrique - Vers. 1 Ph - 50/60 Hz	SB 1450

TABLA	**1/1**	Tabla adhesivos y dispositivos señalización peligro	SB 1450
TABLA	**2/0**	Tabla elevador plataformas	SB 1450
TABLA	**3/2**	Tabla elevador	SB 1450
TABLA	**4/1**	Tabla cilindros	SB 1450
TABLA	**5/1**	Tabla distribuidor hidráulico - Vers. 3 Ph	SB 1450
TABLA	**5A/0**	Tabla distribuidor hidráulico - Vers. 1 Ph - 50/60 Hz	SB 1450
TABLA	**6/0**	Tabla instalación hidraulica	SB 1450
TABLA	**7/0**	Tabla instalación neumática	SB 1450
TABLA	**8/1**	Tabla de la instalación eléctrica - Vers. 3 Ph	SB 1450
TABLA	**8A/0**	Tabla de la instalación eléctrica - Vers. 1 Ph - 50/60 Hz	SB 1450

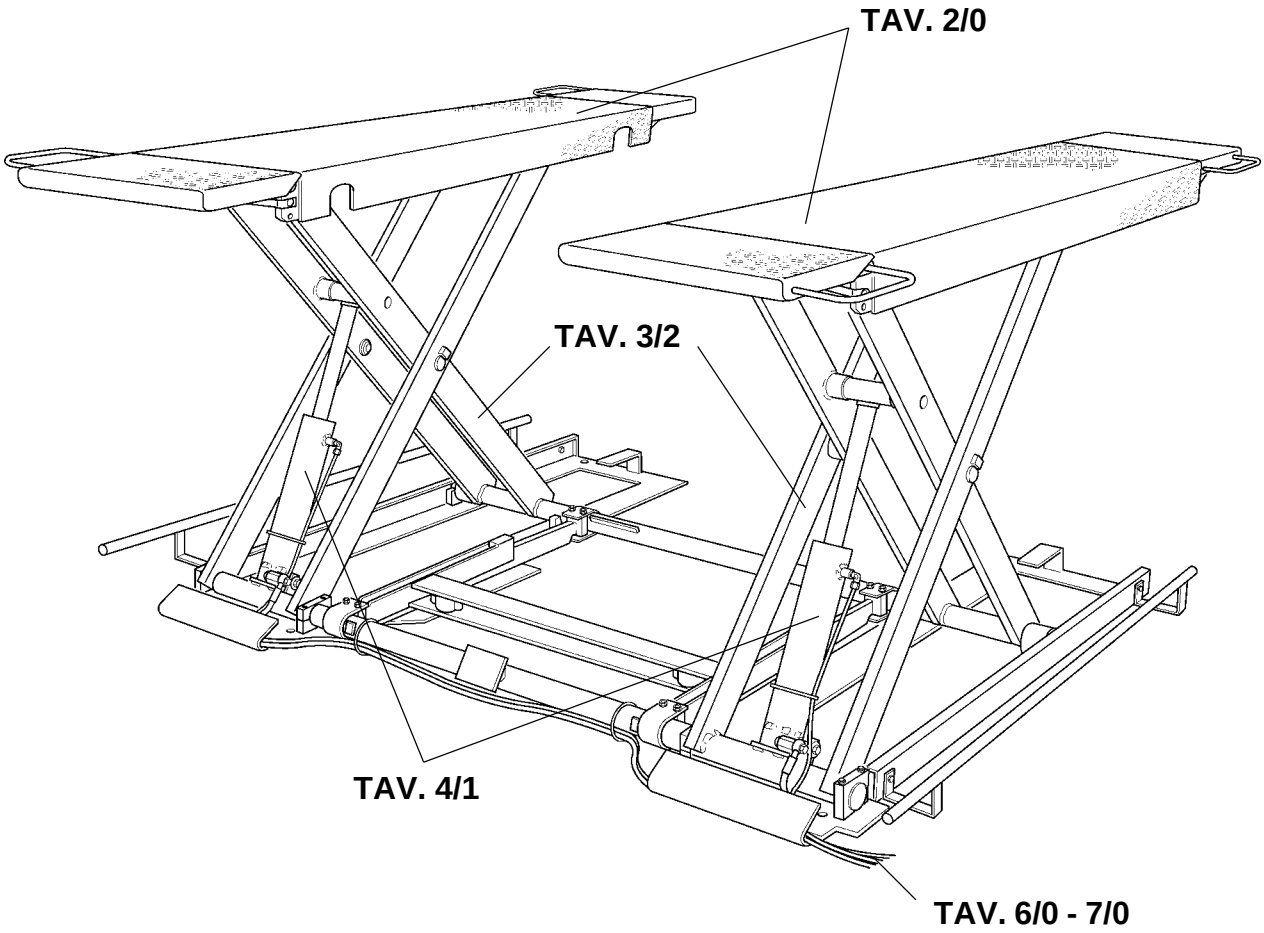

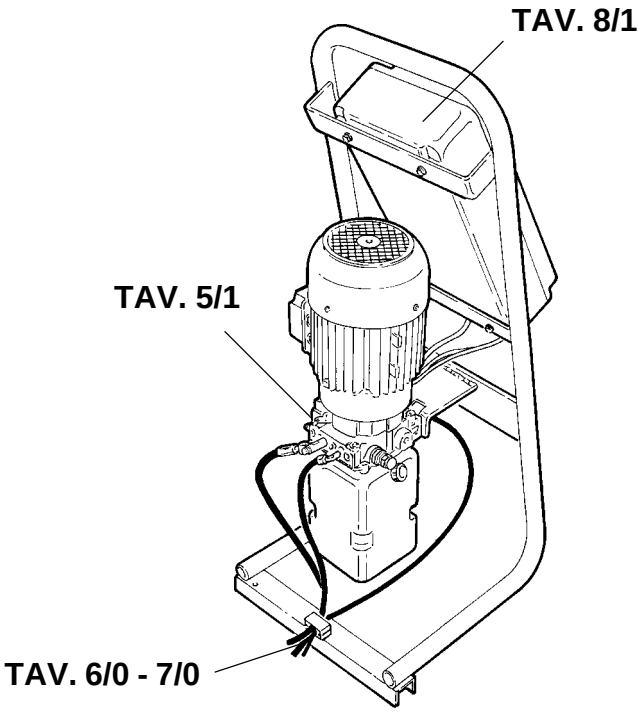

Fig.21

	Denominazione tavola - Table definition	Valida per i modelli - Apply to models	N°tavola / Tableno	Indice di modifica / Change index
SPACE	**TAVOLA ADESIVI E DISPOSITIVI SEGNALAZIONE PERICOLO** **TABLE FOR LABELS AND DANGER WARNING DEVICES**	SB 1450	**1/1**	

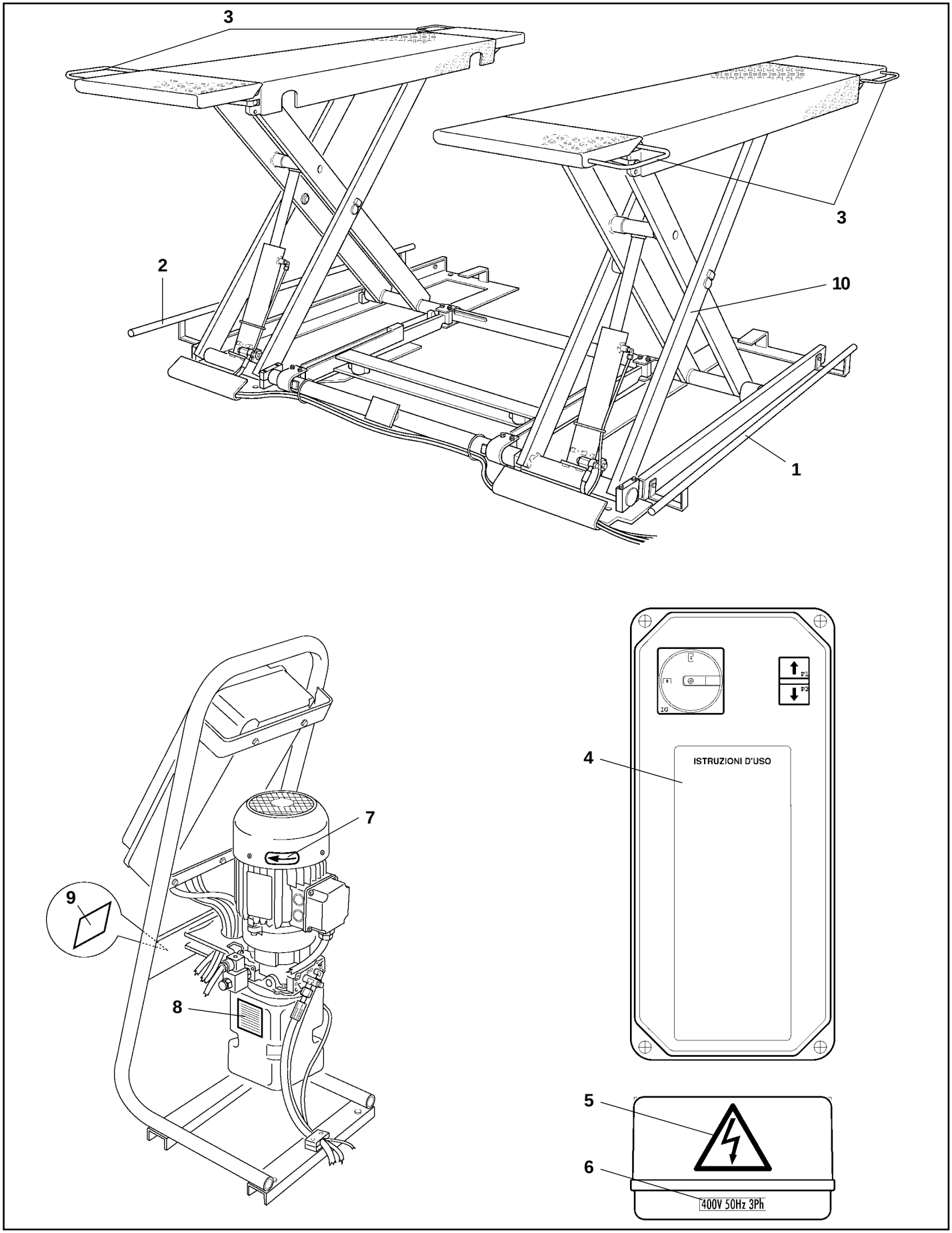

18/09/03

	Denominazione tavola - Table definition	Valida per i modelli - Apply to models	N°tavola / Tableno	Indice di modifica / Change index
SPACE	**TAVOLA PEDANE SOLLEVATORE** **LIFT PLATFORM TABLE**	SB 1450	**2**	**/0**

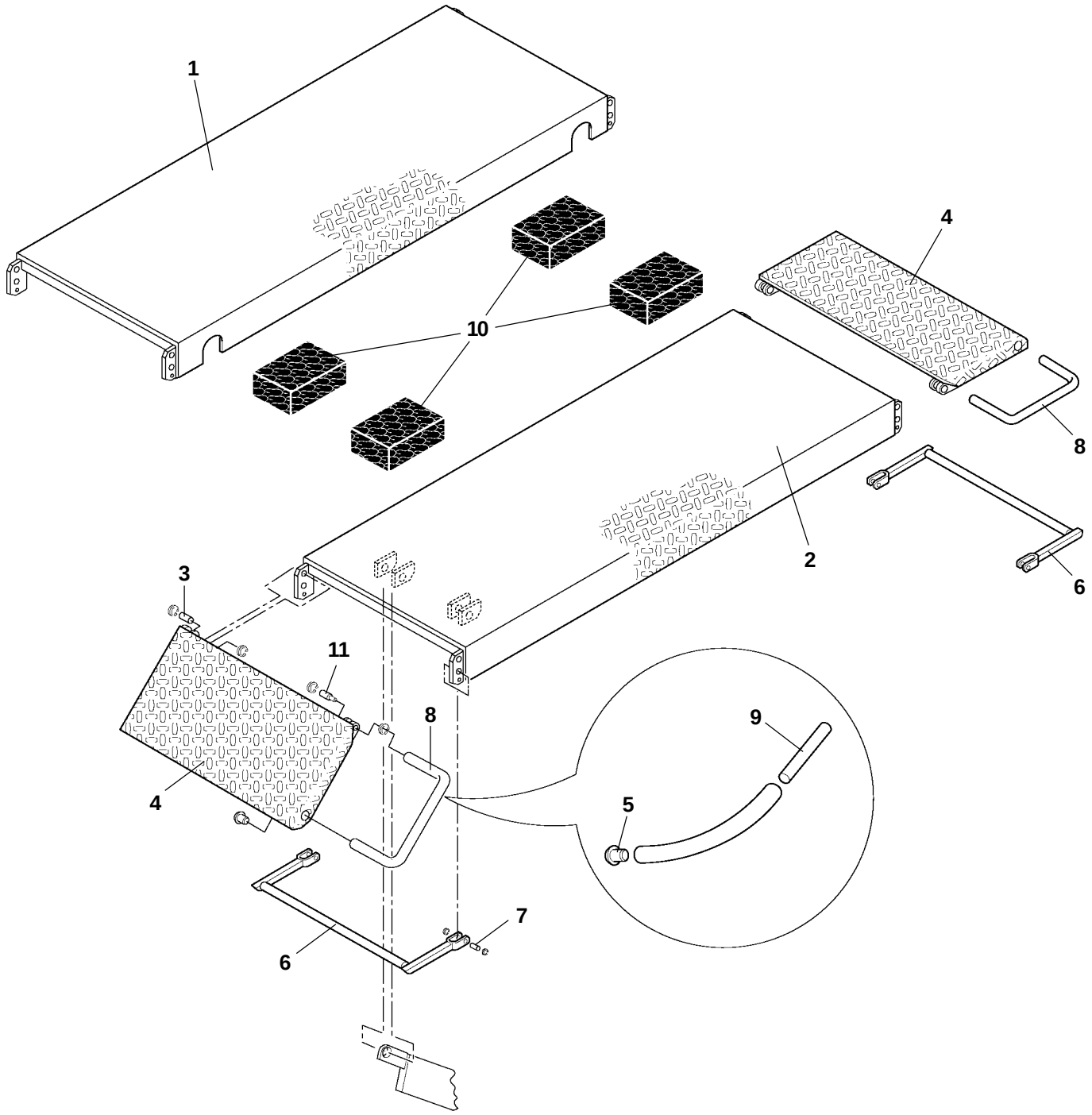

18/09/03

	Denominazione tavola - Table definition	Valida per i modelli - Apply to models	N°tavola / Tableno	Indice di modifica / Change index
SPACE	**TAVOLA SOLLEVATORE** **LIFT TABLE**	SB 1450		**3/2**

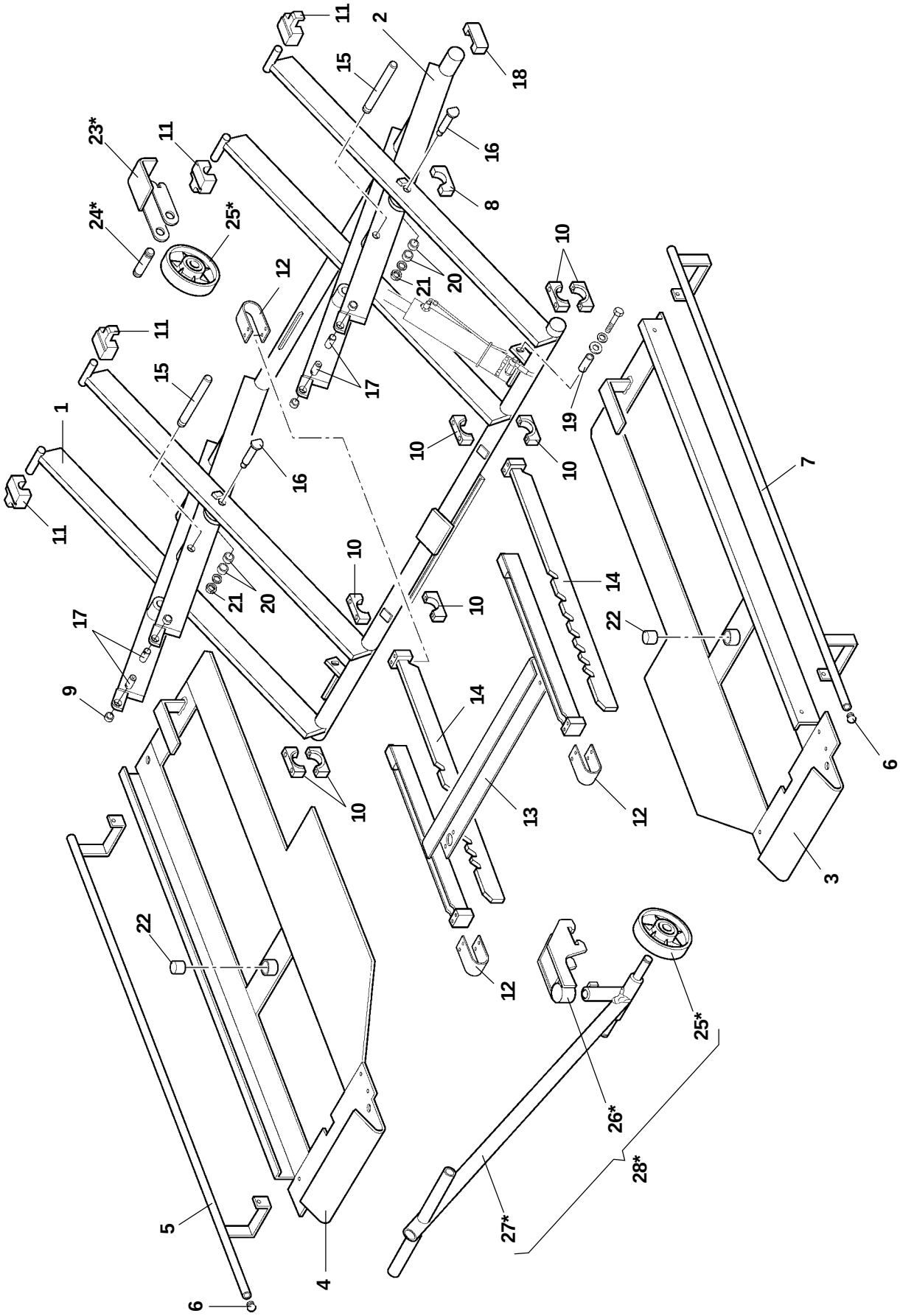

25/10/04

	Denominazione tavola - Table definition	Valida per i modelli - Apply to models	N°tavola / Tableno	Indice di modifica / Change index
SPACE	**TAVOLA CILINDRI** **CYLINDERS TABLE**	SB 1450	**4/**	**1**

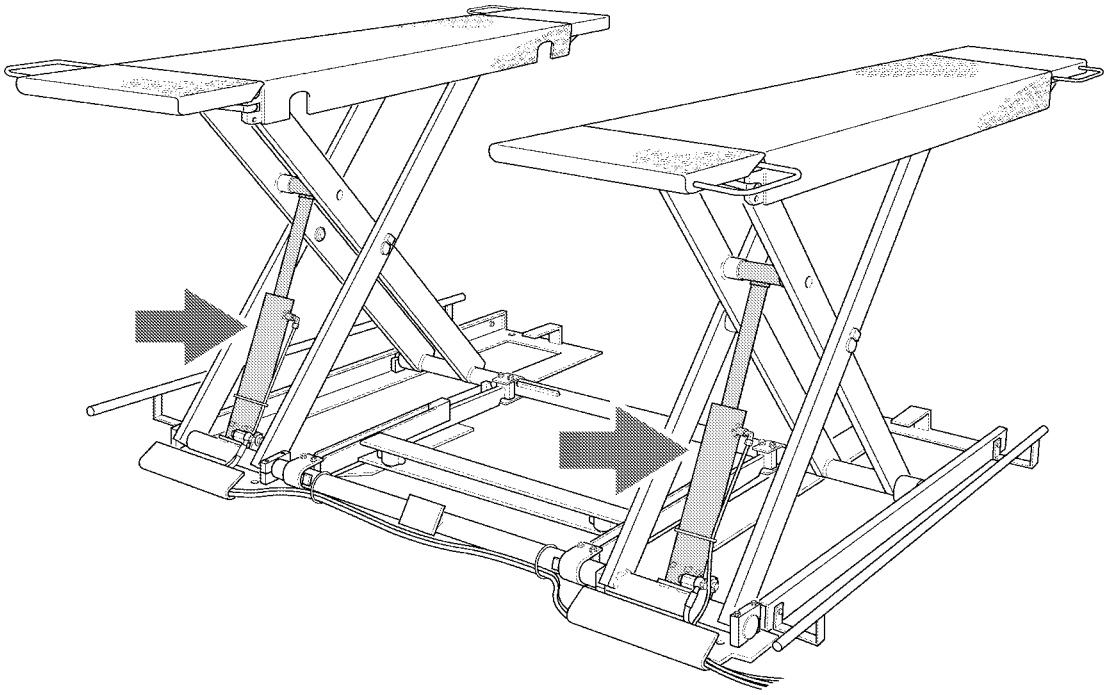

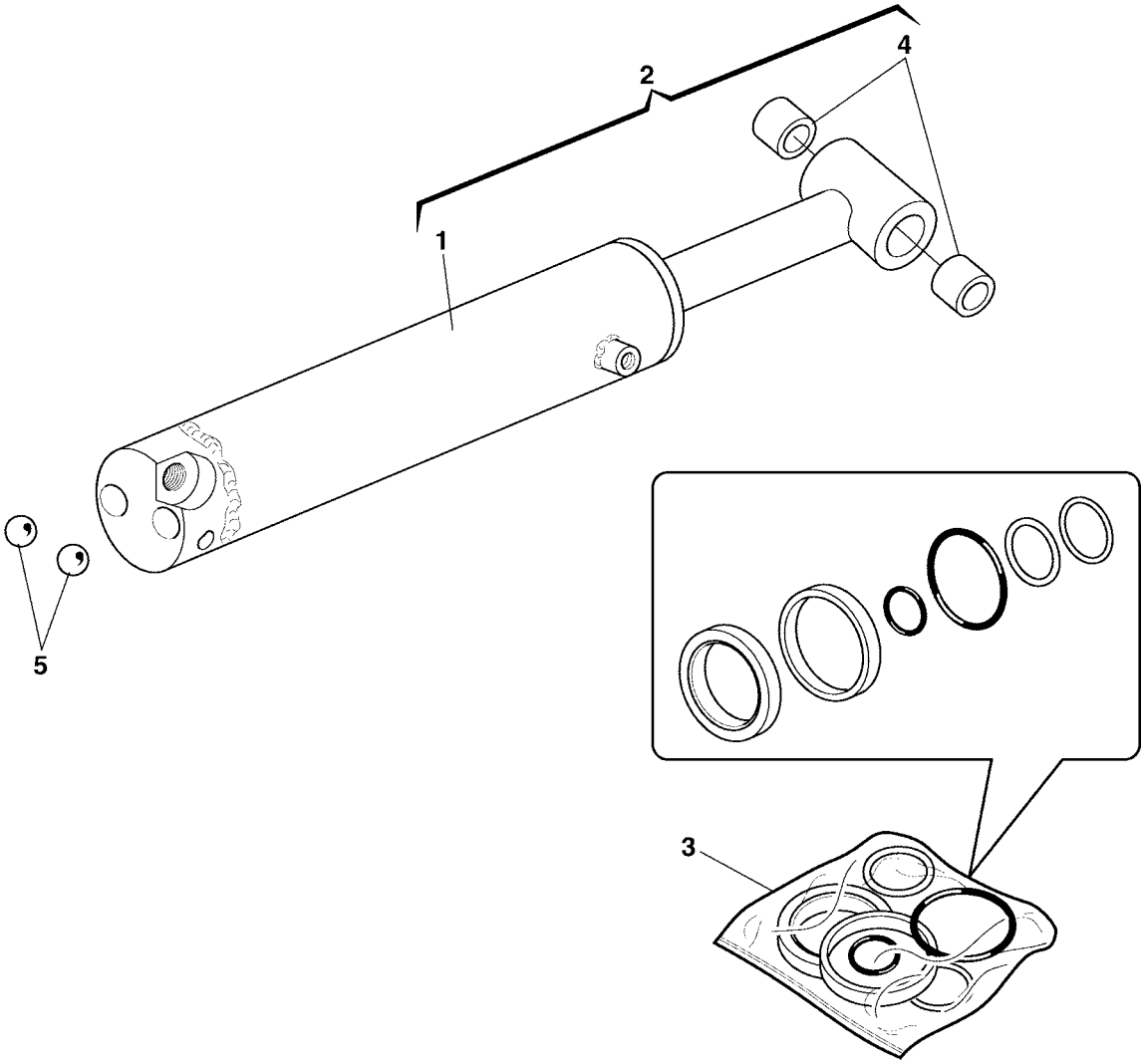

31/10/03

	Denominazione tavola - Table definition	Valida per i modelli - Apply to models	N°tavola / Tableno	Indice di modifica / Change index
SPACE	**TAVOLA CENTRALINA OLEODINAMICA - VERS. 3 PH HYDRAULIC CONTROL UNIT TABLE - VERS. 3 PH**	SB 1450	**5/1**	

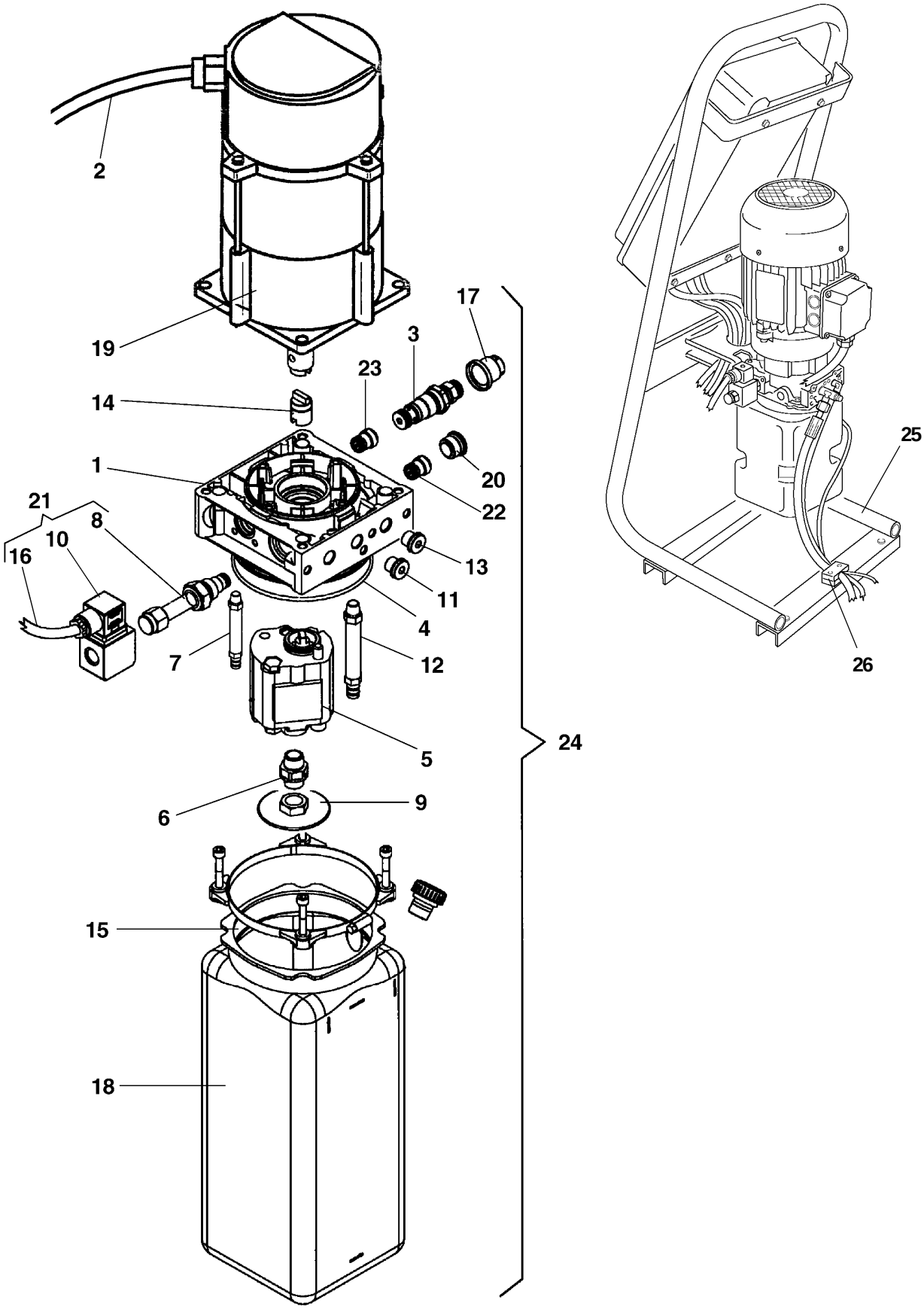

18/09/03

	Denominazione tavola - Table definition	Valida per i modelli - Apply to models	N°tavola / Tableno	Indice di modifica / Change index
SPACE	**TAV. CENTRALINA OLEODINAM. - VERS. 1 PH - 50/60 HZ HYDRAULIC CONTROL UNIT TABLE - VERS. 1 PH - 50/60 HZ**	SB 1450	**5A**	**/0**

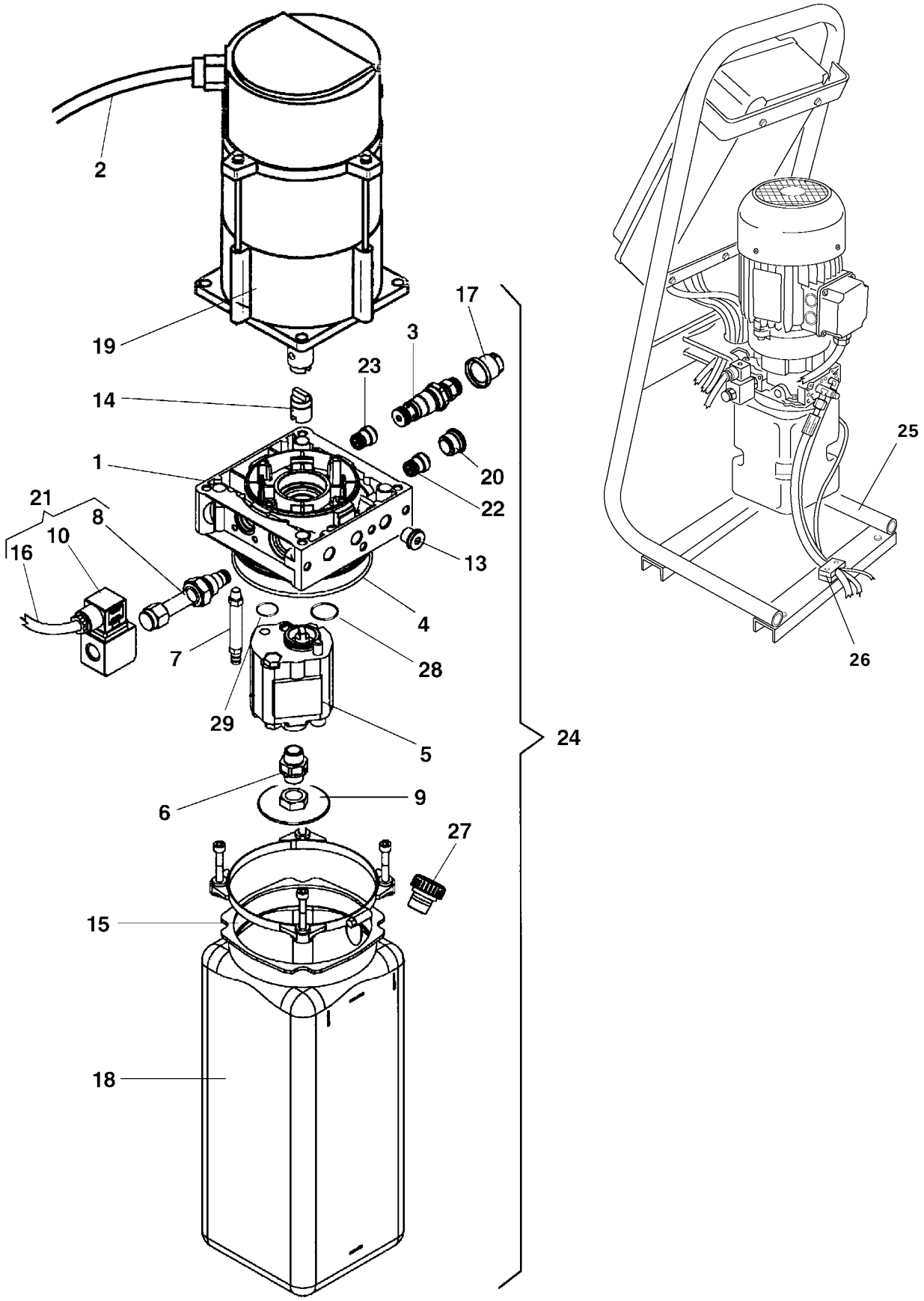

08/09/04

	Denominazione tavola - Table definition	Valida per i modelli - Apply to models	N°tavola / Tableno	Indice di modifica / Change index
SPACE	**TAVOLA IMPIANTO IDRAULICO** **HYDRAULIC SYSTEM TABLE**	SB 1450	**6**	**/0**

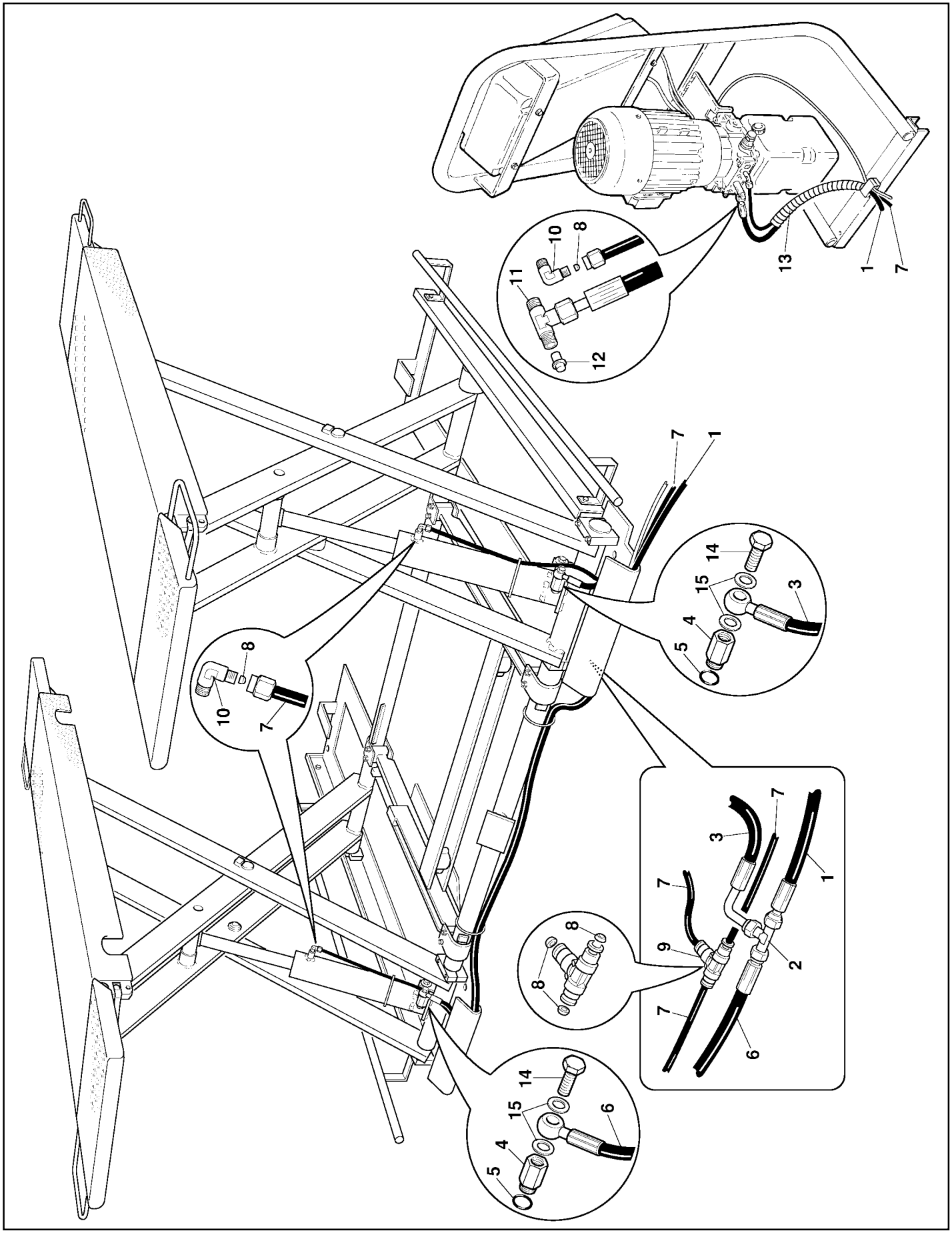

18/09/03

	Denominazione tavola - Table definition	Valida per i modelli - Apply to models	N°tavola / Tableno	Indice di modifica / Change index
SPACE	**TAVOLA IMPIANTO PNEUMATICO COMPRESSED AIR SYSTEM TABLE**	SB 1450	**7**	**0**

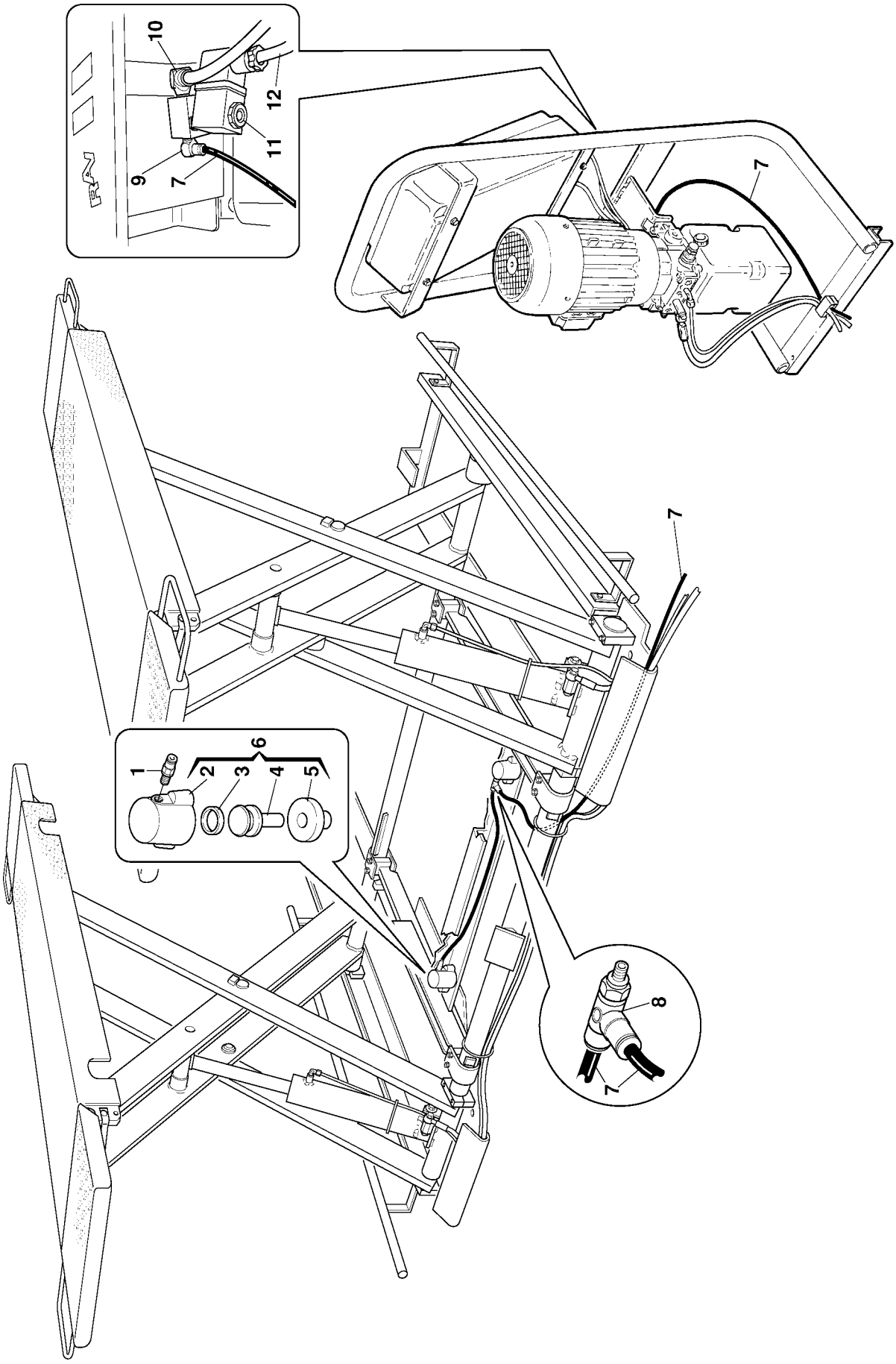

18/09/03

	Denominazione tavola - Table definition	Valida per i modelli - Apply to models	N°tavola / Tableno	Indice di modifica / Change index
SPACE	**TAVOLA IMPIANTO ELETTRICO - VERISONE 3 PH** **WIRING DIAGRAM TABLE - VERSION 3 PH**	SB 1450	**8/**	**1**

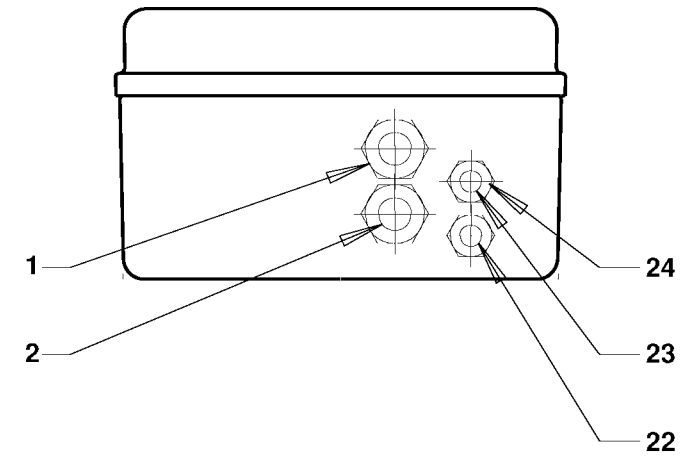

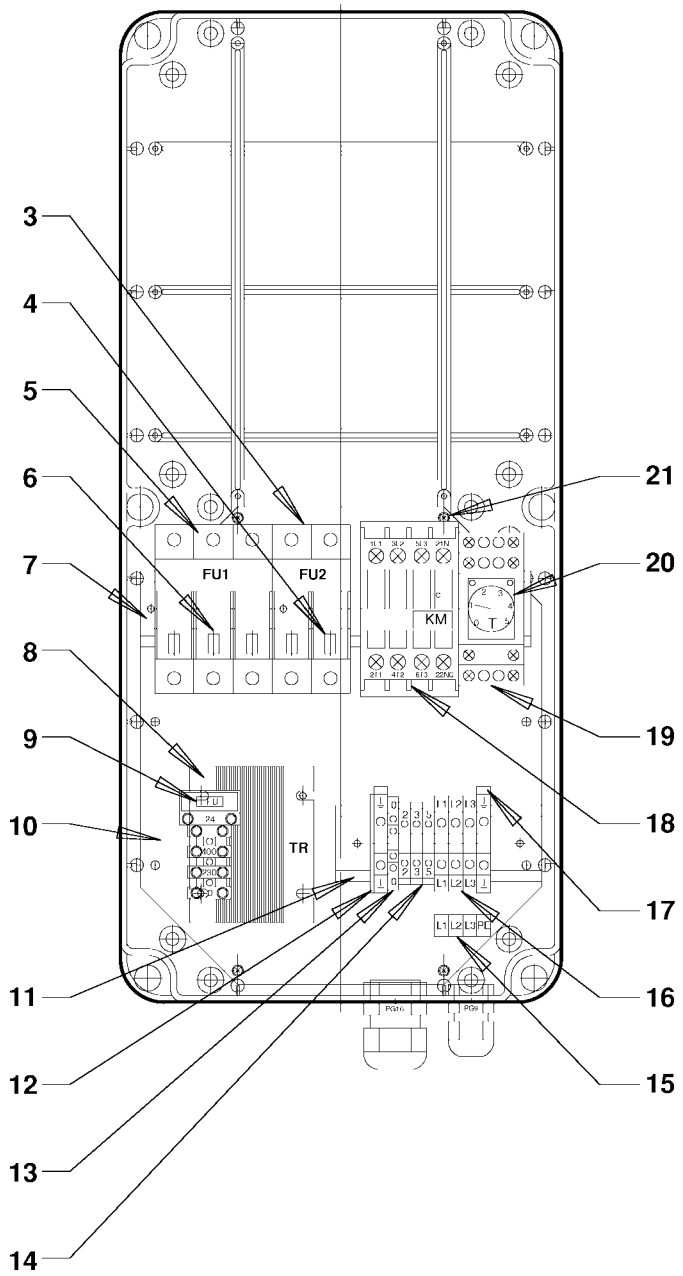

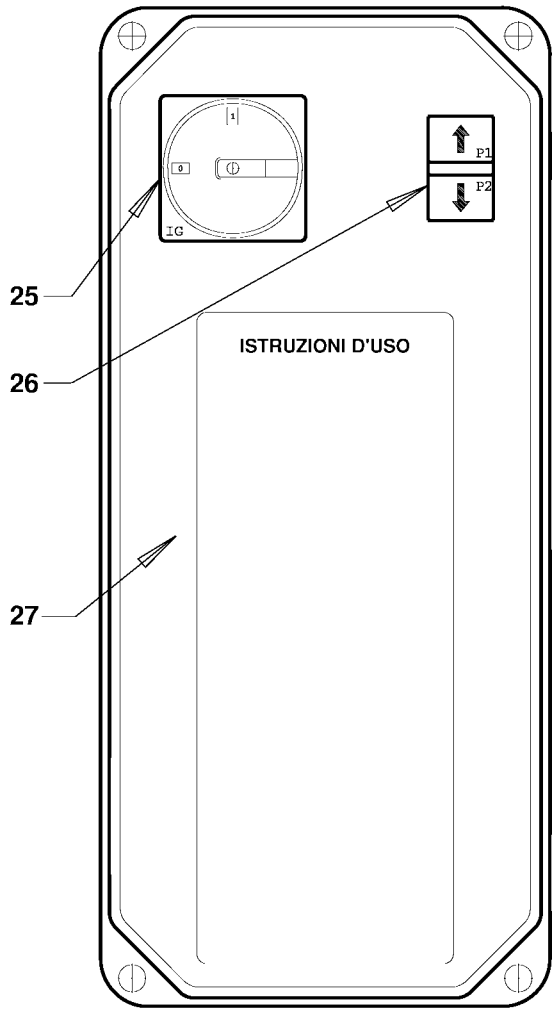

18/09/03

	Denominazione tavola - Table definition	Valida per i modelli - Apply to models	N°tavola / Tableno	Indice di modifica / Change index
SPACE	**TAVOLA IMPIANTO ELETTRICO - VERISONE 1 PH 50/60 HZ** **WIRING DIAGRAM TABLE - VERSION 1 PH 50/60 HZ**	SB 1450	**8A**	**0**

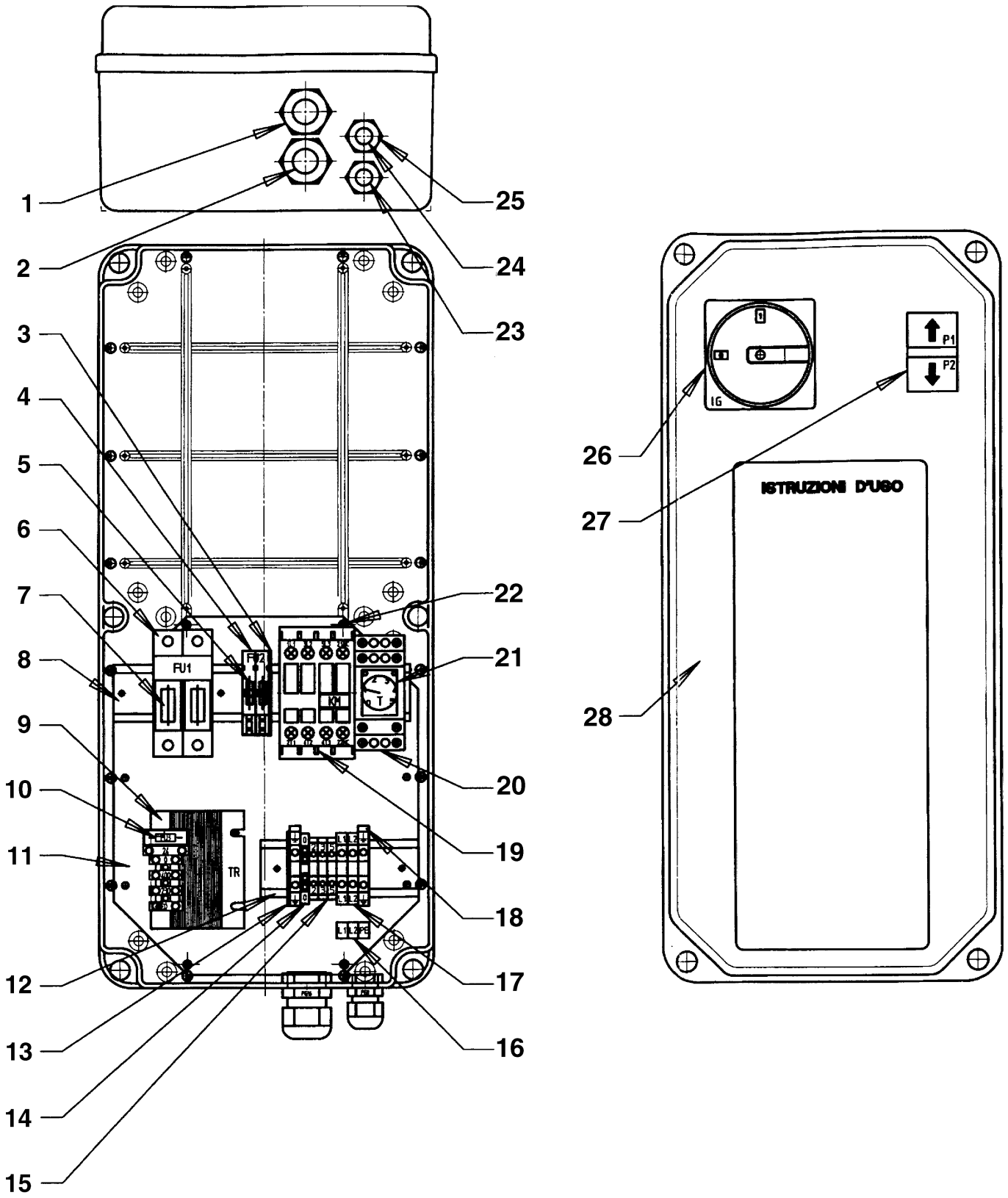

08/09/04

13. VERIFICHE DI INSTALLAZIONE E PERIODICHE

IMPORTANTE

Richiediamo la Vostra attenzione sulla visita periodica da effettuarsi da parte dell'installatore, invitandoVi a far sempre **eseguire le verifiche periodiche da personale specializzato**: ciò allo scopo di ottemperare alle disposizioni di legge.

13. INSTALLATION AND PERIODIC INSPECTIONS

IMPORTANT

The installer should check the equipment regularly. To ensure compliance with law provisions, please have **routine inspections performed by specialized personnel**.

13. KONTROLLEN DER ERSTINSTALLATIONS

WICHTIG

Wir bitten Sie zu berücksichtigen, dass regelmäßige Kontrollbesuche seitens des Installateurs besonders wichtig sind und bitten Sie diesbezüglich die **Einrichtung regelmäßig von Fachpersonal prüfen zu lassen**, um letztendlich den gesetzlichen Vorschriften entsprechen zu können.

13. CONTROLES A REALISER LORS DE L'INSTALLATION ET PERIODIQUEMENT

IMPORTANT

Le contrôle périodique réalisé par la personne chargée de l'installation est très importante. Afin de garantir la conformité aux dispositions de loi, **il est conseillé d'avoir les contrôles périodiques exécutés par un personnel spécialisé.**

13. CONTROLES DE INSTALACION Y INSPECCIONES PERIODICAS

IMPORTANTE

El control periódico del instalador es muy importante. Para garantizar la conformidad a las disposiciones de ley recomendamos **respeten el cumplimiento de los controles periódicos efectuados por parte de personal especializado**.

VERIFICHE DI PRIMA INSTALLAZIONE - SOLLEVATORE TIPO SPACE
N° MATR. .....

- o Verifica distanza delle pedane dai muri dove è installato (consigliato 1500 mm) ≥ 700 mm
- o Verifica altezza di sollevamento dal piano pavimento a piano pedane H ≥ 1000 mm
- o Serraggio tubi idraulici da centralina a basi
- o Controllo livello olio centralina
- o Controllo allacciamento rete e collegamento cavi
- o Collegamento impianto pneumatico
- o Spurgo aria impianto idraulico
- o Verifica comandi elettrici (l'interruttore generale, pulsante salita, pulsante discesa)
- o Controllo inserimento arpioni su cilindri
- o Controllo tempi di salita e discesa a pieno carico

DATA

FIRMA INSTALLATORE FIRMA UTILIZZATORE

INITIAL INSTALLATION INSPECTIONS - LIFT TYPE SPACE
SERIAL NUMBER .....

- o Check distance of platforms from any walls (recommended value 1500 mm) ≥ 700 mm
- o Check elevation height from floor to platform surface H ≥ 1000 mm
- o Tighten the hydraulic pipes between the control unit and bases
- o Check oil level in control unit
- o Check mains and cable connections
- o Pneumatic system connection
- o Bleed air from hydraulic system
- o Check power controls (main switch, up button, down button)
- o Check engagement of safety latches on cylinders
- o Check up/down times with full load

DATE

INSTALLER SIGNATURE USER SIGNATURE

KONTROLLEN DER ERSTINSTALLATION - HEBEBÜHNE TYP SPACE SERIEN-NR. .....

- o Kontrolle des Abstandes der Fahrschienen von den Wänden am Aufstellungsort (1500 mm empfohlen) ≥ 700 mm
- o Kontrolle der Hubhöhe vom Fussboden zu den Fahrschienen H ≥ 1000 mm
- o Festspannung der Hydraulikleitungen vom Aggregat zum Grundrahmen
- o Kontrolle des Aggregatölstandes
- o Kontrolle des Netzanschlusses und der Kabelverbindung
- o Anschluss der Pneumatikanlage
- o Entlüftung der Hydraulikanlage
- o Kontrolle der elektrischen Steuerungen (Hauptschalter, Taste “Heben”, Taste “Senken”)
- o Kontrolle des Einrastens der Sperrklinken auf den Zylindern
- o Kontrolle der Hochfahrt- und Absenkzeiten bei voller Last

DATUM

UNTERSCHRIFT DES MONTEURS UNTERSCHRIFT DES BEDIENERS

CONTROLES A REALISER LORS D’UNE PREMIERE INSTALLATION - PONT ELEVATEUR MODELE SPACE N° DE SERIE .....

- o Contrôle de la distance qui sépare les chemins de roulement des murs de la zone d’installation (conseillée 1500 mm) ≥ 700 mm
- o Contrôle de la hauteur d’élévation du sol au plan des chemins de roulement H ≥ 1000 mm (version au sol).
- o Serrage des tuyaux hydrauliques de l’unité de contrôle aux bases.
- o Contrôle du niveau de l’huile de l’unité de contrôle.
- o Contrôle du branchement sur le réseau et du raccordement des câbles.
- o Connexion de l’installation pneumatique.
- o Purge de l’air de l’installation hydraulique.
- o Contrôle des commandes électriques (interrupteur général, bouton-poussoir de montée, bouton-poussoir de descente).
- o Contrôle de l’introduction des arrêts mécaniques sous les vérins.
- o Contrôle de la durée des courses de montée et de descente à pleine charge.

DATE

SIGNATURE DE L’INSTALLATEUR SIGNATURE DE L’UTILISATEUR

CONTROLES DE LA PRIMERA INSTALACION - ELEVADOR TIPO SPACE
N° MATR. .....

- o Controlar la distancia que separa las plataformas a las paredes donde está instalado (recomendado 1500 mm) ≥ 700 mm
- o Comprobación de la altura de elevación del plano del suelo al plano de las tarimas H ≥ 1000 mm
- o Apretamiento tubos hidráulicos de centralita a bases.
- o Control del nivel del aceite centralita.
- o Control unión red y conexiones cables.
- o Conexión instalación neumático.
- o Expurgación aire instalación hidráulica.
- o Comprobación comandos eléctricos (interruptor general, pulsador subida, pulsador bajada).
- o Control inserción trinquetes en cilíndros.
- o Control de los tiempos de subida y bajada a plena carga.

FECHA

FIRMA DEL INSTALADOR

FIRMA DEL UTILIZADOR

NOTES

.....

.....

.....

.....

.....

.....

.....

.....

.....

.....

.....

.....

.....

.....

.....

VERIFICA PERIODICA - SOLLEVATORE TIPO SPACE N° MATR. .....

- o Verifica altezza di sollevamento dal piano pavimento a piano pedane H ≥ 1000 mm (soll. a pavimento)
- o Controllo livello olio centralina
- o Verifica comandi elettrici (l'interruttore generale, pulsante salita, pulsante discesa)
- o Controllo inserimento arpioni su cilindri
- o Controllo tempi di salita e discesa a pieno carico

DATA
FIRMA INSTALLATORE FIRMA UTILIZZATORE

PERIODIC INSPECTIONS - LIFT TYPE SPACE SERIAL NUMBER .....

- o Check elevation height from floor to platform surface H ≥ 1000 mm (floor lift)
- o Check oil level in control unit
- o Check power controls (main switch, up button, down button)
- o Check engagement of safety latches on cylinders
- o Check up/down times with full load

DATE
INSTALLER SIGNATURE USER SIGNATURE

REGELMÄSSIGE KONTROLLEN - HEBEBÜHNE TYP SPACE SERIEN-NR. .....

- o Kontrolle der Hubhöhe vom Fussboden zu den Fahrschienen H ≥ 1000 mm (Überflurbühne)
- o Kontrolle des Aggregatölstandes
- o Kontrolle der elektrischen Steuerungen (Hauptschalter, Taste "Heben", Taste "Senken")
- o Kontrolle des Einrastens der Sperrklinken auf den Zylindern
- o Kontrolle der Hochfahrt- und Absenkzeiten bei voller Last

DATUM
UNTERSCHRIFT DES MONTEURS UNTERSCHRIFT DES BEDIENERS

CONTROL PERIODIQUE- PONT ELEVATEUR MODELE SPACE N° DE SERIE .....

- o Contrôle de la hauteur d'élévation du sol au plan des chemins de roulement H ≥ 1000 mm (version au sol).
- o Contrôle du niveau de l'huile de l'unité de contrôle.
- o Contrôle des commandes électriques (interrupteur général, bouton-poussoir de montée, bouton-poussoir de descente).
- o Contrôle de l'introduction des arrêts mécaniques sous les vérins.
- o Contrôle de la durée des courses de montée et de descente à pleine charge.

DATE
SIGNATURE DE L'INSTALLATEUR SIGNATURE DE L'UTILISATEUR

CONTROL PERIODICO - ELEVADOR TIPO SPACE N° MATR. .....

- o Comprobación de la altura de elevación del plano del suelo al plano de las plataformas H ≥ 1000 mm (versión en el suelo).
- o Control del nivel del aceite centralita.
- o Comprobación mandos eléctricos (interruptor general, pulsador subida, pulsador bajada).
- o Control inserción plataformas en cilíndros.
- o Control de los tiempos de subida y bajada a plena carga.

FECHA
FIRMA DEL INSTALADOR FIRMA DEL UTILIZADOR

VERIFICA PERIODICA - SOLLEVATORE TIPO SPACE N° MATR. .....

- o Verifica altezza di sollevamento dal piano pavimento a piano pedane H ≥ 1000 mm (soll. a pavimento)
- o Controllo livello olio centralina
- o Verifica comandi elettrici (l'interruttore generale, pulsante salita, pulsante discesa)
- o Controllo inserimento arpioni su cilindri
- o Controllo tempi di salita e discesa a pieno carico

DATA
FIRMA INSTALLATORE FIRMA UTILIZZATORE

PERIODIC INSPECTIONS - LIFT TYPE SPACE SERIAL NUMBER .....

- o Check elevation height from floor to platform surface H ≥ 1000 mm (floor lift)
- o Check oil level in control unit
- o Check power controls (main switch, up button, down button)
- o Check engagement of safety latches on cylinders
- o Check up/down times with full load

DATE
INSTALLER SIGNATURE USER SIGNATURE

REGELMÄSSIGE KONTROLLEN - HEBEBÜHNE TYP SPACE SERIEN-NR. .....

- o Kontrolle der Hubhöhe vom Fussboden zu den Fahrschienen H ≥ 1000 mm (Überflurbühne)
- o Kontrolle des Aggregatölstandes
- o Kontrolle der elektrischen Steuerungen (Hauptschalter, Taste "Heben", Taste "Senken")
- o Kontrolle des Einrastens der Sperrklinken auf den Zylindern
- o Kontrolle der Hochfahrt- und Absenkzeiten bei voller Last

DATUM
UNTERSCHRIFT DES MONTEURS UNTERSCHRIFT DES BEDIENERS

CONTROL PERIODIQUE- PONT ELEVATEUR MODELE SPACE N° DE SERIE .....

- o Contrôle de la hauteur d'élévation du sol au plan des chemins de roulement H ≥ 1000 mm (version au sol).
- o Contrôle du niveau de l'huile de l'unité de contrôle.
- o Contrôle des commandes électriques (interrupteur général, bouton-poussoir de montée, bouton-poussoir de descente).
- o Contrôle de l'introduction des arrêts mécaniques sous les vérins.
- o Contrôle de la durée des courses de montée et de descente à pleine charge.

DATE
SIGNATURE DE L'INSTALLATEUR SIGNATURE DE L'UTILISATEUR

CONTROL PERIODICO - ELEVADOR TIPO SPACE N° MATR. .....

- o Comprobación de la altura de elevación del plano del suelo al plano de las plataformas H ≥ 1000 mm (versión en el suelo).
- o Control del nivel del aceite centralita.
- o Comprobación mandos eléctricos (interruptor general, pulsador subida, pulsador bajada).
- o Control inserción plataformas en cilíndros.
- o Control de los tiempos de subida y bajada a plena carga.

FECHA
FIRMA DEL INSTALADOR FIRMA DEL UTILIZADOR

VERIFICA PERIODICA - SOLLEVATORE TIPO SPACE N° MATR. .....

- o Verifica altezza di sollevamento dal piano pavimento a piano pedane H ≥ 1000 mm (soll. a pavimento)
- o Controllo livello olio centralina
- o Verifica comandi elettrici (l'interruttore generale, pulsante salita, pulsante discesa)
- o Controllo inserimento arpioni su cilindri
- o Controllo tempi di salita e discesa a pieno carico

DATA
FIRMA INSTALLATORE FIRMA UTILIZZATORE

PERIODIC INSPECTIONS - LIFT TYPE SPACE SERIAL NUMBER .....

- o Check elevation height from floor to platform surface H ≥ 1000 mm (floor lift)
- o Check oil level in control unit
- o Check power controls (main switch, up button, down button)
- o Check engagement of safety latches on cylinders
- o Check up/down times with full load

DATE
INSTALLER SIGNATURE USER SIGNATURE

REGELMÄSSIGE KONTROLLEN - HEBEBÜHNE TYP SPACE SERIEN-NR. .....

- o Kontrolle der Hubhöhe vom Fussboden zu den Fahrschienen H ≥ 1000 mm (Überflurbühne)
- o Kontrolle des Aggregatölstandes
- o Kontrolle der elektrischen Steuerungen (Hauptschalter, Taste "Heben", Taste "Senken")
- o Kontrolle des Einrastens der Sperrklinken auf den Zylindern
- o Kontrolle der Hochfahrt- und Absenkzeiten bei voller Last

DATUM
UNTERSCHRIFT DES MONTEURS UNTERSCHRIFT DES BEDIENERS

CONTROL PERIODIQUE- PONT ELEVATEUR MODELE SPACE N° DE SERIE .....

- o Contrôle de la hauteur d'élévation du sol au plan des chemins de roulement H ≥ 1000 mm (version au sol).
- o Contrôle du niveau de l'huile de l'unité de contrôle.
- o Contrôle des commandes électriques (interrupteur général, bouton-poussoir de montée, bouton-poussoir de descente).
- o Contrôle de l'introduction des arrêts mécaniques sous les vérins.
- o Contrôle de la durée des courses de montée et de descente à pleine charge.

DATE
SIGNATURE DE L'INSTALLATEUR SIGNATURE DE L'UTILISATEUR

CONTROL PERIODICO - ELEVADOR TIPO SPACE N° MATR. .....

- o Comprobación de la altura de elevación del plano del suelo al plano de las plataformas H ≥ 1000 mm (versión en el suelo).
- o Control del nivel del aceite centralita.
- o Comprobación mandos eléctricos (interruptor general, pulsador subida, pulsador bajada).
- o Control inserción plataformas en cilíndros.
- o Control de los tiempos de subida y bajada a plena carga.

FECHA
FIRMA DEL INSTALADOR FIRMA DEL UTILIZADOR

VERIFICA PERIODICA - SOLLEVATORE TIPO SPACE N° MATR. .....

- o Verifica altezza di sollevamento dal piano pavimento a piano pedane H ≥ 1000 mm (soll. a pavimento)
- o Controllo livello olio centralina
- o Verifica comandi elettrici (l'interruttore generale, pulsante salita, pulsante discesa)
- o Controllo inserimento arpioni su cilindri
- o Controllo tempi di salita e discesa a pieno carico

DATA
FIRMA INSTALLATORE FIRMA UTILIZZATORE

PERIODIC INSPECTIONS - LIFT TYPE SPACE SERIAL NUMBER .....

- o Check elevation height from floor to platform surface H ≥ 1000 mm (floor lift)
- o Check oil level in control unit
- o Check power controls (main switch, up button, down button)
- o Check engagement of safety latches on cylinders
- o Check up/down times with full load

DATE
INSTALLER SIGNATURE USER SIGNATURE

REGELMÄSSIGE KONTROLLEN - HEBEBÜHNE TYP SPACE SERIEN-NR. .....

- o Kontrolle der Hubhöhe vom Fussboden zu den Fahrschienen H ≥ 1000 mm (Überflurbühne)
- o Kontrolle des Aggregatölstandes
- o Kontrolle der elektrischen Steuerungen (Hauptschalter, Taste "Heben", Taste "Senken")
- o Kontrolle des Einrastens der Sperrklinken auf den Zylindern
- o Kontrolle der Hochfahrt- und Absenkzeiten bei voller Last

DATUM
UNTERSCHRIFT DES MONTEURS UNTERSCHRIFT DES BEDIENERS

CONTROL PERIODIQUE- PONT ELEVATEUR MODELE SPACE N° DE SERIE .....

- o Contrôle de la hauteur d'élévation du sol au plan des chemins de roulement H ≥ 1000 mm (version au sol).
- o Contrôle du niveau de l'huile de l'unité de contrôle.
- o Contrôle des commandes électriques (interrupteur général, bouton-poussoir de montée, bouton-poussoir de descente).
- o Contrôle de l'introduction des arrêts mécaniques sous les vérins.
- o Contrôle de la durée des courses de montée et de descente à pleine charge.

DATE
SIGNATURE DE L'INSTALLATEUR SIGNATURE DE L'UTILISATEUR

CONTROL PERIODICO - ELEVADOR TIPO SPACE N° MATR. .....

- o Comprobación de la altura de elevación del plano del suelo al plano de las plataformas H ≥ 1000 mm (versión en el suelo).
- o Control del nivel del aceite centralita.
- o Comprobación mandos eléctricos (interruptor general, pulsador subida, pulsador bajada).
- o Control inserción plataformas en cilíndros.
- o Control de los tiempos de subida y bajada a plena carga.

FECHA
FIRMA DEL INSTALADOR FIRMA DEL UTILIZADOR

VERIFICA OCCASIONALE

DATA

FIRMA INSTALLATORE

OCCASIONAL INSPECTIONS

DATE

SIGNATURE

GELEGENTLICHE KONTROLLEN

.....
.....
.....
.....
.....
.....
.....
.....
.....
.....
.....

DATUM UNTERSCHRIFT

CONTROLE OCCASIONNEL

.....
.....
.....
.....
.....
.....
.....
.....
.....
.....
.....

DATE SIGNATURE

CONTROL OCASIONAL

.....
.....
.....
.....
.....
.....
.....
.....
.....
.....
.....

FECHA FIRMA

TARGHETTA SPACE MARCHIO CE | **PLATE SPACE EC MARK** | **SCHILD SPACE EG ZEICHEN** | **PLAQUE SPACE APPELATION CE** | **PLACA SPACE MARCA CE**

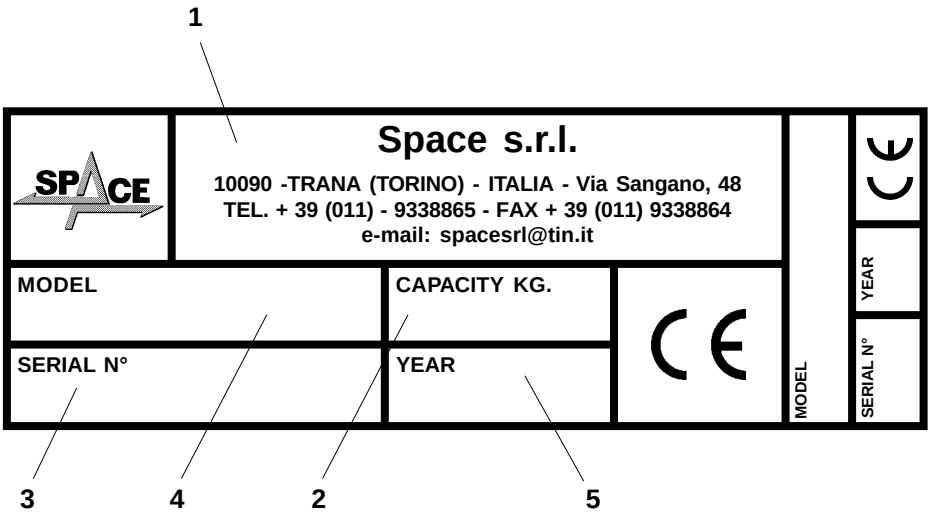

LEGENDA
1) Costruttore
2) Portata
3) Numero di matricola
4) Modello
5) Anno di costruzione

LEGEND
1) Manufacturer
2) Capacity
3) Serial number
4) Model
5) Year of manufacture

LEGENDE
1) Hersteller
2) Tragfähigkeit
3) Seriennummer
4) Modell
5) Baujahr

LEGENDE
1) Fabricant
2) Capacité
3) Numéro de série
4) Modèle
5) Année de fabrication

DESCRIPCION
1) Fabricante
2) Capacidad
3) Nùmero de matrícula
4) Modelo
5) Año de fabricación