SB 1396 E - SB 1396 P
SB 1396 TE - SB 1396 TP

SOLLEVATORE ELETTROIDRAULICO
ELECTRO-HYDRAULIC LIFT
ELEKTROHYDRAULISCHE HEBEBÜHNE
PONT ELEVATEUR ELECTRO-HYDRAULIQUE
ELEVADOR ELECTRO-HIDRAULICO

0508-M001-2-P1

SPACE
TEST & SERVICE EQUIPMENT

Redatto da EUROGRAPH - Bologna [1707]

- Per eventuali chiarimenti interpellare il più vicino rivenditore oppure rivolgersi direttamente a:
Servizio assistenza tecnica: SPACE S.r.l. - Via Sangano, 48 - 10090 TRANA - TORINO - ITALY
Tel. + 39 (011) 933.88.65 - Fax + 39 (011) 933.88.64 - e mail: spacesrl@tin.it

- For all further information please contact your local dealer or call :
SPACE S.r.l. - After Sales Service - Via Sangano, 48 - 10090 TRANA - TORINO - ITALY
Phone + 39 (011) 933.88.65 - Fax + 39 (011) 933.88.64 - e mail: spacesrl@tin.it

- Im Zweifelsfall oder bei Rückfragen wenden Sie sich bitte an den nächsten Händler oder direkt an:
SPACE S.r.l. - Kundendienst - Via Sangano, 48 - 10090 TRANA - TORINO - ITALY
Telefon + 39 (011) 933.88.65 - Fax + 39 (011) 933.88.64 - e mail: spacesrl@tin.it

- Pour tout renseignement complémentaire s'adresser au revendeur le plus proche ou directement à:
SPACE S.r.l. - Service Après-Vente - Via Sangano, 48 - 10090 TRANA - TORINO - ITALY
Tél.: + 39 (011) 933.88.65 - Fax + 39 (011) 933.88.64 - e mail: spacesrl@tin.it

- En caso de dudas, para eventuales aclaraciones, póngase en contacto con el distribuidor más próximo o diríjase directamente a:
SPACE S.r.l. - Servicio Post Venta - Via Sangano, 48 - 10090 TRANA - TORINO - ITALY
Tel. + 39 (011) 933.88.65 - Fax + 39 (011) 933.88.64 - e mail: spacesrl@tin.it

0508-M001-2-P1 Rev. n. 3 (04/04)

SIMBOLOGIA UTILIZZATA NEL MANUALE
SYMBOLS USED IN THE MANUAL
IN DER BETRIEBSANLEITUNG VERWENDETE ZEICHEN
SYMBOLES UTILISES DANS LA NOTICE
SIMBOLOGÍA UTILIZADA EN EL MANUAL

	SIMBOLI	SYMBOLS	ZEICHEN	SYMBOLES	SÍMBOLOS
	VIETATO!	FORBIDDEN!	VERBOTEN!	INTERDIT!	¡PROHIBIDO!
	Indossare guanti da lavoro	Wear work gloves	Der Arbeit ange-messene Handschuhe tragen	Porter des gants de travail	Llevar guantes de trabajo
	Calzare scarpe da lavoro	Wear work shoes	Der Arbeit angemessene Schuhe tragen	Mettre des chaussures de travail	Usar zapatos de trabajo
	Indossare occhiali di sicurezza	Wear safety goggles	Schutzbrille tragen	Porter des lunettes de protection	Colocarse gafas de seguridad
	Indossare cuffie di sicurezza	Wear safety earcaps	Schallschutzkapseln tragen	Porter un protecteur	Colocarse gorras de seguridad
	Pericolo di scariche elettriche	Shock hazard	Gefahr: elektrische Entladungen	Danger d'électrocution	Peligro de electrocución
	Attenzione carichi sospesi	Caution: hanging loads	Achtung: hängende Lasten	Attention: charges suspendues	Atención: cargas suspendidas
	Pericolo! Attenzione agli organi meccanici in movimento	Danger! Moving mechanical parts	Gefahr! Bewegliche mechanische Organe	Danger! Organes mécaniques en mouvement	¡Peligro! Partes mecánicas en movimiento
	Pericolo di schiacciamento	Crushing danger	Quetschgefahr	Danger d'écrasement	Peligro de aplastamiento
	Obbligo. Operazioni o interventi da eseguire obbligatoriamen-te	Mandatory. Operations or jobs to be performed compulsorily	Vorschrift Obligatorisch auszuführende Arbeitsvorgänge oder Eingriffe	Obligation. Opérations ou interventions obligatoires	Obligación. Operaciones o intervenciones que hay que realizar obligatoriamente
	Pericolo! Prestare particolare attenzione.	Hazard! Be especially careful	Gefahr! Äusserste Vorsicht ist geboten	Danger! Faire trés attention	¡Peligro! Prestar especial atención
	Movimentazione con carrello elevatore o transpallet	Handle using fork-lift or pallet transfer unit	Transport mit Gabelstapler oder Handgabelhub-wagen	Déplacement avec chariot élévateur ou transpalette	Desplazamiento con carretilla elevadora o estibadora
	Sollevamento dall'alto	Lift from above	Anheben von oben	Levage par le haut	Elevación desde arriba
	Personale specializzato	specialized staff	Beruflich qualifiziertes personal	Personnel qualifié	Personal especializado

Tab. 1

ATTENZIONE!

Il presente manuale costituisce parte integrante del prodotto; dovrà seguire tutta la vita operativa del sollevatore. Conservarlo, quindi in un luogo noto e facilmente accessibile e consultarlo ogniqualvolta sorgano dubbi.
Tutti gli operatori al prodotto devono poter leggere il manuale.
Ogni danno derivante dalla mancata osservanza delle indicazioni contenute nel presente libretto non sarà addebitabile al costruttore ed esime la Space s.r.l. da ogni responsabilità.

WARNING!

This manual is an integral part of the product and must be kept together with the lift throughout its lifetime.
It should therefore be kept in an easily accessible and familiar place and consulted whenever in doubt.
All product operators must be put in condition to read the manual. Any damage resulting from improper use of the lift and failure to follow the instructions contained in this manual will release Space s.r.l. from any liability.

ACHTUNG!

Diese Anleitung ist ergänzender Bestandteil des Produktes und muss die Hebebühne über die gesamte Standzeit hinweg begleiten. Sie ist an einem bekannten und leicht zugänglichen Ort aufzubewahren, damit sie bei und bei Bedarf zu Rate zu Rate gezogen werden kann. Alle Bediener der Vorrichtung müssen zwecks Einsichtnahme Zugriff zur Anleitung haben.
Alle Schäden, die auf Nichtbeachtung der in dieser Anleitung enthaltenen Anweisungen oder auf einen unsachgemäßen Betrieb der Hebebühne zurückzuführen sind, sind nicht dem Hersteller anzulasten und befreien die Firma Space s.r.l. von jeglicher Haftungspflicht.

ATTENTION!

La présente notice fait partie intégrante du produit; elle devra accompagner l'élévateur pendant toute la durée de son fonctionnement. Elle doit donc être conservée dans un endroit connu et facilement accessible et être consultée au moindre doute. Tous les opérateurs qui utilisent le produit doivent pouvoir lire la notice.
La Société Space s.r.l. décline toute responsabilité en cas de dommage dérivant du non-respect des instructions de la présente notice ou d'utilisation incorrecte.

¡ATENCIÓN!

El presente manual es parte integrante del producto y debe conservarse por toda la vida operativa del elevador, en un sitio conocido y fácilmente accesible, para que todos los operadores del elevador puedan leerlo y consultarlo cada vez que surjan dudas.
El incumplimiento de las indicaciones contenidas en el presente manual exime Space s.r.l. de toda responsabilidad por cualquier daño resultante.

INDICE - CONTENTS - INHALTSVERZEICHNIS - INDEX - INDICE

SEZ.	DESCRIZIONE	DESCRIPTION	BESCHREIBUNG	DESCRIPTION	DESCRIPCION	PAG.
1	**NORME GENERALI DI SICUREZZA**	**GENERAL SAFETY PRECAUTIONS**	**ALLGEMEINE SICHERHEITSVORSCHRIFTEN**	**NORMES GENERALES DE SECURITÉ**	**NORMAS GENERALES DE SEGURIDAD**	**6**
1.1	Dispositivi di sicurezza	Safety devices	Sicherheitsvorrichtungen	Dispositifs de securite	Dispositivos de seguridad	7
1.2	Tavola adesivi e dispositivi di segnalazione pericolo	Table for labels and danger warning devices	Tabelle - Warnschilder und Unfallverhütungs-einrichtungen	Table des autocollants et des dispositifs de signalisation de danger	Tabla adhesivos y dispositivos de indicación de peligro	9
1.3	Indicazione dei rischi residui	Indication of outstanding risks	Hinweise zu den Restrisiken	Informations sur les risques résiduels	Indicaciones de los riesgos residuos	9
2	**DESTINAZIONE D'USO SB 1396 TE - SB 1396 TP**	**INTENDED USE SB 1396 TE - SB 1396 TP**	**BESTIMMUNGSGEMÄSSE VERWENDUNG SB 1396 TE - SB 1396 TP**	**DESTINATION D'USAGE SB 1396 TE - SB 1396 TP**	**DESTINO DE USO SB 1396 TE - SB 1396 TP**	**11**
2.1	Destinazione d'uso SB 1396 E - SB 1396 P	Intended use SB 1396 E - SB 1396 P	Bestimmungsgemässe Verwendung SB 1396 E - SB 1396 P	Destination d'usage SB 1396 E - SB 1396 P	Destino de uso SB 1396 E - SB 1396 P	12
2.2	Avvertenze e cautele	Warnings and precautions	Warnungen und vorsichtsmassnahmen	Consignes et précautions	Advertencias y precauciones	12
3	**MOVIMENTAZIONE E PREINSTALLAZIONE**	**HANDLING AND PRE-INTSLLATION**	**TRANSPORT UND INSTALLATIONSVORBEREITUNG**	**DÉPLACEMENT ET PRÉ-INSTALLATION**	**DESPLAZAMIENTO Y PREINSTALACIÓN**	**15**
3.1	Caratteristiche tecniche SB 1396 E - SB 1396 P	Technical specifications SB 1396 E - SB 1396 P	Technische Eigenschaften SB 1396 E - SB 1396 P	Caractéristiques techniques SB 1396 E - SB 1396 P	Características técnicas SB 1396 E - SB 1396 P	16
3.2	Caratteristiche tecniche SB 1396 TE - SB 1396 TP	Technical specifications SB 1396 TE - SB 1396 TP	Technische Eigenschaften SB 1396 TE - SB 1396 TP	Caractéristiques techniques SB 1396 TE - SB 1396 TP	Características técnicas SB 1396 TE - SB 1396 TP	17
4	**DESCRIZIONE DEL SOLLEVATORE**	**DESCRIPTION OF LIFT**	**BESCHREIBUNG DER HEBEBÜHNE**	**DESCRIPTION DU PONT ÉLÉVATEUR**	**DESCRIPCIÓN DEL ELEVADOR**	**18**
4.1	Attitudine all'impiego	Suitability for use	Betriebstüchtigkeit	Aptitude à l'emploi	Aptitud al empleo	18
4.2	Caratteristiche tecniche principali	Main technical specifications	Technische Haupteigenschaften	Principales caractéristiques techniques	Características técnicas principales	19
4.3	Comandi SB 1396 E - SB 1396 TE	Controls SB 1396 E - SB 1396 TE	Steuerungen SB 1396 E - SB 1396 TE	Commandes SB 1396 E - SB 1396 TE	Mandos SB 1396 E - SB 1396 TE	19
4.4	Comandi SB 1396 P - SB 1396 TP	Controls SB 1396 P - SB 1396 TP	Steuerungen SB 1396 P - SB 1396 TP	Commandes SB 1396 P - SB 1396 TP	Mandos SB 1396 P - SB 1396 TP	19
5	**INSTALLAZIONE**	**INSTALLATION**	**AUFSTELLUNG**	**INSTALLATION**	**INSTALACIÓN**	**20**
5.1	Verifica dei requisiti minimi richiesti per luogo d'installazione	Checking the minimum requirements for the place of installation	Kontrolle der Mindestanforderungen an den Aufstellungsort	Contrôle des caractéristiques minimums requises pour la zone d'installation	Comprobación de los requisitos mínimos necesarios para el sitio de instalación	20
5.2	Preparazione dell'area d'installazione	Preparing the installation area	Vorbereitung der Aufstellfläche	Préparation de la zone d'installation	Preparación de la zona de instalación	21
5.3	Posizionamento della pedana e collegamento dell'impianto in posizione standard SB 1396 E - SB 1396 P SB 1396 TE - SB 1396 TP	Positioning of platforms and hydraulic connection of the system in standard position SB 1396 E - SB 1396 P SB 1396 TE - SB 1396 TP	Positionierung Fahrschienen und Hydraulikanschluss in der Standardposition SB 1396 E - SB 1396 P SB 1396 TE - SB 1396 TP	Positionnement des chemins de roulement et connexion hydraulique en position standard SB 1396 E - SB 1396 P SB 1396 TE - SB 1396 TP	Colocación de las plataformas y conexión hydráulica en posición estándar SB 1396 E - SB 1396 P SB 1396 TE - SB 1396 TP	22
5.4	Allacciamento rete SB 1396 E - SB 1396 TE	Mains connection SB 1396 E - SB 1396 TE	Netzanschluss SB 1396 E - SB 1396 TE	Connexion au réseau SB 1396 E - SB 1396 TE	Conexión a la red SB 1396 E - SB 1396 TE	24
5.5	Collegamento cavo alimentazione	Connecting the power supply cable	Speisekabelanschluss	Connexion câble d'alimentation	Conexión cable alimentacion	24
5.6	Allacciamento alla rete pneumatica SB 1396 P - SB 1396 TP	Compressed air connection SB 1396 P - SB 1396 TP	Anschluss an das pneuma-tische versorgungsnetz SB 1396 P - SB 1396 TP	Raccord a l' alimentation pneumatique SB 1396 P - SB 1396 TP	Empalme a la red neumática SB 1396 P - SB 1396 TP	25
5.7	Fissaggio a terra del sollevatore	Grouding the lift	Befestigung der Hebebühne am Boden	Fixation du pont élévateur au sol	Fijación del elevador al piso	26
5.8	Verifica delle sicurezze	Checking safety devices	Kontrolle der Sicherheitsvorrichtungen	Contrôle des sécurités	Comprobación de los dispositivos de seguridad	27
5.9	Montaggio arresto anteriore	Fitting the front stop	Montage der vorderen Sicherung	Montage butée avant	Montaje tope delantero	28
5.10	Montaggio piano mobile pedana con relativa rampa	Fitting the platform turn plate with ramp	Montage der beweglichen Fläche der Fahrschiene mit Rampe	Montage plan mobile chemin de roulement avec rampe correspondante	Montaje superficie móvil plataforma con rampa corr.	28
5.11	Montaggio salvapiedi	Fitting the foot guard devices	Montage der Fußabweiser	Montage protections pieds	Montaje protección pies	28
5.12	Montaggio allargamenti SB 1396 TE - TP	Assembling extensions SB 1396 TE - TP	Montage der Verbreitungen SB 1396 TE - TP	Montage elements d'elargissement SB 1396 TE - TP	Montaje elementos de ensanchamiento SB 1396 TE - TP	28
5.13	Montaggio salvapiedi SB 1396 TE - TP	Fitting the foot guard devices SB 1396 TE - TP	Montage der Fußabweiser SB 1396 TE - TP	Montage protections pieds SB 1396 TE - TP	Montaje protección pies SB 1396 TE - TP	28
5.14	Fissaggio centralina SB 1396 E - SB 1396 TE	Fitting the control unit SB 1396 E - SB 1396 TE	Befestigung der Steueranlage SB 1396 E - SB 1396 TE	Fixation boîtier SB 1396 E - SB 1396 TE	Fijación unidad de control SB 1396 E - SB 1396 TE	28
5.15	Montaggio morse SB 1396 E - SB 1396 P SB 1396 TE - SB 1396 TP	Fitting clamps SB 1396 E - SB 1396 P SB 1396 TE - SB 1396 TP	Montage der Spannvorrichtungen SB 1396 E - SB 1396 P SB 1396 TE - SB 1396 TP	Montage des étaux SB 1396 E - SB 1396 P SB 1396 TE - SB 1396 TP	Montaje mordazas SB 1396 E - SB 1396 P SB 1396 TE - SB 1396 TP	31

6	**ISTRUZIONI PER L'USO DEL SOLLEVATORE**	**INSTRUCTIONS FOR USE**	**ANWEISUNGEN FÜR DIE BEDIENUNG DER HEBEBÜHNE**	**MODE D'EMPLOI DU PONT ÉLÉVATEUR**	**INSTRUCCIONES PARA EL USO DEL ELEVADOR**	**32**
6.1	Uso improprio del sollevatore	Improper use of the lift	Unsachgemässe Bedienung der Hebebühne	Utilisation incorrecte du pont élévateur	Uso impropio del elevador	32
6.2	Uso di accessori	Use of accessories	Gebrauch von Zubehörteilen	Utilisation des accessoires	Uso de accesorios	32
6.3	Addestramento del personale preposto	Staff training	Schulung des Bedienpersonals	Formation du personnel préposé	Formación del personal autorizado	32
6.4	Precauzioni d'uso	Precautions for use	Vorsichtsmaßnahmen	Précautions d'emploi	Precauciones para el uso	33
6.5	Istruzioni d'uso	Instructions for use	Bedienungsanleitung	Instructions d'utilisation	Instrucciones para el uso	34
7	**SICUREZZA**	**SAFETY DEVICES**	**SICHERHEIT**	**SÉCURITÉ**	**DISPOSITIVOS DE SEGURIDAD**	**35**
7.1	Sicurezze	Safety devices	Sicherheit	Sécurité	Dispositivos de seguridad	35
7.2	Procedura di emergenza	Emergency procedure	Not-Aus-Verfahren	Procédure d'urgence	Procedimiento de emergencia	35
8	**MANUTENZIONE**	**MAINTENANCE**	**INSTANDHALTUNG**	**ENTRETIEN**	**MANTENIMIENTO**	**36**
8.1	Cambio olio centralina SB 1396 E - SB 1396 TE	Changing oil in the control unit SB 1396 E - SB 1396 TE	Ölwechsel in der Zentrale SB 1396 E - SB 1396 TE	Vidange de l'huile de la centrale SB 1396 E - SB 1396 TE	Cambio del aceite en el distribuidor SB 1396 E - SB 1396 TE	36
8.2	Pulizia elettrovalvole SB 1396 E - SB 1396 TE	Cleaning solenoid valves SB 1396 E - SB 1396 TE	Reinigung der Elektro-ventile SB 1396 E - SB 1396 TE	Nettoyage des électrovannes SB 1396 E - SB 1396 TE	Limpieza electroválvulas SB 1396 E - SB 1396 TE	36
8.3	Cambio olio SB 1396 P - SB 1396 TP	Changing the oil SB 1396 P - SB 1396 TP	Ölwechsel SB 1396 P - SB 1396 TP	Changement de l'huile SB 1396 P - SB 1396 TP	Cambio del aceite SB 1396 P - SB 1396 TP	37
8.4	Pulizia valvola e filtro SB 1396 P - TP	Cleaning the valve and filter SB 1396 P - TP	Ventil und filterreinigung SB 1396 P - TP	Nettoyage des clapets et du filter SB 1396 P - TP	Limpieza de la válvula y filtro SB 1396 P - TP	37
9	**INCONVENIENTI**	**PROBLEMS**	**BETRIEBSSTÖRUNGEN**	**PANNES ÉVENTUELLES**	**INCONVENIENTES**	**38**
9.1	Inconvenienti SB 1396 E - SB 1396 TE	Problems SB 1396 E - SB 1396 TE	Betriebsstörungen SB 1396 E - SB 1396 TE	Pannes éventuelles SB 1396 E - SB 1396 TE	Inconvenientes SB 1396 E - SB 1396 TE	38
9.2	Inconvenienti SB 1396 P - SB 1396 TP	Problems SB 1396 P - SB 1396 TP	Betriebsstörungen SB 1396 P - SB 1396 TP	Pannes éventuelles SB 1396 P - SB 1396 TP	Inconvenientes SB 1396 P - SB 1396 TP	43
10	**ACCANTONAMENTO**	**STORAGE**	**EINLAGERUNG**	**STOCKAGE**	**DESUSO**	**48**
10.1	Rottamazione	Machine disposal	Verschrottung	Dépose	Desguace	48
11	**SCHEMA IMPIANTO ELETTRICO 3 Ph SB 1396 E - SB 1396 TE**	**WIRING DIAGRAM 3 Ph SB 1396 E - SB 1396 TE**	**SCHALTPLAN - ELEKTRO ANLAGE 3 Ph SB 1396 E - SB 1396 TE**	**SCHÉMA DE L'INSTALLATION 3 Ph SB 1396 E - SB 1396 TE**	**ESQUEMA DE LA INSTA-LACIÓN ELÉCTRICA 3 Ph SB 1396 E - SB 1396 TE**	**49**
11	SCHEMA IMPIANTO ELETTRICO 1 Ph SB 1396 E - SB 1396 TE	WIRING DIAGRAM 1 Ph SB 1396 E - SB 1396 TE	SCHALTPLAN - ELEKTRO ANLAGE 1 Ph SB 1396 E - SB 1396 TE	SCHÉMA DE L'INSTALLATION 1 Ph SB 1396 E - SB 1396 TE	ESQUEMA DE LA INSTA-LACIÓN ELÉCTRICA 1 Ph SB 1396 E - SB 1396 TE	50
11	SCHEMA IMPIANTO OLEODINAMICO SB 1396 E - SB 1396 TE	HYDRAULIC SYSTEM DIAGRAM SB 1396 E - SB 1396 TE	ÖLDYNAMISCHER SCHALTPLAN SB 1396 E - SB 1396 TE	SCHÉMA INSTALLATION HYDRAULIQUE SB 1396 E - SB 1396 TE	ESQUEMA DE LA 51 INSTALACIÓN HIDRÁULICA SB 1396 E - SB 1396 TE	51
11	SCHEMA IMPIANTO OLEODINAMICO SB 1396 P - SB 1396 TP	HYDRAULIC SYSTEM DIAGRAM SB 1396 P - SB 1396 TP	ÖLDYNAMISCHER SCHALTPLAN SB 1396 P - SB 1396 TP	SCHÉMA INSTALLATION HYDRAULIQUE SB 1396 P - SB 1396 TP	ESQUEMA DE LA INSTALACIÓN HIDRÁULICA SB 1396 P - SB 1396 TP	52
12	**RICAMBI**	**SPARE PARTS**	**ERSATZTEILE**	**PIECES DETACHEES**	**REPUESTOS**	**53**
12.1	Come richiedere i ricambi	How to order spare parts	Anweisungen für Ersatzteibestellungen	Comment commander des pièces détachées	Como pedir las piezas de repuesto	53
12.2	Indice tavole ricambi	Spare parts summary	Tafelverzeichnis	Sommaire planches	Indice tablas	54
13	**VERIFICHE DI INSTALLAZIONE E PERIODICHE**	**INSTALLATION AND PERIODIC INSPECTIONS**	**KONTROLLEN DER ERSTINSTALLATION UND REGELMÄSSIGE KONTROLLEN**	**CONTROLES A REALISER LORS DE L'INSTALLATION ET PERIODIQUEMENT**	**CONTROLES DE INSTALACIÓN Y PERIÓDICOS**	**66**
14	**TARGHETTA RAV MARCHIO CE**	**PLATE RAV EC MARK**	**SCHILD RAV EG ZEICHEN**	**PLAQUE RAV APPELATION CE**	**PLACA RAV MARCA CE**	**76**

COMPOSIZIONE DEL MANUALE

76 pagine (comprese le copertine)
75 pagine numerate
0 pagine in bianco
19 figure
6 tabelle
4 schemi
10 tavole riicambi

COMPOSITION OF MANUAL

76 pages (including cover pages)
75 numbered pages
0 blank pages
19 figures
6 tables
4 diagrams
10 spare parts tables

ZUSAMMENSETZUNG DER ANLEITUNG

76 Seiten (inkl. Deckblätter)
75 numerierte Seiten
0 leere Seite
19 Abbildungen
6 Tabellen
4 Schaltpläne
10 Ersatzteiltabellen

COMPOSITION DE LA NOTICE

76 pages (pages de couverture incluses)
75 pages numérotées
0 page blanche
19 figures
6 tableaux
4 schémas
10 planches des pièces de rechange

COMPOSICIÓN DEL MANUAL

76 páginas (incluidas las poratadas)
75 páginas numeradas
0 página en blanco
19 figuras
6 tablas
4 esquemas
10 tablas repuestos

1. NORME GENERALI DI SICUREZZA

L'uso del sollevatore è consentito solo a personale appositamente addestrato e solo dopo avere letto e compreso il presente manuale; l'operatore deve essere autorizzato da chi ricopre il ruolo di responsabile dell'impianto. Sono vietate manomissioni o modifiche al sollevatore e ai dispositivi di sicurezza; nel caso in cui si verifichi quanto sopra scritto, il costruttore si ritiene sollevato dai danni derivati. Seguire inoltre le seguenti indicazioni:

- usare solo accessori e ricambi Space originali;
- l'installazione deve essere fatta da personale autorizzato e qualificato;
- **assicurarsi che alle estremità della pedana siano montati ed efficienti gli arresti anteriori e posteriori;**
- controllare che durante le fasi di salita non si verifichino condizioni di pericolo; in tal caso arrestare immediatamente il sollevatore e rimuovere la causa che ha provocato l'emergenza;
- non si devono sollevare persone a bordo di moto, nè carichi pericolosi o esplosivi.

1. GENERAL SAFETY PRECAUTIONS

The lift must only be used by specially trained personnel and only after reading and understanding this manual. The operator must be authorised by the system manager. The lift and safety devices must not be tampered with or modified in any way; if so, the manufacturer cannot accept any liability in the event of resulting damage. Always comply with the following:

- use original Space accessories and spare parts only;
- installation must be performed by authorised and professional personnel;
- **make sure that the front and rear stops are installed at the platform ends;**
- make sure no hazardous situations arise during up/down movement; if they do, stop the lift immediately and remedy the cause of the emergency;
- Never lift a bike when there is any one sitting on it or with dangerous or explosive loads.

1. ALLGEMEINE SICHERHEITSVORSCHRIFTEN

Die Hebebühne darf ausschließlich nur von geschultem Fachpersonal bedient werden und erst nachdern die Bedienungsanleitung aufmerksam gelesen und verstanden wurde. Der Bediener muss zur Bedienung der Hebebühne von der Person autorisiert werden, welche die Verantwortung für die Anlage trägt. Handhabungen und Änderungen an der Hebebühne sowie an den Sicherheitseinrichtungen sind verboten. Bei Verstoß gegen diese Vorschriften lehnt der Hersteller jede Verantwortung für die daraus entstehenden Schäden ab. Darüber hinaus sind folgende Verhaltensmaßregeln einzuhalten:

- nur Space Originalzubehör- und –ersatzteile verwenden;
- die Hebebühne muss von autorisierten Fachpersonal aufgestellt werden;
- **sicherstellen, dass an den Enden der Fahrschiene die vorderen und hinteren Sicherungen angebracht und funktionstüchtig sind;**
- sicherstellen, dass beim Heben der Hebebühne keine gefährliche Situationen entstehen; ggf. die Hebebühne sofort anhalten und die Gefährdungen beseitigen;
- es dürfen weder Personen an Bord eines Motorrads noch gefährliche oder explosive Lasten angehoben werden.

1. NORMES GENERALES DE SECURITE

Le pont élévateur ne peut être utilisé que par un personnel ayant suivi une formation appropriée et ayant lu et compris le contenu de la présente notice; l'opérateur doit être autorisé par la personne responsable de l'installation.
Il est strictement interdit de manipuler ou de modifier l'élévateur et les dispositifs de sécurité; toute dérogation à ces instructions décline le fabricant de toute responsabilité.
Respecter entre autres les instructions suivantes:

- n'utiliser que des accessoires et des pièces de rechange Space;
- l'installation doit être prise en charge par un personnel autorisé et qualifié;
- **Vérifier que les butées avant et arrière sont montées aux extrémités et qu'elles fonctionnent ;**
- contrôler l'absence de toute condition de danger pendant les manoeuvres de montée et de descente; en cas de danger, arrêter immédiatement l'élévateur et éliminer les causes à l'origine de la condition d'urgence;
- il est strictement interdit de soulever des personnes à bord de motos, des chargements dangereux ou des explosifs.

1. NORMAS GENERALES DE SEGURIDAD

El uso del elevador está permitido sólo a personal especialmente capacitado y sólo después de haber leído y comprendido el presente manual; el operador tiene que estar autorizado por quien desempeña la función de responsable de la instalación.
Están prohibidas las alteraciones o modificaciones del elevador y de los dispositivos de seguridad; en caso de que se verifique lo descrito anteriormente, se considera al constructor no responsable de los daños derivados.
Además, hay que seguir las siguientes indicaciones:

- usar únicamente accesorios y recambios originales Space;
- la instalación tiene que ser realizada única y exclusivamente por personal autorizado y cualificado;
- **comprobar que los topes delanteros y traseros estén montados en las extremidades de la plataforma y que funcionen correctamente;**
- controlar que durante la fase de subida no se verifiquen condiciones de peligro: de ser así, detener inmediatamente el elevador y eliminar las causas che han provocado la emergencia;
- no hay que elevar personas sobre motocicletas, ni cargas peligrosas o explosivas.

1.1 DISPOSITIVI DI SICUREZZA

Il sollevatore ha i seguenti dispositivi di sicurezza (con riferimento alla fig. **1**):
1) Interruttore generale lucchettabile con funzioni di arresto di emergenza (SB 1396 E).
2) Comandi a uomo presente (immediato arresto dell'azione al rilascio del comando).
3) Arresto fisso sulla pedana per impedire la caduta della moto.
4) Valvola paracadute montata sul cilindro che rallenta la discesa del sollevatore in caso di rottura dei tubi in gomma.
5) Arpione di sicurezza sul cilindro.

1.1 SAFETY DEVICES

The lift features the following safety devices (with reference to fig. **1**):
1) Padlockable main switch with emergency stop functions (SB 1396 E).
2) Deadman device (immediate stop of the lift when control is released).
3) Fixed wheel stop on platform to prevent bike from falling to the ground.
4) Parachute valve fitted onto cylinder for lift slowing down if rubber hoses break.
5) Cylinder safety latch.

1.1 SICHERHEITSVORRICHTUNGEN

Die Hebebühne ist mit folgenden Sicherheitsvorrichtungen ausgestattet (siehe Abb. **1**).
1) verriegelbarer Hauptschalter mit Not-Aus-Funktion (SB 1396 E).
2) Bediener-Steuerungen (sofortiges Anhalten der Bewegung bei Loslassen der Steuerung).
3) Bediener--Steuerungen (sofortiges Anhalten der Bewegung bei Loslassen der Steuerung).
4) Auffangventil am Zylinder, welches bei Bruch der Gummischläuche die Absenkbewegung verlangsamt.
5) Sicherungsklinke am Zylinder.

1.1 DISPOSITIFS DE SECURITE

Le pont élévateur est équipé des dispositifs de sécurité suivants (référence fig. **1**).
1) Interrupteur principal verrouillable avec fonctions d'arrêt d'urgence (SB 1396 E).
2) Commandes de type "homme mort" (l'arrêt du pont élévateur est immédiat au relâchement de la commande).
3) Arrêt fixe sur le chemin de roulement afin d'empêcher la chute de la moto.
4) Valve parachute montée sur les cylindres qui ralentit la course de descente de l'élévateur en cas de rupture des tuyaux en caoutchouc.
5) Cliquet de sécurité sur le vérin.

1.1 DISPOSITIVOS DE SEGURIDAD

El elevador posee los siguientes dispositivos de seguridad (con referencia a la fig. **1**).
1) Interruptor general con candado que cumple las funciones de parada de emergencia (SB 1396 E).
2) Mandos de hombre presente (parada inmediata de la acción al soltar el mando).
3) Parada fija en la plataforma para evitar que se caiga la motocicleta.
4) Válvula paracaídas montada en el cilindro para decelerar la bajada del elevador en caso de rotura de los tubos de caucho.
5) Trinquete de seguridad en el cilindro.

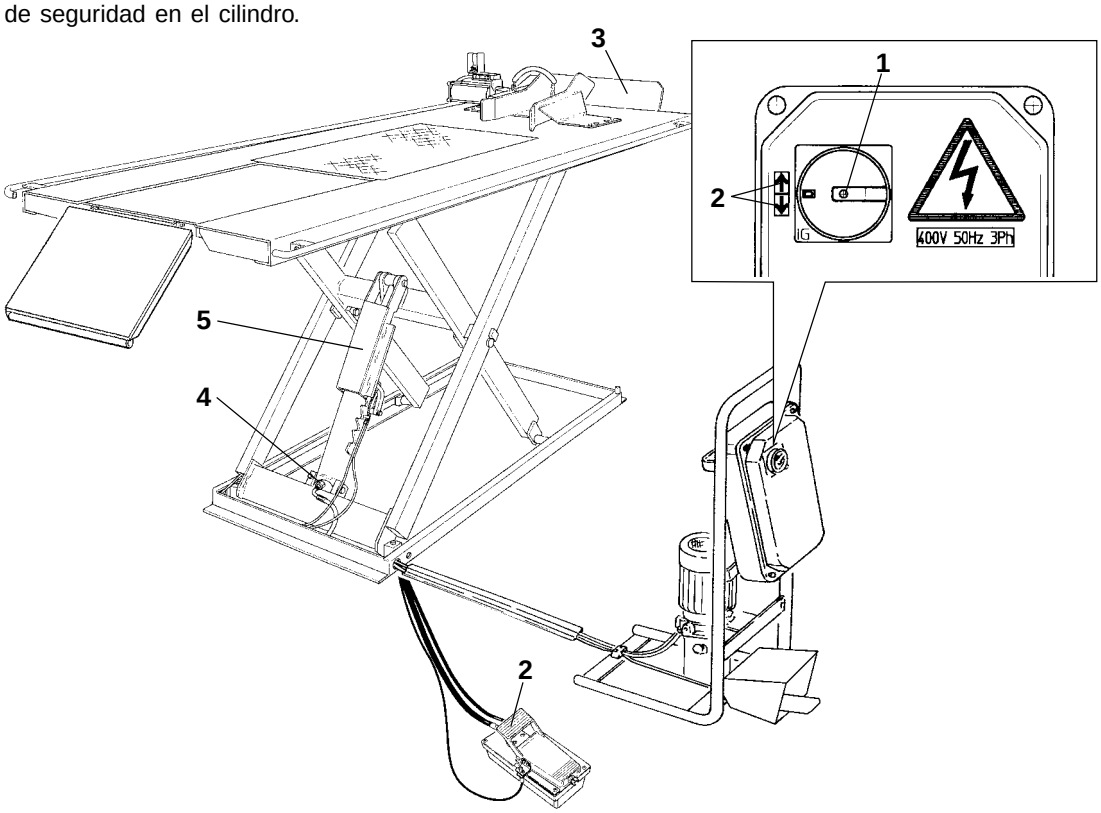

Fig.1

SB 1396 E - SB 1396 P - SB 1396 TE - SB 1396 TP

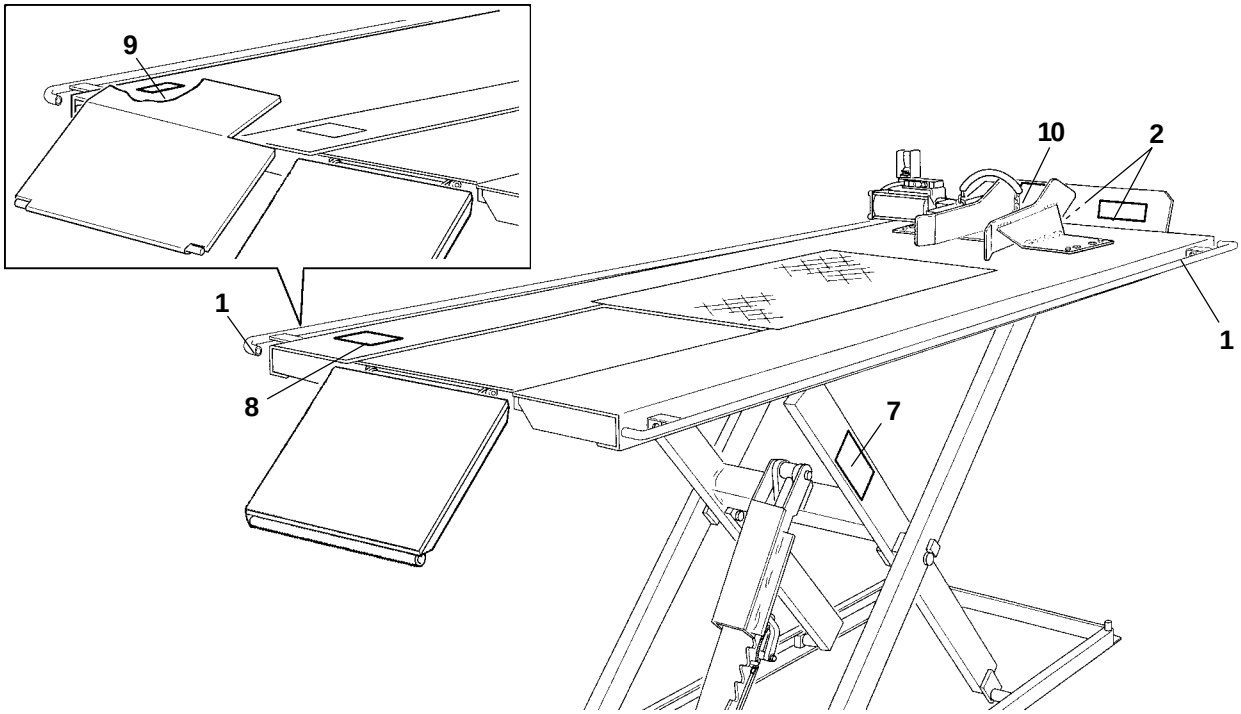

Fig.2

SB 1396 E - SB 1396 TE

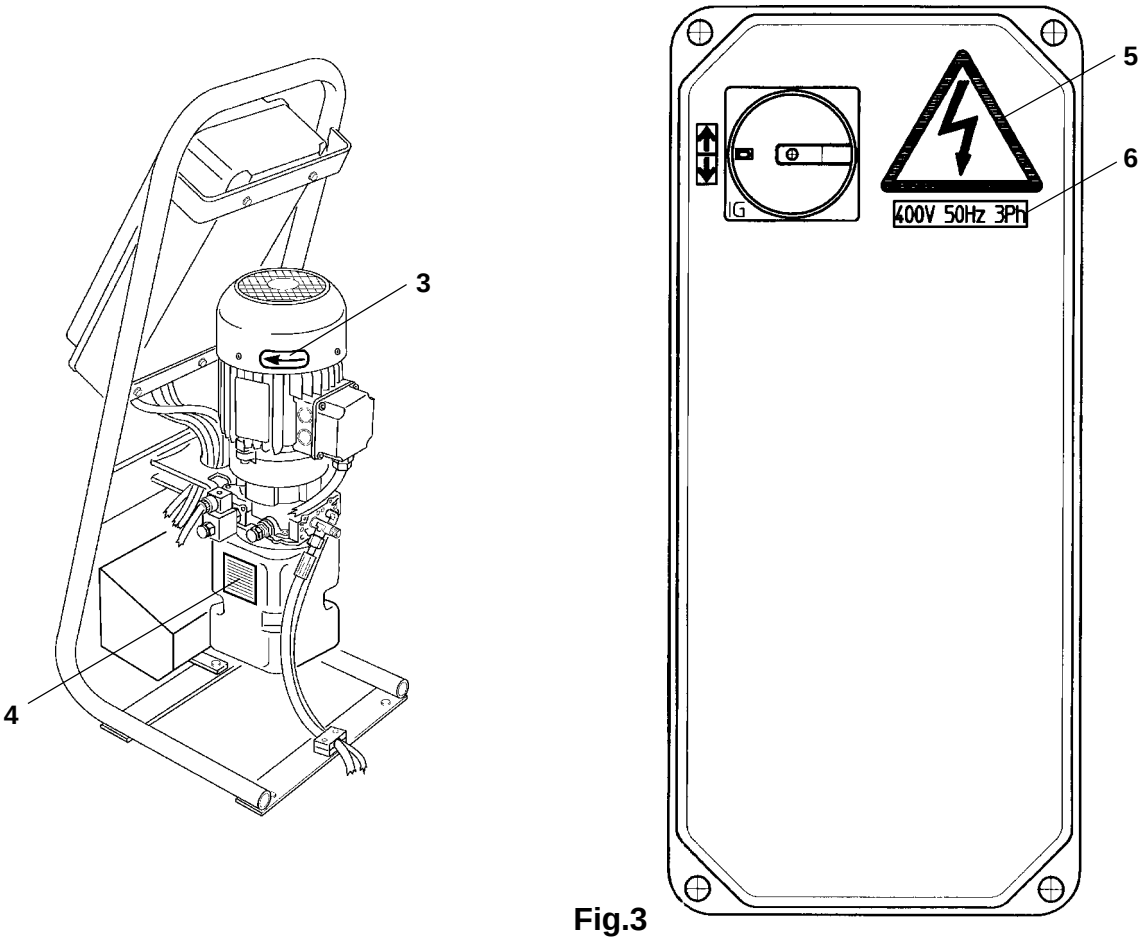

Fig.3

1.2 TAVOLA ADESIVI E DISPOSITIVI SEGNALAZIONE PERICOLO
1.2 TABLE FOR LABELS AND DANGER WARNING DEVICES
1.2 TABELLE - WARNSCHILDER UND UNFALLVERHÜTUNGS-EINRICHTUNGEN
1.2 TABLE DES AUTOCOLLANTS ET DES DISPOSITIFS DE SIGNALISATION DE DANGER
1.2 TABLA ADHESIVOS Y DISPOSITIVOS DE INDICACIÓN DE PELIGRO

1	050830010	Salvapiedi	Toe guard	
2	999913430	Targhetta portata	Capacity plate	
3	99990114	Targhetta indice di rotazione	Rotation index plate	SB 1396 E/TE
4	999908660	Tabella livello olio	Oil level table	SB 1396 E/TE
5	99990758	Targhetta autoadesiva pericolo	Self-sticking danger plate	SB 1396 E/TE
6	999912380	Targhetta 400V 50 Hz 3Ph	Plate 400V 50 Hz 3Ph	SB 1396 E/TE
6	999912390	Targhetta 230V 50 Hz 3Ph	Plate 230V 50 Hz 3Ph	SB 1396 E/TE
6	999912510	Targhetta 220V 60 Hz 3Ph	Plate 220V 60 Hz 3Ph	SB 1396 E/TE
6	999912520	Targhetta 380V 60 Hz 3Ph	Plate 380V 60 Hz 3Ph	SB 1396 E/TE
6	999912430	Targhetta 230V 50 Hz 1Ph	Plate 230V 50 Hz 1Ph	SB 1396 E/TE
6	999912530	Targhetta 220V 60 Hz 1Ph	Plate 220V 60 Hz 1Ph	SB 1396 E/TE
7		Targhetta matricola	Serial number plate	
8	999914570	Targhetta istruzioni	Instruction plate	SB 1396 TE/TP
9	999914580	Targhetta istruzioni	Instruction plate	SB 1396 E/P
10	999910530	Targhetta marchio SPACE	SPACE mark label	

Tab. 2

1.3 INDICAZIONE DEI RISCHI RESIDUI

Il sollevatore è stato realizzato applicando le norme per rispondere ai requisiti delle direttive pertinenti. L'analisi dei rischi è stata fatta ed i pericoli sono stati, per quanto possibile, eliminati.

Eventuali rischi residui sono evidenziati nel presente manuale e sulla macchina mediante pittogrammi adesivi (fig. 2 e fig. 3).

Nel caso che questi pittogrammi si danneggiassero, è necessario sostituirli richiedendoli alla SPACE.

1.3 INDICATION OF OUTSTANDING RISKS

The lift has been manufactured in compliance with all standards required by applicable directives. Risk analysis has been performed and all risks have, as far as possible, been eliminated.

Any outstanding risks are shown in this manual and on the machines by means of adhesive pictograms (fig. 2 and fig. 3).

In the event of these pictograms being damaged, they must be replaced with others available from SPACE.

1.3 HINWEISE ZU DEN RESTRISIKEN

Die Vorrichtung wurde nach den geltenden Richtlinien entwickelt und gebaut. Die mit ihrem Einsatz verbundenen Gefahren wurden überprüft und soweit wie möglich beseitigt.

Restrisiken sind in dieser Bedienungsanleitung und an der Maschine durch Piktogrammaufkleber (Abb. 2 und Abb. 3) hervorgehoben.

Evtl. beschädigte Piktogrammaufkleber sind bei der Firma SPACE anzufordern und zu ersetzen.

1.3 INFORMATIONS SUR LES RISQUES RESIDUELS

L'élévateur objet de la présente notice a été fabriqué dans le respect de normes sévères pour répondre aux qualités requises par les directives régissant ces appareils.
Une analyse attentive des risques a été réalisée et les dangers ont été éliminés dans la mesure du possible.

Les risques résiduels éventuels ont été signalés dans la présente notice et sur la machine au moyen de pictogrammes adhésifs (fig. 2 et fig. 3).

Les pictogrammes endommagés doivent être remplacés. Pour leur remplacement, s'adresser directement à la Société SPACE.

1.3 INDICACIONES DE LOS RIESGOS RESIDUOS

El elevador se ha realizado aplicando las normas para responder a los requisitos exigidos por las directivas pertinentes.
El análisis de los riesgos se efectuó con el máximo cuidado y los peligros fueron, en lo posible, eliminados.

Eventuales riesgos residuos se evidencian en el presente manual y en la máquina mediante pictogramas adhesivos (fig. 2 y fig. 3).

En el caso en que estos pictogramas se deterioren, hay que sustituirlos pidiéndolos a SPACE.

SB 1396 TE
SB 1396 TP

600 Kg

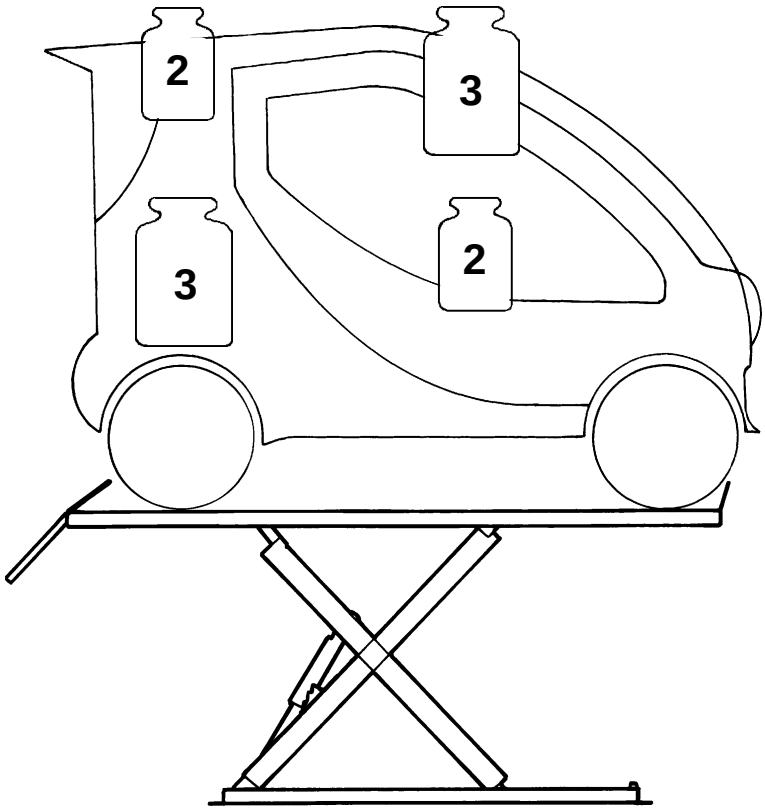

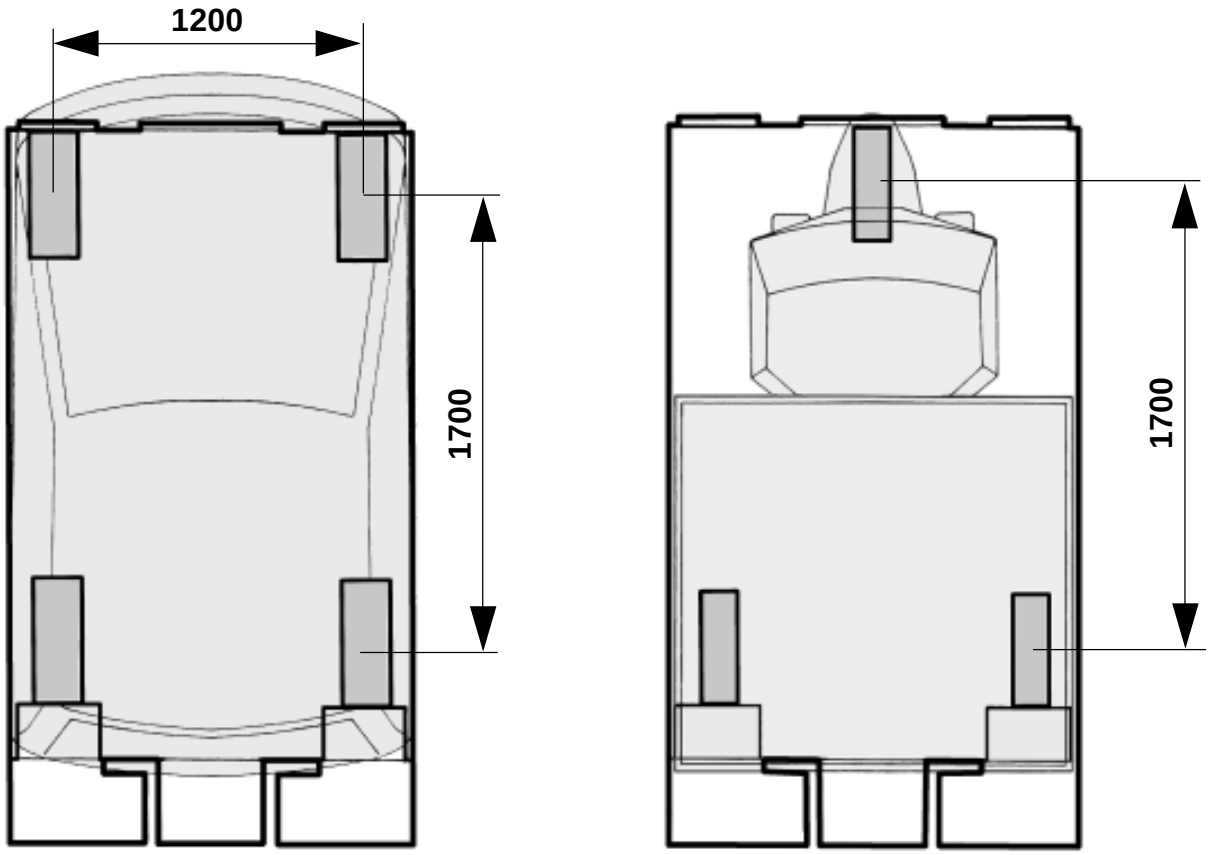

Fig. 3A

2. DESTINAZIONE D'USO SB 1396 TE - SB 1396 TP

Il prodotto è destinato al sollevamento di tricicli e quadricicli; la portata è quella indicata nella targhetta matricola.
È consentito il sollevamento di tricicli e quadricicli rispondenti ai seguenti requisiti:

- peso non superiore alla portata del sollevatore
- ripartizione del carico:
- 2:3 o 3:2 (reversibile)
- passo 1700 mm
- carreggiata 1200 mm.

2. INTENDED USE SB 1396 TE - SB 1396 TP

This product is designed for lifting three-wheel and four-wheel vehicles; capacity is indicated on the plate together with the serial number.
It can lift three-wheel and four-wheel vehicles with the following specifications:

- weight not exceeding lift capacity
- load distribution:
- 2:3 or 3:2 (reversible)
- wheel base 1700 mm
- track 1200 mm.

2. EINSATZBEREICH SB 1396 TE - SB 1396 TP

Dieses Produkt ist für das Heben von Drei- und Vierradfahrzeugen vorgesehen. Die Tragkraft entspricht den auf dem Maschinenschild angegebenen Werten.
Nur das Heben von Drei- und Vierradfahrzeugen mit folgenden Voraussetzungen ist zulässig:

- Gewicht nicht über der Tragkraft der Hebebühne
- Lastverteilung:
- 2:3 oder 3:2 (umkehrbar)
- Achsstand 1700 mm
- Spur 1200 mm.

2. DESTINATION D'USAGE SB 1396 TE - SB 1396 TP

Le produit est destiné au levage de tricycles et quadricycles ; sa capacité est celle indiquée sur la plaquette signalétique avec numéro de série.
Seul le levage de tricycles et quadricycles répondant aux conditions requises suivantes est autorisé :

- poids non supérieur à la capacité de l'élévateur
- répartition de la charge :
- 2:3 ou 3:2 (réversible)
- empattement 1700 mm
- voie 1200 mm.

2. DESTINO DE USO SB 1396 TE - SB 1396 TP

El producto ha sido diseñado para el levantamiento de triciclos y cuadriciclos. La capacidad es indicada en la placa de identificación.
Se pueden levantar triciclos y cuadriciclos con las características siguientes:

- peso inferior a la capacidad del elevador
- distribución de la carga:
- 2:3 o 3:2 (reversible)
- paso 1700 mm
- distancia entre las ruedas 1200 mm.

2.1 DESTINAZIONE D'USO SB 1396 E - SB 1396 P

Il prodotto è destinato al sollevamento di moto; la portata è quella indicata nella targhetta matricola.
È consentito il sollevamento di moto rispondenti ai seguenti requisiti:
• peso non superiore alla portata del sollevatore.

Le moto prima del sollevamento, devono essere fissate alla pedana tramite l'apposita morsa in dotazione.

L'uso del sollevatore è consentito esclusivamente all'interno di locali chiusi, ove però non sussistano pericoli di esplosioni o incendio. Il sollevatore, nella versione base, non è idoneo ad un utilizzo che preveda il lavaggio dei veicoli.

2.2 AVVERTENZE E CAUTELE

• Il sollevatore non va azionato da persone non autorizzate.
• È vietato salire o sostare sugli organi di sostegno o sul veicolo.
• È vietato salire utilizzare il sollevatore per uno scopo diverso da quelli previsti dl presente manuale.

2.1 INTENDED USE SB 1396 E - SB 1396 P

This product has been designed for lifting motorbikes. The lifting capacity is indicated on the serial number plate.
Motorbykes having the following specifications can be lifted:
• bike weight not exceeding lift capacity.

Before lifting, secure bike to platform via the special vice coming with the lift.

Lifts can only be used indoor, in premises not subject to fire or explosion risks. Standard version of the lift cannot be used if the bikes needs to be washed.

2.2 WARNINGS AND PRECAUTIONS

• The lift may not be operated by unauthorized persons.
• Do not climb or stand on load-bearing parts or on the bike.
• Do not use the lift for any purpose other than the intended purpose specified in this manual.

2.1 EINSATZBEREICH SB 1396 E - SB 1396 P

Dieses Produkt ist für das Heben von Mottorrädern bestimmt. Die Tragfähigkeit ist auf dem Seriennummernschild angegeben. Mit dieser Ausrüstung dürfen nur Mottoräder gehoben werden, die folgende Merkmale aufweisen:
• das Gewicht darf die Tragfähigkeit der Hebebühne nicht überschreiten.

Das Motorrad anhand des mitgelieferten Schraubstocks auf der Fahrzeugschiene befestigen bevor es angehoben wird.

Der Betrieb der Hebebühne ist ausschließlich in geschlossenen Räumen erlaubt, in denen jedoch keine Explosions- oder Brandgefahr bestehen soll. Die Hebebühne ist in ihrer Standardausstattung nicht zum Waschen von Fahrzeugen bestimmt.

2.2 WARNUNGEN UND VORSICHTSMASSNAHMEN

• Die Hebebühne darf nicht von unbefugtem Personal betätigt werden.
• Es ist verboten auf die Stützelemente oder auf das Fahrzeug zu steigen oder sich darauf aufzuhalten.
• Ein von den Vorschriften dieser Betriebsanleitung abweichender Einsatz der Hebebühne ist untersagt.

2.1 DESTINATION D'USAGE SB 1396 E - SB 1396 P

Le produit est destiné au levage des motos ; sa capacité est celle indiquée sur la plaque signalétique, Ce pont élévateur est indiqué pour le levage des motos répondant aux caractéristiques suivantes:
• Poids ne dépassant pas la capacité du pont élévateur.

Avant le levage, les motos doivent être fixées au chemin de roulement au moyen de l'étau approprié fourni de série.

L'utilisation du pont élévateur n'est autorisée qu'à l'intérieur de locaux fermés, à l'abri de tout danger d'explosion ou d'incendie. Dans sa version de base, l'élévateur n'est pas indiqué pour le lavage des véhicules. L'utilisation d'élévateurs auxiliaires (traverses) spécialement conçus par le fabricant est autorisée.

2.2 CONSIGNES ET PRÉCAUTIONS

• Le pont élévateur ne doit être pas actionné par des personnes non-autorisées.
• Il est interdit de monter ou de s'arrêter sur les organes de soutien ou sur le véhicule.
• Toute utilisation du pont élévateur qui diffère de celles prévues dans la présente notice est strictement interdite.

2.1 DESTINO DE USO SB 1396 E - SB 1396 P

El producto está destinado a la elevación de motocicletas; la capacidad es la indicada en la placa de matrícula.
Se pueden elevar motocicletas con los siguientes requisitos:
• peso inferior a la capacidad del elevador.

Antes del levantamiento, las motocicletas deben fijarse a la plataforma por medio de la mordaza específica suministrada en dotación.

El elevador se puede usar solamente en ambientes cerrados, donde no hay peligro de explosión o incendio. El modelo base del elevador no es apto para usos que prevén el lavado de vehículos.

2.2 ADVERTENCIAS Y PRECAUCIONES

• Personal no autorizado no debe accionar el elevador.
• Se prohibe subir o permanecer sobre los órganos de sostén o sobre el vehículo mismo.
• Se prohibe utilizar el elevador con fines diferentes a los indicados en el presente manual.

È fatto obbligo di:
- accertarsi che il peso del veicolo sia conforme a quanto previsto dal Costruttore.
- Accertarsi dell'effettiva stabilità del veicolo sugli organi di sostegno non appena iniziata la corsa di sollevamento.
- Controllare che, durante le manovre di salita e discesa, non si verifichino condizioni di pericolo per persone o cose.
- Arrestare immediatamente il sollevatore in caso si riscontrino irregolarità di funzionamento e richiedere l'intervento dell'assistenza tecnica autorizzata.

Attenersi in ogni caso alle norme antinfortunistiche previste dalle leggi vigenti.

It is the user's responsibility and a mandatory precaution to:
- make sure that vehicle weight and load distribution onto lifting points are in compliance with manufacturer's specifications.
- check that vehicle is stable on load-bearing parts right after beginning of lift operation;
- make sure that no danger conditions arise during lifting or lowering operations as may endanger people's safety or damage property;
- stop the lift without delay in the event of improper operation and contact authorized service personnel.

In all cases, strictly follow applicable accident-prevention regulations.

Folgende Vorschriften müssen eingehalten werden:
- Sicherstellen, dass das Fahrzeuggewicht den vom Hersteller vorgesehenen Bestimmungen entsprechen.
- Sobald der Hebevorgang beginnt, die effektive Stabilität des auf den Stützelementen lastenden Fahrzeugs sicherstellen.
- Sicherstellen, dass es während der Hebe- und Absenkvorgänge zu keinerlei Gefahrenbedingungen für Personen oder Sachen kommen kann.
- Bei Betriebsstörungen die Hebebühne unmittelbar anhalten und den Eingriff des Techischen Diensts des Vertragshändlers anfordern.

Unter allen Umständen sind stets die gesetzlichen Unfallschutzvorschriften zu beachten.

Il est obligatoire de:
- s'assurer que le poids du véhicule est conforme aux indications du fabricant.
- S'assurer de la stabilité réelle du véhicule sur les organes de soutien dès le début de la course de levage.
- Contrôler l'absence de conditions dangereuses pour les personnes et les biens pendant les manœuvres de montée et de descente.
- Arrêter immédiatement le pont élévateur en cas d'irrégularité de fonctionnement et s'adresser au service Après-Vente agréé.

Dans tous les cas, respecter les normes en vigueur en matière de prévention des accidents.

Es obligatorio:
- Controlar que el peso del vehículo corresponda a las instrucciones previstas por el fabricante.
- Controlar la efectiva estabilidad del vehículo en los órganos de sostén al comenzar la carrera de elevación.
- Controlar que, durante las operaciones de subida y de bajada, no se verifiquen situaciones peligrosas para personas o cosas.
- Detener inmediatamente el elevador en presencia de irregularidades en el funcionamiento y consultar la asistencia técnica autorizada.

En todo caso respetar las normas de seguridad contra los accidentes previstas por las leyes vigentes.

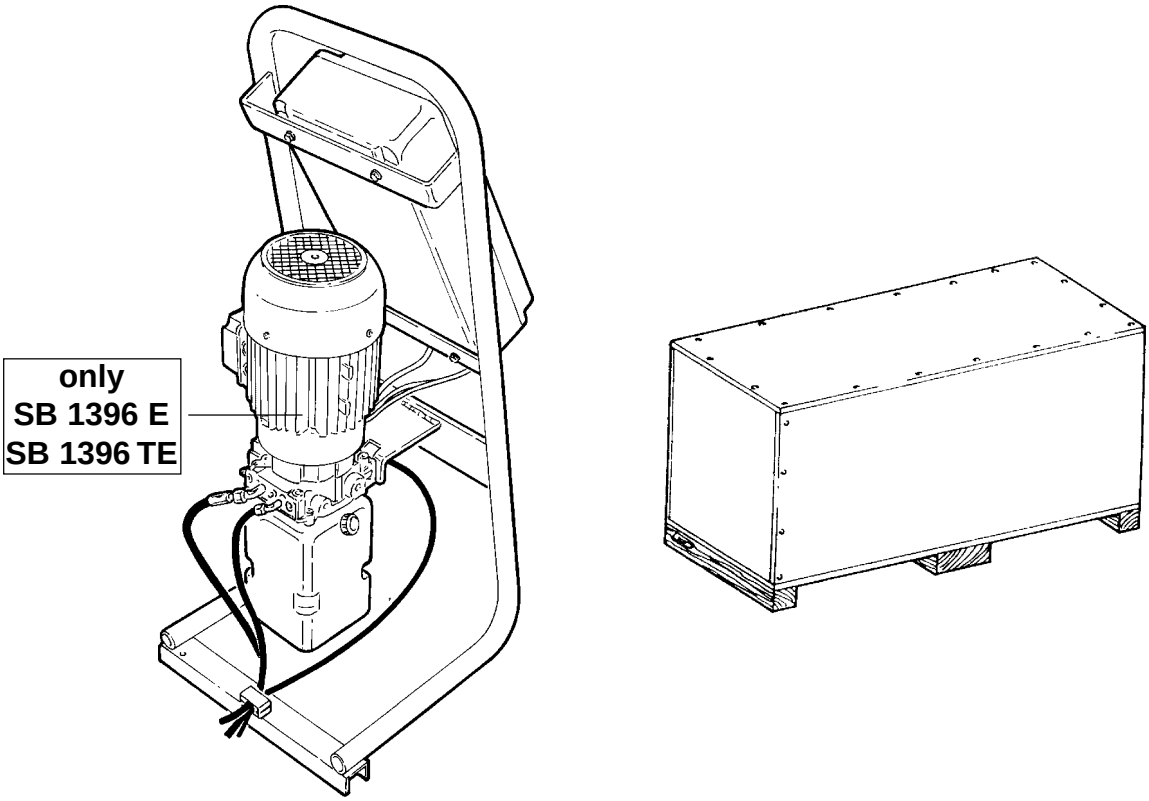

Fig. 4

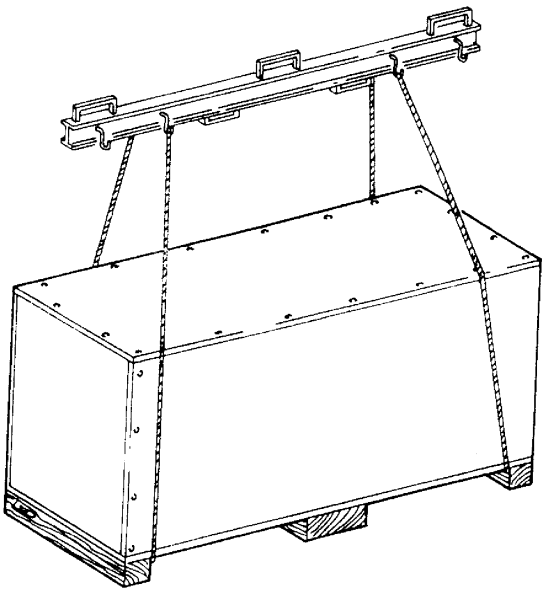

Fig. 5

3. MOVIMENTAZIONE E PREINSTALLAZIONE

Il sollevatore viene spedito solitamente come illustrato in fig. **4**.
- **Le operazioni di sollevamento debbono essere eseguite come da fig. 5.**
- **Sollevare con cautela e trasportare i vari gruppi nel luogo dove avverrà il disimballo.**

Per lo spostamento della macchina nel punto prescelto per l'installazione (o per una successiva ridisposizione) assicurarsi di:
- **Sollevare con cautela adoperando adeguati mezzi di sostegno del carico in perfetta efficienza. Utilizzando gli appositi punti di aggancio come indicato in fig. 5.**
- **Evitare sobbalzi o strattoni improvvisi; prestare attenzione a dislivelli, cunette, ecc.**
- **Prestare la massima attenzione alle parti sporgenti: ostacoli, passaggi difficoltosi, ecc.**
- **Indossare adeguati indumenti e protezioni individuali.**
- **Dopo aver rimosso le varie parti dell'imballo, riporle in appositi luoghi di raccolta inaccessibili a bambini e animali per essere poi smaltiti a norma.**
- **Verificare al momento dell'arrivo l'integrità dell'imballo, e a disimballo avvenuto che non vi siano parti danneggiate.**

3. HANDLING AND PRE-INSTALLATION

The lift is usually delivered as shown in fig. **4**.
- **Lifting must be carried out as shown in fig. 5.**
- **Lift with care and transport the various units into the area where unpacking is to take place.**

To move the machine to the area of installation (or for subsequent re-positioning) act as follows:
- **lift with care, using suitable means for supporting the load, operating properly and use the specific hooking points as shown in fig. 5**.
- **Avoid sudden jolts and tugs, be careful of uneven surfaces, bumps and so on.**
- **Be extremely careful of exposed parts: obstacles, difficult through ways and so on.**
- **Wear suitable and protective clothing.**
- **After unpacking, place the packing material in special waste collecting areas which are inaccessible to children and animals where they will then be disposed of.**
- **On arrival, check that the packing has not been opened and, once unpacked, check that nothing has been damaged.**

3. TRANSPORT UND INSTALLATIONSVORBEREITUNG

Normalerweise wird die Hebebühne wie in Abb. **4** dargestellt geliefert.
- **Beim Anheben wie in Abb. 5 dargestellt vorgehen.**
- **Vorsichtig die Gruppen an den Ort, an dem die Verpackung entfernt wird, transportieren.**

Beim Transport der Einrichtung an den gewünschten Aufstellungsort (oder bei weiteren Transportmanövern) folgende Punkte beachten:
- **Vorsichtig anheben, die Last ordnungsgemäß mit geeigneten und funktionstüchtigen Hilfsmitteln stützen. Dabei die in Abb. 5 angegebenen Einhakungspunkte berücksichtigen.**
- **Plötzliche Hebungen und Ruckbewegungen meiden und bei Unebenheiten, Querrinnen usw. vorsichtig vorgehen.**
- **Besondere Vorsicht ist bei herausstehenden Teilen geboten: Hindernisse, schwierige Durchgänge usw.**
- **Der auszuführenden Arbeit angemessene Kleidung und Schutzkleidung tragen.**
- **Die entfernten Verpackungsteile an einem für Kinder und Tiere unzugänglichen Sammelplatz bis zur vorschriftsmäßigen Entsorgung aufbewahren.**
- **Bei der Anlieferung die Verpackung auf ihre Vollständigkeit überprüfen. Nach dem Auspacken sicherstellen, dass die Ware keine Beschädigungen aufweist.**

3. DEPLACEMENT ET PRE-INSTALLATION

Généralement, le pont élévateur est livré comme illustré à la fig. **4**.
- **Les opérations de levage doivent être réalisées comme indiqué à la Fig. 5.**
- **Soulever avec attention et transporter les différents groupes à l'endroit prévu pour le déballage.**

Lors du déplacement de la machine à l'endroit choisi pour l'installation (ou un repositionnement successif) s'assurer de:
- **Soulever avec attention: utiliser des moyens de support de la charge parfaitement efficaces et se servir des points d'attelage comme indiqué à la fig. 5.**
- **Eviter les secousses imprévues et faire attention aux différences de niveau, aux défoncements, etc...**
- **Faire très attention aux parties saillantes: obstacles, passages difficiles, etc...**
- **Porter des vêtements et des protections individuelles adéquates.**
- **Après avoir retiré l'ensemble de l'emballage, le regrouper dans un endroit de ramassage inaccessible aux enfants et aux animaux et l'éliminer conformément aux normes en vigueur.**
- **A l'arrivée de la marchandise, vérifier l'intégrité de l'emballage et, au moment du déballage, l'absence de dommage.**

3. DESPLAZAMIENTO Y PREINSTALACIÓN

El elevador se envía normalmente como indica la fig. **4**.
- **Las operaciones de elevación tienen que realizarse como indica la fig. 5.**
- **Elevar con cuidado y transportar los distintos grupos al sitio donde tendrá lugar el desembalaje.**

Para mover la máquina en el punto elegido para su instalación (o para una nueva colocación), hay que asegurarse de:
- **Elevar con cuidado, utilizando los medios de soporte de la carga adecuados y en perfecto estado y los correspondientes puntos de enganche como se ilustra en la fig. 5.**
- **Evitar movimientos bruscos repentinos, prestar atención a los desniveles, cunetas, etc...**
- **Prestar la máxima atención a las partes que sobresalen: obstáculos, pasajes difíciles, etc...**
- **Colocarse prendas y protecciones individuales adecuadas.**
- **Una vez que ha sido quitado el embalaje, colocarlo en los correspondientes sitios de recogida, fuera del alcance de niños o de animales, para luego eliminarlo en conformidad con las normas vigentes.**
- **Cuando llega el elevador asegurarse que el embalaje esté íntegro y una vez desembalado comprobar que no haya sufrido daños.**

SB 1396 E - SB 1396 P

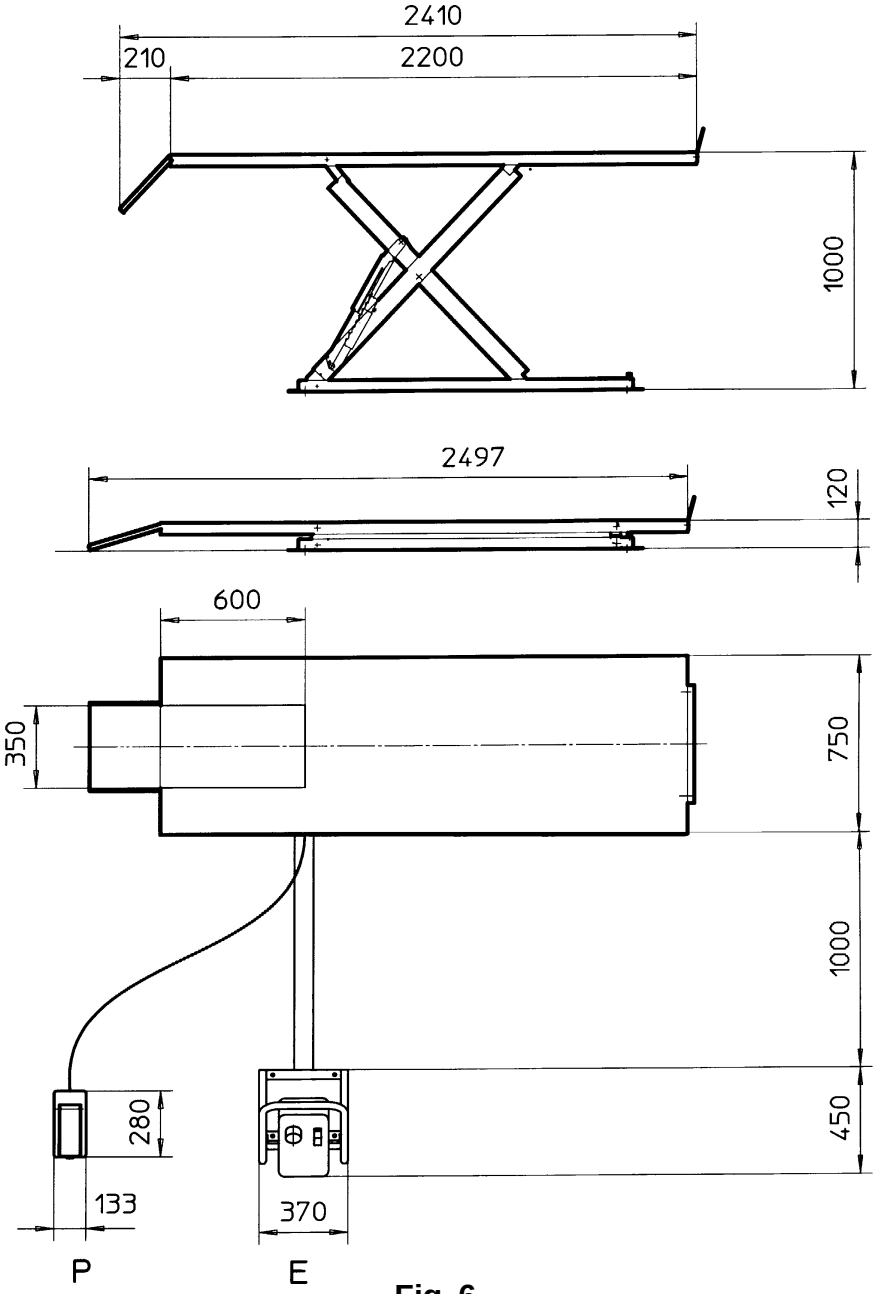

Fig. 6

CARATTERISTICHE TECNICHE	TECHNICAL SPECIFICATIONS	TECHNISCHE EIGENSCHAFTEN	CARACTERISTIQUES TECHNIQUES	CARACTERÍSTICAS TÉCNICAS	SB 1396 E	SB 1396 P
Portata	Capacity	Tragfähigkeit	Capacité	Capacidad	kg 600	kg 600
Motore	Motor	Motor	Moteur	Motor	kW 0,37 - 3Ph kW 0,55 - 1Ph	- -
Tempo salita	Rise time	Zeit "Heben"	Durée de la montée	Tiempo de subida	21 sec.	-
Tempo discesa	Descent time	Zeit "Senken"	Durée de la descente	Tiempo de bajada	13 sec.	-
Peso	Weight	Gewicht	Poids	Peso	Kg 140	Kg 120
Emissione sonora	Sound emission	Schallabgabe	Bruit	Nivel de ruido	≤ 70 dB (A)	75 dB (A)
Aliment. pneum.	Pneumatic supply	Pneum. Versorg.	Alim. pneum.	Alim. neum.	-	8 ≤ P ≤ 10 bar
Pressione max olio	Max oil pressure	Höchstöldruck	Pression huile max	Presión máx. aceite	-	300 bar
Capacità serbatoio	Tank capacity	Max. Fassvermögen d. Behälters	Capacité réservoir	Capacidad depósito	-	Lt. 1,4
Consumo aria	Air supply	Luftverbrauch	Consommation d'air	Consumo aire	-	Lt/1' 250

Tab. 3

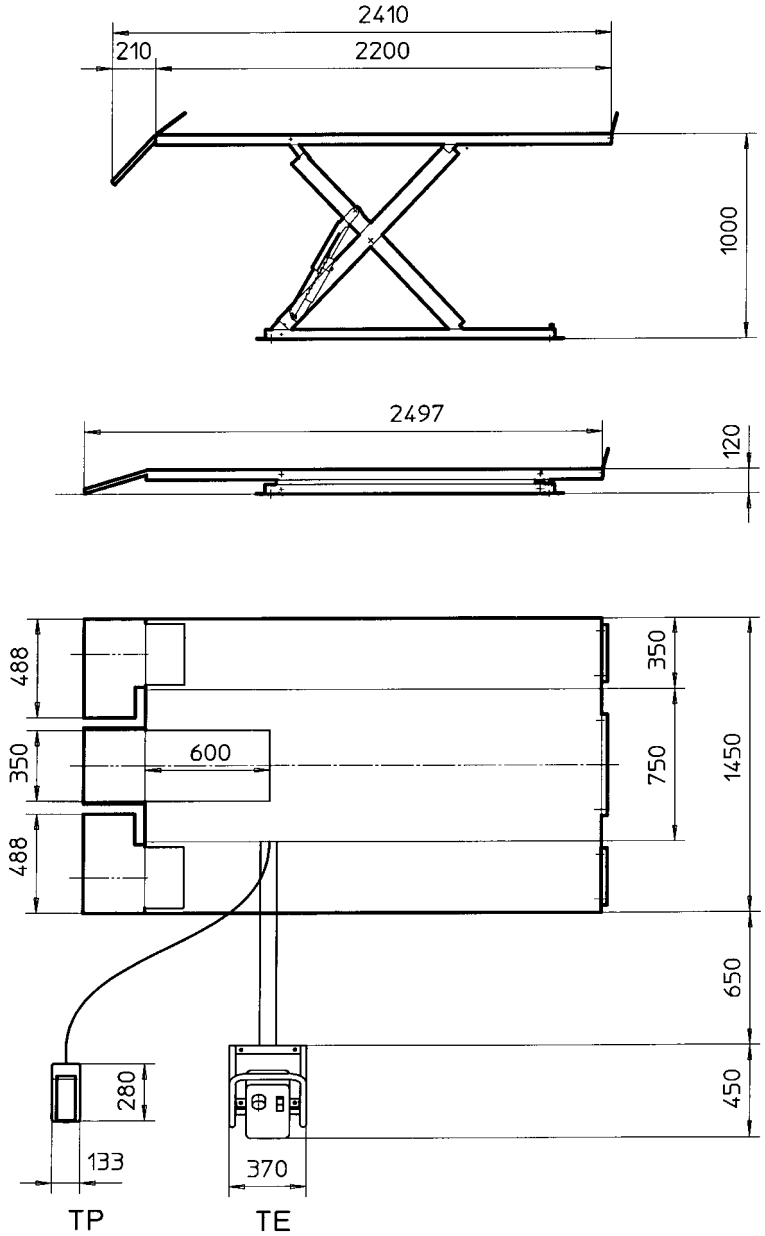

Fig. 6/1

CARATTERISTICHE TECNICHE	TECHNICAL SPECIFICATIONS	TECHNISCHE EIGENSCHAFTEN	CARACTERISTIQUES TECHNIQUES	CARACTERÍSTICAS TÉCNICAS	SB 1396 TE	SB 1396 TP
Portata	Capacity	Tragfähigkeit	Capacité	Capacidad	kg 600	kg 600
Motore	Motor	Motor	Moteur	Motor	kW 0,37 - 3Ph kW 0,55 - 1Ph	- -
Tempo salita	Rise time	Zeit "Heben"	Durée de la montée	Tiempo de subida	21 sec.	-
Tempo discesa	Descent time	Zeit "Senken"	Durée de la descente	Tiempo de bajada	13 sec.	-
Peso	Weight	Gewicht	Poids	Peso	Kg 240	Kg 220
Emissione sonora	Sound emission	Schallabgabe	Bruit	Nivel de ruido	≤ 70 dB (A)	75 dB (A)
Aliment. pneum.	Pneumatic supply	Pneum. Versorg.	Alim. pneum.	Alim. neum.	-	8 ≤ P ≤ 10 bar
Pressione max olio	Max oil pressure	Höchstöldruck	Pression huile max	Presión máx. aceite	-	300 bar
Capacità serbatoio	Tank capacity	Max. Fassvermögen d. Behälters	Capacité réservoir	Capacidad depósito	-	Lt. 1,4
Consumo aria	Air supply	Luftverbrauch	Consommation d'air	Consumo aire	-	Lt/1' 250

Tab. 3/1

4. DESCRIZIONE DEL SOLLEVATORE

SB 1396 E - TE - Sollevatore per moto (SB 1396 E) o tricicli e quadricicli (SB 1396 TE) elettroidraulico a forbice.

La centralina di comando è normalmente posizionata sulla sinistra rispetto alla direzione di accesso ad una distanza di circa 1 m dalla pedana; usufruendo di appositi kit fornibili su richiesta, è possibile montare la centralina in posizione diversa da quella descritta.

SB 1396 P - TP - Sollevatore a forbice per moto (SB 1396 P) o tricicli e quadricicli (SB 1396 TP) con pompa oleopneumatica.

Nota - I sollevatori (nelle versioni SB 1396 E - SB 1396 P) devono essere completati da una morsa (pneumatica o manuale) al fine di trattenere una ruota del motoveicolo durante le operazioni da svolgere.

4.1 ATTITUDINE ALL'IMPIEGO

Questo prodotto è stato costruito conformemente alla Direttiva Europea 98/37/CE; In virtù dell'articolo 4.1.2.3 della suddetta Direttiva, i coefficienti adottati per le prove sono i seguenti:
1.10 per la prova Dinamica
1.25 per la prova Statica

4. DESCRIPTION OF LIFT

SB 1396 E - TE - Electro-hydraulic scissors lift for motorbikes (SB 1396 E) or three- or four-wheel vehicles (SB 1396 TE).

The control unit is usually positioned at the left of the access direction, at about 1 mt from the platform. With special kits available on demand, the control unit can be placed in a different position.

SB 1396 P - TP - Scissors lift with air-hydraulic pump for motorbikes (SB 1396 P) or three- or four-wheel vehicles (SB 1396 TP).

Note - Lifts (of SB 1396 E - SB 1396 P versions) must be equipped with an either air-operated or manual vice to secure one of the vehicle wheels during repair work.

4.1 SUITABILITY FOR USE

This product has been manufactured in compliance with the European Directive 98/37/CE. As according to article 4.1.2.3 of this Directive, the coefficients used for the tests are as follows:
1.10 for the Dynamic test
1.25 for the Static test

4. BESCHREIBUNG DER HEBEBÜHNE

SB 1396 E - TE - Elektrohydraulische Scherenhebebühne für Motorräder (SB 1396 E) oder Drei- und Vierradfahrzeuge (SB 1396 TE).

Die Steueranlage ist in der Norm links bzgl. der Zugangsseite an einem Abstand von ugf. 1 m von der Fahrschiene angebracht; unter Verwendung von Bausätzen, die angefordert werden können, kann die Steueranlage an einer anderen Stelle angebracht werden.

SB 1396 P - TP - Scherenhebebühne für Motorräder (SB 1396 P) oder Drei- und Vierradfahrzeuge (SB 1396 TP).

Hinweis - Die Hebebühne (in den Versionen SB 1396 E - SB 1396 P) muss mit einem (pneumatischen oder manuellen) Schraubbock ausgestattet sein, um das Rad des Fahrzeugs während der auszuführenden Arbeiten feststellen zu können.

4.1 BETRIEBSTÜCHTIGKEIT

Dieses Produkt wurde in Übereinstimmung mit der Europäischen Richtlinie 98/37/CE hergestellt. Nach Artikel 4.1.2.3. der o.g. Richtlinie wurden für die Prüfungen folgende Koeffizienten angewandt:
1.10 für die dynamische Prüfung
1.25 für die statische Prüfung

4. DESCRIPTION DU PONT ELEVATEUR

SB 1396 E - TE - Pont élévateur pour motos (SB 1396 E) ou tricycles et quadricyles (SB 1396 TE) électro-hydraulique à ciseaux.

Le boîtier de commande est normalement positionné à gauche par rapport à la direction d'accès, à une distance d'environ 1 m du chemin de roulement ; en utilisant les kits disponibles sur demande, il est possible de monter le boîtier dans une position autre que celle décrite.

SB 1396 P - TP - Pont élévateur à ciseaux pour motos (SB 1396 P) ou tricycles et quadricyles (SB 1396 P) avec pompe oléopneumatique.

Remarque - Les ponts élévateurs (dans les versions SB 1396 E - SB 1396 P) doivent être complétés d'un étau (pneumatique ou manuel) afin de retenir une roue de la moto durant les opérations à effectuer.

4.1 APTITUDE A L'EMPLOI

Cet équipement a été fabriqué en conformité avec la Directive Européenne 98/37/CE; en vertu de l'article 4.1.2.3 de la dite Directive, les coefficients adoptés pour les essais sont les suivants:
1.10 pour l'essai dynamique
1.25 pour l'essai statique.

4. DESCRIPCIÓN DEL ELEVADOR

SB 1396 E - TE - Elevador electrohidráulico de tijeras para motocicletas (SB 1396 E) o triciclos y cuadriciclos (SB 1396 TE) .

La unidad de control se posiciona generalmente a la izquierda con respecto a la dirección de entrada y a una distancia de aproximadamente 1 m de la plataforma. Utilizando los kit específicos suministrados bajo pedido, se puede montar la unidad de control en una posición diferente de aquella descrita anteriormente.

SB 1396 P - TP - Elevador electrohidráulico de tijeras para motocicletas (SB 1396 P) o triciclos y cuadriciclos (SB 1396 TP) con bomba hidroneumática.

Nota - Los elevadores (en los modelos SB 1396 E - SB 1396 P) deben estar equipados con una mordaza (neumática o manual) para sujetar un neumático de la motocicleta durante las operaciones que deben efectuarse.

4.1 APTIDUD AL EMPLEO

Este producto ha sido construido en conformidad a la Directiva Europea 98/37/CE; en virtud del art. 4.1.2.3 de dicha Directiva, los coeficientes adoptados para las pruebas son los siguientes:
1.10 para la prueba Dinámica
1.25 para la prueba Estática.

4.2 CARATTERISTICHE TECNICHE PRINCIPALI

- Pedana adatta a moto di grossa cilindrata;
- dispositivo di appoggio meccanico ad inserimento automatico a garanzia della massima sicurezza;
- valvole di sicurezza nei confronti di sovraccarichi e rottura di tubi idraulici;
- valvola di controllo della velocità di discesa;
- centralina per il sollevamento;
- impianto elettrico con grado di protezione IP54;
- circuito di comando e sicurezza a bassa tensione.

4.3 COMANDI SB 1369 E - SB 1396 TE

Cassetta elettrica provvista di interruttore generale con comando salita/discesa (**1**- fig. **7**). In caso di emergenza ruotare sullo "0" l'interruttore generale (**2** - fig. **7**).

4.4 COMANDI SB 1369 P - SB 1396 TP

Pedale comando salita/discesa (**1** - fig. **8**).

4.2 MAIN TECHNICAL SPECIFICATIONS

- Platform suitable for high-displacement motorbikes;
- Automatic mechanical resting device to ensure max. safety;
- safety valves for the event of overloads and hydraulic line failure;
- descent speed control valve;
- lifting control unit;
- electric system made to IP54 protection class.
- low-voltage control and safety circuit.

4.3 CONTROLS SB 1369 E - SB 1396 TE

Electric box with rise and descent main (**1**- fig. **7**). In case of an emergency, set main switch on "0" (**2** - fig. **7**).

4.4 CONTROLS SB 1369 P - SB 1396 TP

Rise and descent control pedal (**1** - fig. **8**).

4.2 TECHNISCHE HAUPTEIGENSCHAFTEN

- Fahrschiene für Motorräder mit großem Hubraum;
- Mechanische Stützvorrichtung mit automatischer Einschaltung und höchster Sicherheitsgarantie;
- Sicherheitsventile zum Schutz vor Überlasten und Brüchen der Hydraulikschläuche;
- Ventil zur Überwachung der Absenkgeschwindigkeit;
- Hebesteueranlage;
- Elektrische Anlage mit Schutzgrad IP54;
- Niederspannungs-Steuer- und Sicherheitskreislauf.

4.3 STEUERUNGEN SB 1369 E - SB 1396 TE

Elektrischer Kasten mit Hauptschalter und Hebe-/Absenksteuerung (**1**- Abb. **7**). Im Notfall den Hauptschalter auf "0" drehen (**2** - Abb. **7**).

4.4 STEUERUNGEN SB 1369 P - SB 1396 TP

Hebe-/Absenk-Steuerpedal (**1** - Abb. **8**).

4.2 PRINCIPALES CARACTERISTIQUES TECHNIQUES

- Chemin de roulement adapté pour motos de grosse cylindrée ;
- dispositif d'appui mécanique à enclenchement automatique pour garantir une sécurité maximale ;
- soupapes de sécurité en cas de surcharges et ruptures de tuyaux hydrauliques ;
- vanne de contrôle de la vitesse de descente ;
- centrale de levage ;
- installation électrique avec degré de protectionIP54;
- circuit de commande et de sécurité à basse tension.

4.3 COMMANDES SB 1369 E - SB 1396 TE

Boîtier électrique avec interrupteur général avec commande montée/descente(**1**- fig. **7**). En cas d'urgence, tourner l'interrupteur général sur "0" (**2** - fig. **7**).

4.4 COMMANDES SB 1369 P - SB 1396 TP

Pédale de commande montée/descente (**1** - fig. **8**).

4.2 CARACTERÍSTICAS TÉCNICAS PRINCIPALES

- Plataforma idónea para motocicletas de cilindrada elevada;
- dispositivo de sostén mecánico con enganche automático para garantizar la máxima seguridad;
- válvulas de seguridad para sobrecargas y roturas de tubos hidráulicos;
- válvula para el control de la velocidad de bajada;
- central para el levantamiento;
- instalación eléctrica con índice de protección IP54;
- circuito de mando y seguridad de baja tensión.

4.3 MANDOS SB 1369 E - SB 1396 TE

Caja eléctrica equipada con interruptor general con mando de subida/bajada (**1** - fig. **7**). En caso de emergencia girar el interruptor general en la posición "0" (**2** - fig. **7**).

4.4 MANDOS SB 1369 P - SB 1396 TP

Pedal de mando subida/bajada (**1** - fig. **8**).

SB 1396 E - SB 1396 TE

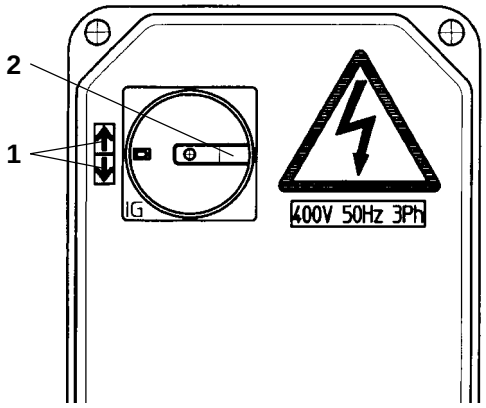

Fig. 7

SB 1396 P - SB 1396 TP

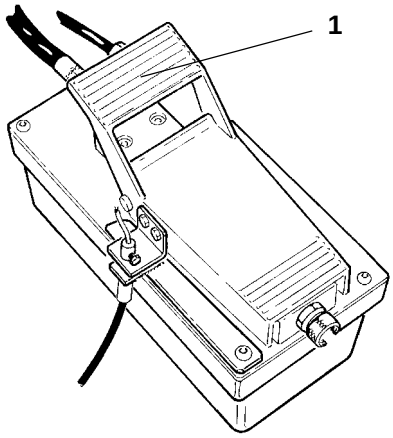

Fig. 8

5. INSTALLAZIONE

5.1 VERIFICA DEI REQUISITI MINIMI RICHIESTI PER LUOGO DI INSTALLAZIONE

Accertarsi che il luogo ove poi verrà installata la macchina sia conforme alle seguenti caratteristiche:
- illuminazione sufficiente (ma luogo non sottoposto ad abbagliamenti o luci intense);
- luogo non esposto alle intemperie;
- luogo ampio e ventilato;
- ambiente privo di inquinanti;
- livello del rumore aereo inferiore a 70 dB (A);
- il posto di lavoro non deve essere esposto a movimenti pericolosi dovuti ad altre macchine in funzionamento;
- il locale ove la macchina viene installata non deve essere adibito allo stoccaggio di materiali esplosivi, corrosivi e/o tossici;
- scegliere il layout di installazione considerando che dalla posizione di comando l'operatore deve essere in grado di visualizzare tutto l'apparecchio e l'area circostante. Egli deve impedire, in tale area, la presenza di persone non autorizzate e di oggetti che potrebbero causare fonte di pericolo.

Tutte le operazioni di installazione relative ai collegamenti ad alimentazioni esterne (elettriche in particolar modo) devono essere eseguite da personale professionalmente qualificato.
L'installazione deve essere eseguita da personale autorizzato seguendo le istruzioni particolari eventualmente presenti in questo libretto: in caso di dubbi consultare i centri di assistenza autorizzati o l'assistenza tecnica Space s.r.l.

5. INSTALLATION

5.1 CHECKING THE MINIMUM REQUIREMENTS FOR THE PLACE OF INSTALLATION

Check that the area in which the machine is to be installed complies with the following:
- there should be enough light (without very strong or dazzling lighting);
- the area should not be exposed to bad weather;
- large, well ventilated area;
- unpolluted environment;
- level of airborne noise ≤ 70 dB (A);
- the worSBlace must not be subject to dangerous movements caused by other machines being operated;
- the area in which the machine is installed must not stock explosive, corrosive and/or toxic material;
- choose the installation layout in consideration of the fact that the operator must be able to see all the equipment and the surrounding area from the operating position. The presence of unauthorized persons and potentially dangerous objects must be prevented from entering this area.

All operations concerning connections to external power supplies (electrical connection specifically) must be carried out by professionally trained staff.
Installation should be carried out by trained staff following any specific instructions which may be contained in this manual: if in doubt, please contact the authorized service centres or Space s.r.l. technical service department.

5. AUFSTELLUNG

5.1. KONTROLLE DER MINDESTANFORDERUNGEN AN DEN AUFSTELLUNGSORT

Der Aufstellungsort muss folgende Eigenschaften aufweisen:
- Ausreichende Beleuchtung (aber kein blendendes oder starkes Licht).
- Vor ungünstigen Witterungseinflüssen geschützt;
- Großer und luftiger Raum;
- Umgebung ohne verunreinigende Stoffe;
- Geräuschpegel unter 70 dB (A);
- Der Arbeitsplatz darf nicht gefährlichen Bewegungen ausgesetzt sein, die von anderen laufenden Maschinen verursacht werden;
- Am Aufstellungsort dürfen keine explosive, korrosive und/oder toxische (giftige) Materialien gelagert sein,
- Bei der Wahl des Aufstellungs-Layouts berücksichtigen, dass der Bediener von seinem Standort die gesamte Einrichtung und das Arbeitsfeld überblicken kann. Er muss dafür sorgen, dass sich in diesem Bereich keine unbefugten Personen aufhalten oder Gegenstände befinden, die Gefährdungen hervorrufen könnten.

Alle Installationsarbeiten, die externe Anschlüsse und Versorgungsleitungen betreffen (insbesondere Elektroarbeiten) müssen von geschultem Fachpersonal vorgenommen werden. Die Montage ist von geschultem Fachpersonal entsprechend den evtl. in dieser Bedienungsanleitung enthaltenen spezifischen Anweisungen auszuführen. Im Zweifelsfall sich an die Vertrags-Servicestellen oder an den Technischen Kundendienst der Firma Space s.r.l. wenden.

5. INSTALLATION

5.1 CONTROLE DES CARACTERISTIQUES MINIMUMS REQUISES POUR LA ZONE D'INSTALLATION

S'assurer que la zone choisie pour l'installation présente les caractéristiques suivantes:
- éclairage suffisant (mais la zone ne doit pas être exposée aux éblouissements ou à des lumières trop intenses);
- la zone ne doit pas être exposée aux intempéries;
- zone ample et aérée;
- absence d'agents polluants;
- niveau du bruit aérien inférieur à 70dB (A);
- la zone de travail ne doit pas être exposée à des déplacements dangereux provoqués par d'autres machines en fonctionnement;
- le local choisi pour l'installation de la machine ne doit pas être utilisé pour stocker des produits explosifs, corrosifs et/ou toxiques;
- lors du choix du plan de l'installation, ne pas oublier que, de sa position de commande, l'opérateur doit être en mesure de visualiser l'ensemble de l'équipement et la zone environnante. Dans la dite zone, ce dernier devra interdire la présence de personnes non autorisées et d'objets pouvant constituer une source de danger.

Toutes les opérations d'installation concernant les raccordements aux sources d'alimentation externes (les connexions électriques tout particulièrement) doivent être effectuées par un personnel professionnellement qualifié.
L'installation doit être réalisée par un personnel agréé qui devra tenir compte des instructions particulières ayant fait l'objet d'une mention éventuelle dans la présente notice: en cas de doute, s'adresser aux centres d'assistance autorisés ou au Service Après-Vente Space s.r.l.

5. INSTALACIÓN

5.1 COMPROBACIÓN DE LOS REQUISITOS MÍNIMOS NECESARIOS PARA EL SITIO DE INSTALACIÓN

Asegurarse que el lugar donde se instale la máquina cuente con las siguientes características:
- iluminación suficiente(pero no lugares sometidos a deslumbramientos o luces intensas):
- lugar no expuesto a la intemperie;
- lugar amplio y ventilado;
- ambiente no contaminado;
- nivel del ruido aereo inferior a 70 dB (A);
- el lugar de trabajo no debe estar expuesto a movimientos peligrosos debidos a otras máquinas en funcionamiento;
- el local donde la máquina se instala no debe ser utilizado como depósito de materiales explosivos, corrosivos y/o tóxicos,
- elegir el plano de instalación considerando que desde la posición de mando el operador debe ser capaz de visualizar todo el equipo y el área que lo rodea. Se debe impedir, en dicha área, la presencia de personas no autorizadas y de objetos que podrían ser fuente de peligro.

Todas las operaciones de instalación relativas a las conexiones a alimentaciones externas (especialmente eléctricas) deben ser efectuadas por personal profesionalmente cualificado.
La instalación debe ser efectuada por personal autorizado siguiendo las instrucciones particulares eventualmente presentes en este manual: en caso de dudas se deben consultar los centros de asistencia autorizados o la asistencia técnica Space s.r.l.

5.2 PREPARAZIONE DELL'AREA DI INSTALLAZIONE

Il sollevatore deve essere installato su di un pavimento di resistenza sufficientemente adeguata alla forza trasmessa sull'area di appoggio a terra. Tale forza, vedi fig. **9**, è pari a Kg. 840. La portanza dell'area di appoggio del sollevatore non inferiore a 1,3 Kg/cm^2. L'area di estensione minima dovrà misurare almeno 1,0 x 2,5 m e non presentare giunti di dilatazione o tagli che interrompono la continuità dell'armatura. Le aree di appoggio devono essere piane e livellate fra loro (+ / - 0,5 cm).

5.2 PREPARING THE PLACE OF INSTALLATION

The lift must be installed on a floor apt to withstand the load transmitted to the ground. This load is of Kg. 840 (ref. fig. **9**).
The capacity of the support area of the lift must be no less than 1,3 kg/cm^2.
Minimum area must be 1.0 x 2.5 m, without expansion joints or cuts interrupting the armature continuity. Lift bearing areas must be even and flat (+ / - 0.5 cm).

5.2 VORBEREITUNG DER AUFSTELLFLÄCHE

Die Hebebühne muss auf einem Fußboden mit einer der auf der Stützfläche ausgeübten Kraft angemessenen Widerstandsfähigkeit aufgestellt werden. Die ausgeübte Kraft beträgt Kg. 840 (Abb. **9**).
Diese Kräfte, siehe Abb. **13**, betragen 1400 kg. Auflagetragfläche der Hebebühne nicht unter 1,3 kg/cm^2.
Die Fläche muss mindestens 1,0 x 2,5 m betragen und keine Ausdehnungsverbindungsstellen oder Schnitte aufweisen, welche die Armierung unterbrechen. Die Stützflächen müssen flach und untereinander eben ausgerichtet sein (+ / - 0,5 cm).

5.2 PREPARATION DE LA ZONE D'INSTALLATION

Le pont-élévateur doit être installé sur un sol suffisamment résistant, adapté à la force transmise sur la zone d'appui au sol. Cette force, voir fig. **9**, est égale à Kg. 840.
La capacité de la zone d'appui du pont élévateur ne doit pas être inférieure à 1,3 kg/cm^2.
La zone d'extension minimum devra mesurer au moins 1,0 x 2,5 m et ne pas présenter de joints de dilatation ou découpes interrompant la continuité de l'armature. Les zones d'appui doivent être planes et nivelées entre elles (+ / - 0,5 cm).

5.2 PREPARACIÓN DE LA ZONA DE INSTALACIÓN

El elevador debe instalarse sobre un pavimento lo suficientemente resistente para soportar la fuerza transmitida sobre el área de apoyo al piso. Esta fuerza es de 840 Kg., véase fig. **9**.
La capacidad de carga del área de apoyo del elevador no debe ser inferior a 1,3 kg/cm^2.
La zona de extensión mínima debe medir por lo menos 1,0 x 2,5 m y debe estar libre de juntas de dilatación o cortes que interrumpan la continuidad de la armadura. Las áreas de apoyo deben ser planas y niveladas entre sí (+ / - 0,5 cm).

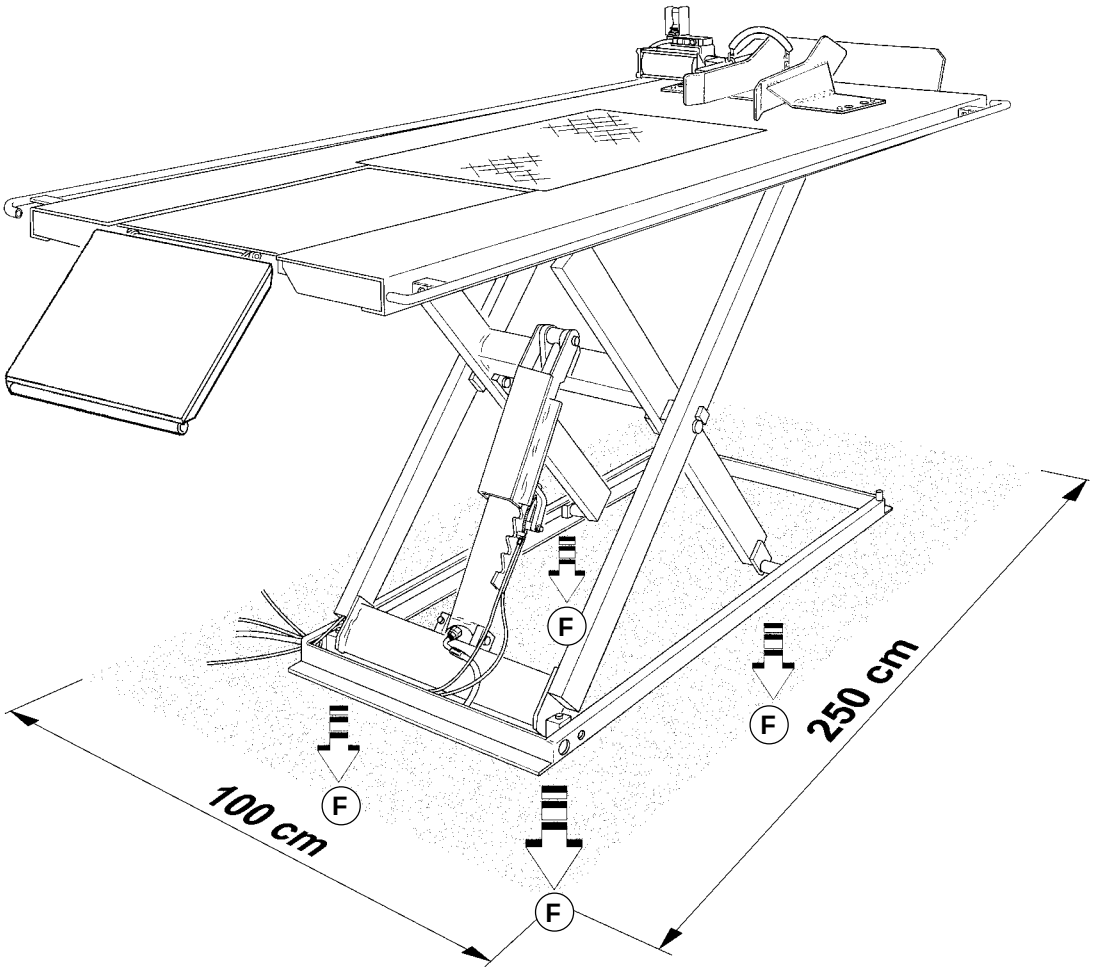

Fig.9

5.3 POSIZIONAMENTO DELLA PEDANA E COLLEGAMENTO DELL'IMPIANTO IN POSIZIONE STANDARD SB 1396 E - SB 1396 P - SB 1396 TE - SB 1396 TP

- Posizionare il sollevatore al centro dell'area preparata.
- Collegare i tubi (**1** e **2**) e il cavetto (**3**) di sgancio come indicato in fig. **10**.

Livello olio SB 1396 E - SB 1396 TE

- Abbassare completamente la pedana.
- Controllare il livello dell'olio che dovrà essere allineato al foro del tappo di riempimento (**4** - fig. **10**).

5.3 POSITIONING PLATFORM AND HYDRAULIC CONNECTION SB 1396 E - SB 1396 P - SB 1396 TE - SB 1396 TP

- Position the lift at the center of the area of installation.
- Connect pipes (**1** and **2**) and release cable (**3**) as shown in fig. **10**.

Oil level SB 1396 E - SB 1396 TE

- Lower platform fully.
- Check the oil level. It must be aligned with the hole of the filler plug (**4** - fig. **10**).

5.3 POSITIONIERUNG DER FAHRSCHIENEN UND HYDRAULIKANSCHLUSS IN DER STANDARDPOSITION SB 1396 E - SB 1396 P - SB 1396 TE - SB 1396 TP

- Die Hebebühne in der Mitte der vorbereiteten Fläche positionieren.
- Die Schläuche (**1** und **2**) und das Aushakkabel (**3**) wie in Abb. **10** angegeben anschließen.

Ölstand SB 1396 E - SB 1396 TE

- Die Fahrschiene vollkommen absenken.
- Den Ölstand kontrollieren; er muss mit der Ölschraubenkante übereinstimmen (**4** - Abb. **10**).

5.3 POSITIONNEMENT DU CHEMIN DE ROULEMENT ET CONNEXION DE L'INSTALLATION EN POSITION STANDARD SB 1396 E - SB 1396 P - SB 1396 TE - SB 1396 TP

- Positionner le pont élévateur au centre de la zone préparée.
- Raccorder les tuyaux (**1** et **2**) et le câble (**3**) de déclenchement, comme indiqué fig. **10**.

Niveau d'huile SB 1396 E - SB 1396 TE

- Abaisser complètement le chemin de roulement.
- Contrôler le niveau d'huile, qui doit se trouvé au niveau de l'orifice du bouchon de remplissage (**4** - fig. **10**).

5.3 COLOCACIÓN DE LA PLATAFORMA Y CONEXIÓN HIDRÁULICA EN POSICIÓN ESTÁNDAR SB 1396 E - SB 1396 P - SB 1396 TE - SB 1396 TP

- Posicionar el elevador al centro de la zona preparada.
- Conectar los tubos (**1** y **2**) y el cable (**3**) de desenganche como se ilustra en la fig. **10**.

Nivel aceite SB 1396 E - SB 1396 TE

- Bajar completamente la plataforma.
- Controlar el nivel del aceite que deberá estar al ras del agujero del tapón de llenado (**4** - fig. **10**).

SB 1396 E - SB 1396 TE

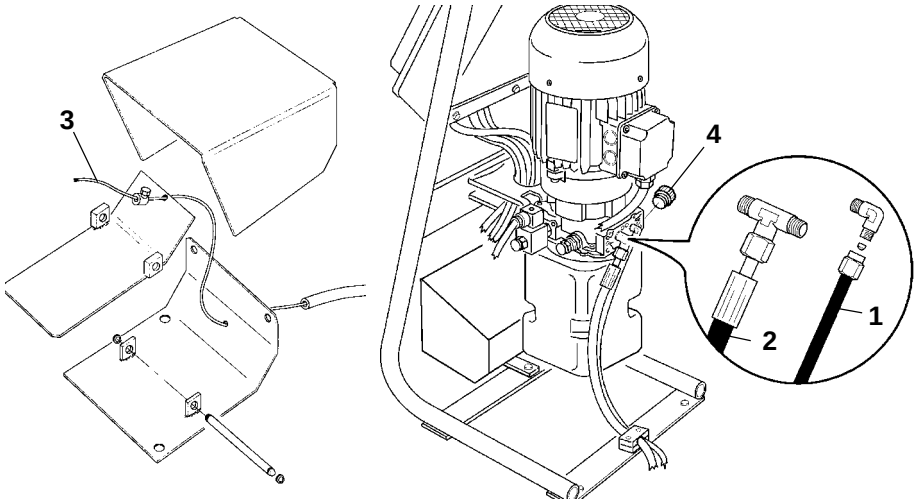

SB 1396 P - SB 1396 TP

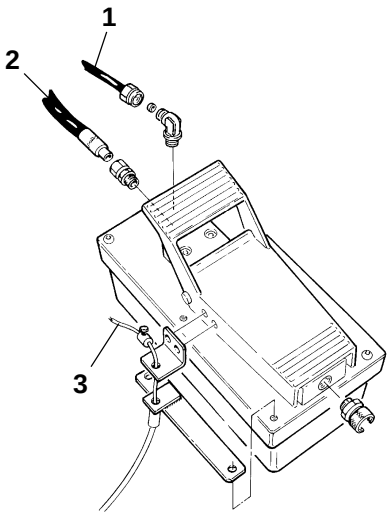

Fig.10

L'impianto elettrico è predisposto per una tensione corrispondente a quella indicata sulla targa matricola.
The wiring system is pre-set to work at the voltage shown on the serial number plate.
Die elektrische Anlage ist auf die Spannung eingestellt, die auf dem Maschinenschild angegeben ist.
L'installation électrique est prédisposée pour fonctionner à la tension indiquée sur la plaque de signalisation.
La instalación eléctrica está preajustada para una tensión correspondiente a la indicada sobre la placa matrícula.

COLLEGAMENTO MOTORE
MOTOR CONNECTION
MOTORANSCHLUSS
CONNEXION DU MOTEUR
CONEXIÓN DEL MOTOR

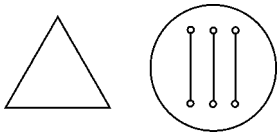

230 V

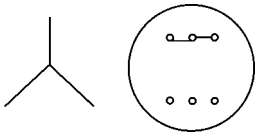

400 V

COLLEGAMENTO TRASFORMATORE
CONNECTING THE TRANSFORMER
ANSCHLUSS DES TRANSFORMATORS
CONNEXION DU TRANSFORMATEUR
CONEXIÓN DEL TRANSFORMADOR

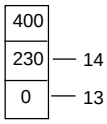

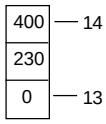

FUSIBILI
FUSES
SICHERUNGEN
FUSIBLES
FUSIBLES

6 A

4 A

SB 1396 E - SB 1396 TE

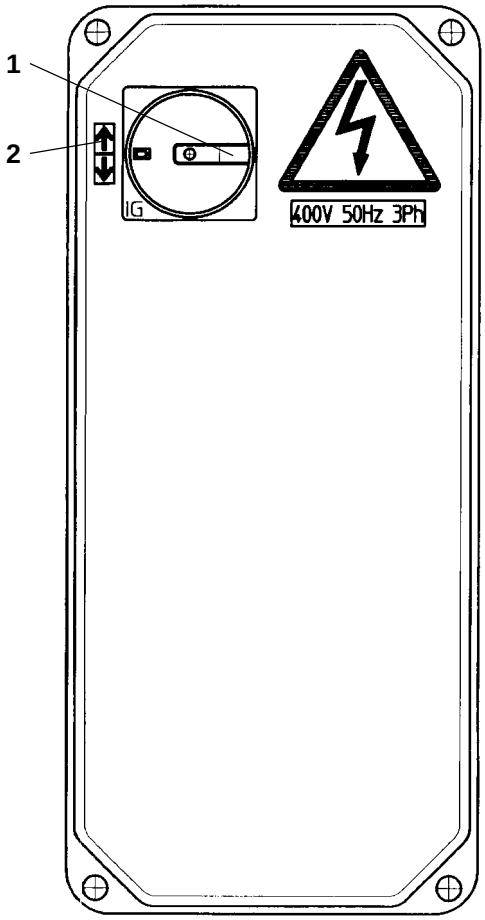

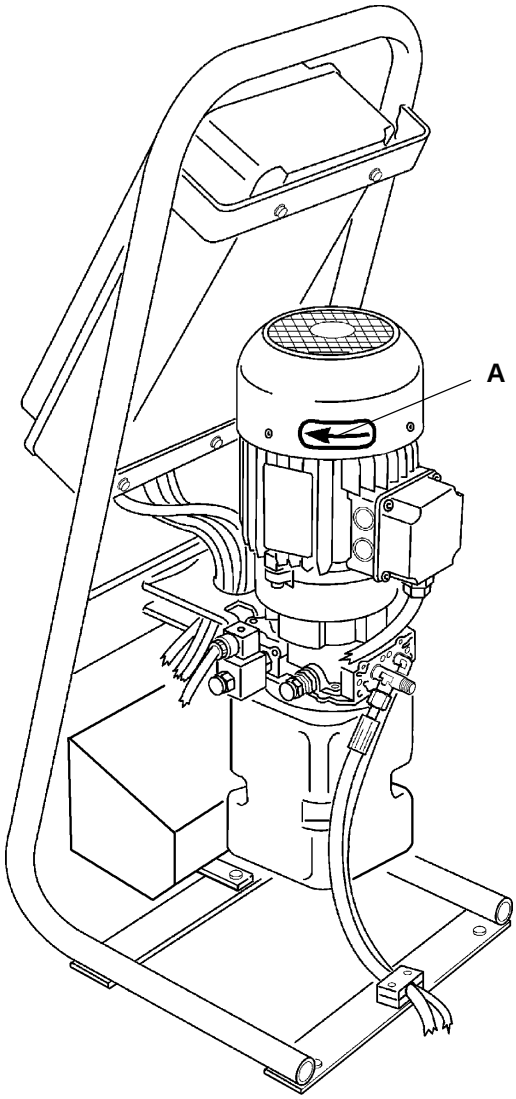

Fig.11

5.4 ALLACCIAMENTO ALLA RETE SB 1396 E - SB 1396 TE

Gli interventi sulla parte elettrica, anche di lieve entità, richiedono l'opera di personale professionalmente qualificato.

- La portata minima richiesta è: (400 V - 50 Hz - 3 Ph) 2 Kw - 4A; (230 V - 50 Hz - 3 Ph) 2 Kw - 6A; (230 V - 50 Hz - 1 Ph) 3 Kw - 12A; (220 V - 60 Hz - 1 Ph) 3 Kw - 12A. In caso di dubbio interrompere la procedura di installazione e telefonare all'Assistenza Tecnica.
- Controllare inoltre che a monte si trovi un dispositivo di interruzione automatica contro le sovracorrenti dotato di salvavita da 30 mA.

5.5 COLLEGAMENTO CAVO ALIMENTAZIONE

- Passare il cavo di alimentazione attraverso il pressacavo sul fondo del quadro elettrico e collegare i fili alla morsettiera (vedi schema elettrico e fig. **11**) rispettando la corrispondenza numerica.
- Mettere in tensione la linea di alimentazione, portare l'interruttore generale (**1**) in posizione "**1**"; premere il pulsante di salita (**2**), controllando che il senso di rotazione del motore sia quello indicato dalla freccia (A) posta sulla calotta dello stesso. Se ciò non si verifica, invertire due fasi nel cavo di alimentazione.

5.4 MAINS CONNECTION SB 1396 E - SB 1396 TE

Even small jobs carried out on the electrical system must be done by professionally trained personnel.

- The minimum capacity required is: (400 V - 50 Hz - 3 Ph) 2 Kw - 4A; (230 V - 50 Hz - 3 Ph) 2 Kw - 6A; (230 V - 50 Hz - 1 Ph) 3 Kw - 12A; (220 V - 60 Hz - 1 Ph) 3 Kw - 12A. In case of doubt, stop the installation procedure and contact the technical service.
- Also check that upstream there is an automatic lockout device against excess current, equipped with a 30 mA fuse.

5.5 CONNECTING THE POWER SUPPLY CABLE

- Slide the supply cable through the cable clamp on the side of the electric panel and connect the wires to the terminal board (see wiring diagrams and fig. **11**) matching the numbers.
- Turn on the power supply at the mains. Turn the main switch (**1**) to "**1**". Press the up button (**2**) and check that the direction of rotation of the motor is as shown by the arrow (A) on the motor cover. If not, reverse the two phases of the power supply cable.

5.4 NETZANSCHLUSS SB 1396 E - SB 1396 TE

Eingriffe an der elektrischen Anlage, auch einfachster Art, sind nur von geschultem Fachpersonal auszuführen.

- Geforderte Mindestspannung: (400 V - 50 Hz - 3 Ph) 2 Kw - 4A; (230 V - 50 Hz - 3 Ph) 2 Kw - 6A; (230 V - 50 Hz - 1 Ph) 3 Kw - 12A; (220 V - 60 Hz - 1 Ph) 3 Kw - 12A. Im Zweifelsfall die Installation unterbrechen und telefonisch mit dem Technischen Kundendienst Kontakt aufnehmen.
- Außerdem sicherstellen, dass eine automatische Überstromabschaltvorrichtung mit einem 30 mA- Schutzschalter vorgeschaltet ist.

5.5 SPEISEKABELANSCHLUSS

- Das Speisekabel unten am Schaltkasten durch die Kabelklemme führen und die Drähte am Klemmbrett unter Beachtung der Numerierung anschließen (siehe Schaltplan und Abb. **11**).
- Die Versorgungslinie unter Spannung setzen und den Hauptschalter (**1**) auf "**1**" stellen; die Aufwärtstaste (**2**) drücken, wobei darauf geachtet werden muss, dass die Motordrehrichtung mit der des auf der Haube angebrachten Pfeils (A) übereinstimmt. Sollte dem nicht so sein, die zwei Phasen des Speisekabels vertauschen.

5.4 CONNEXION AU RESEAU SB 1396 E - SB 1396 TE

Toutes les interventions sur la partie électrique, y comprises celles peu d'importantes doivent être effectuées par du personnel qualifié.

- La capacité minimale nécessaire est: (400 V - 50 Hz - 3 Ph) 2 Kw - 4A; (230 V - 50 Hz - 3 Ph) 2 Kw - 6A; (230 V - 50 Hz - 1 Ph) 3 Kw - 12A; (220 V - 60 Hz - 1 Ph) 3 Kw - 12A. En cas de doute, interrompre la procédure d'installation et s'adresser au service Après-Vente.
- Contrôler entre autres la présence en amont d'un dispositif de coupure automatique contre les surintensités équipé de disjoncteur de 30 mA.

5.5 CONNEXION DU CABLE D'ALIMENTATION

- Enfiler le câble d'alimentation dans le serre-câble situé sur le côté du tableau électrique et raccorder les fils à la barrette de connexion (voir schéma électrique et fig. **11**) en respectant la correspondance numérique.
- Mettre la ligne d'alimentation sous tension: mettre l'interrupteur principal (**1**) sur la position "**1**"; appuyer sur le poussoir de montée (**2**) en contrôlant que le sens de rotation du moteur correspond à celui indiqué par la flèche (A) située sur la calotte de ce dernier. Dans le cas contraire, invertir deux phases du câble d'alimentation.

5.4 CONEXION A LA RED SB 1396 E - SB 1396 TE

Las operaciones en la parte eléctrica, incluso de leve entidad, deben ser efectuadas por personal profesionalmente capacitado.

- La capacidad mínima necesaria es: (400 V - 50 Hz - 3 Ph) 2 Kw - 4A; (230 V - 50 Hz - 3 Ph) 2 Kw - 6A; (230 V - 50 Hz - 1 Ph) 3 Kw - 12A; (220 V - 60 Hz - 1 Ph) 3 Kw - 12A. En caso de dudas se debe interrumpir la instalación y llamar la Asistencia Técnica.
- Se debe controlar además, que en la posición anterior haya sido predispuesto un dispositivo de interrupción automática contra las sobrecargas de corriente equipado con interruptor diferencial automático de 30 mA.

5.5 CONEXIÓN CABLE ALIMENTACIÓN

- Pasar el cable de alimentación a través del prensa cable en la parte trasera del cuadro eléctrico y conectar los cables al tablero de bornes (véase esquema eléctrico y fig. **11**) respetando la correspondencia numérica.
- Poner en tensión la línea de alimentación, colocar el interruptor general (**1**) en la posición "**1**", presionar el pulsador de subida (**2**), controlando que el sentido de rotación del motor sea aquello indicado por la flecha (A) ubicada en la tapa del motor. Si esto no ocurre, invertir dos fases en el cable de alimentación.

5.6 ALLACCIAMENTO ALLA RETE PNEUMATICA SB 1396 P - SB 1396 TP

Predisporre un regolatore di pressione (8 ÷ 10 bar); l'aria deve essere filtrata e lubrificata.
Collegare l'alimentazione pneumatica in **A** (Vedi fig.**12**).

5.6 COMPRESSED AIR CONNECTION SB 1396 P - SB 1396 TP

Use a pressure regulator (8 ÷ 10 bar). Air must be filtered and lubricated.
Connect the compressed air supply to **A** (See fig.**12**).

5.6 ANSCHLUSS AN DAS PNEUMATISCHE VERSORGUNGSNETZ SB 1396 P - SB 1396 TP

Einen (8 ÷ 10 bar) Druckregler vorbereiten. Die Luft muss gefiltert und geschmiert sein.
Die pneumatische Versorgung in **A** anschließen (Siehe Abb. **12**).

5.6 RACCORDEMENT A L'ALIMENTATION PNEUMATIQUE SB 1396 P - SB 1396 TP

Prédisposer un régulateur de pression limite (8 ÷ 10 bar): l'air doit être filtré et lubrifié.
Raccorder l'alimentation pneumatique au point **A** (Voir fig. **12**).

5.6 EMPALME A LA RED NEUMÁTICA SB 1396 P - SB 1396 TP

Preajustar un regulador de presión (8 ÷ 10 bar); el aire debe ser filtrado y lubricado.
Conectar la alimentación neumática en **A** (Véase fig. **12).**

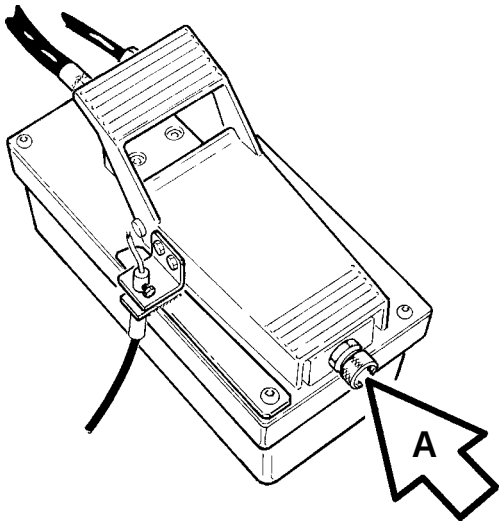

Fig.12

5.7 FISSAGGIO A TERRA DEL SOLLEVATORE

Portare la pedana ad una altezza comoda per lavorare sulla base e metterla sull'arresto meccanico.
Utilizzando la base come dima, forare con una punta di diametro 12 a una profondità di 80 mm. Pulire i fori ed inserire i tasselli con leggeri colpi di martello. Serrare i bulloni dei tasselli con chiave dinamometrica tarata a 5 Kgm.

Nota *- Verificare l'ancoraggio dopo una decina di corse a pieno carico, controllare la coppia di serraggio. Questo controllo va eseguito almeno ogni 3 mesi.*

5.7 FITTING THE LIFT TO THE GROUND

Take platform to a height allowing you to work at your ease and secure it to the mechanical stop.
Using the base as template, with a 12 mm drill make a 80 mm-deep hole . Clean holes and fit inserts by slightly tapping on them with a hammer. Tighten bolt inserts with a torque wrench set to 5 Kgm.

Note *- Check for proper anchorage once ten full-load cycles have been completed. Check also for correct tightening torque. Repeat control at least every 3 months.*

5.7 BEFESTIGUNG AM BODEN FISSAGGIO ATERRA DEL SOLLEVATORE

Die Fahrschiene auf eine bequeme Höhe anheben, um am Grundrahmen arbeiten zu können und mit der mechanischen Sicherung feststellen.
Den Grundrahmen als Schablone verwenden und mithilfe eines Bohrers mit einem Mindestdurchmesser von 12 mm 80 mm tiefe Borhungen ausführen. Die Bohrungen reinigen und die Dübel mit leichten Hammerschlägen einfügen. Die Schraubenmuttern der Dübel mit einem auf 5 Kgm geeichten Drehmomentschlüssel befestigen.

Hinweis*- Nach ugf. zehn Hubvorgängen bei voller Belastung die Verankerung und das Drehmoment kontrollieren. Diese Kontrolle mind. alle 3 Monate durchführen.*

5.7 FIXATION DE L'ELEVATEUR AU SOL

Positionner le chemin de roulement à une hauteur pratique permettant d'intervenir sur la base et le mettre sur la butée mécanique.
En utilisant la base comme gabarit, avec une mèche de diamètre 12, percer à une profondeur de 80 mm. Nettoyer les orifices et introduire les chevilles avec de légers coups de marteau. Serrer les boulons des chevilles avec une clé dynamométrique étalonnée à 5 Kgm.

Remarque *- Vérifier la fixation après une dizaine de courses en pleine charge, contrôler le couple de serrage. Ce contrôle doit être effectué au moins tous les 3 mois.*

5.7 FIJACIÓN DEL ELEVADOR AL PISO

Colocar la plataforma a una altura cómoda para trabajar sobre la base y posicionarla en el tope mecánico.
Utilizando la base como patrón, taladrar con una punta de diámetro 12 a una profundidad de 80 mm. Limpiar los agujeros e insertar los tacos con leves golpes de martillo. Apretar los pernos de los tacos con llave dinamométrica ajustada a 5 Kgm.

Nota *- Comprobar el anclaje después de unas diez carreras a plena carga controlando el par de apriete. Este control debe efectuarse por lo menos cada 3 meses.*

5.8 VERIFICA DELLE SICUREZZE

Comando arpione di sgancio

Al termine del montaggio occorre agire sul pedale (**1**) della pompa (SB 1396 P - SB 1396 TP) o sulla pedaliera (**2**) di sgancio (SB 1396 E - SB 1396 TE) e verificare che la leva (**3**) collegata al cavetto di sgancio (**4**) sollevi in maniera sufficiente (6 - 8 mm) l'arpione (**5**) così da consentire la discesa al suolo della pedana. Verificare che l'arpione entri liberamente nella scaletta (**6**) sul pistone e possa arrestare il sollevatore in sicurezza.

5.8 CHECKING THE SAFETY DEVICES

Release latch control

Once assembly operations are over, operate pump pedal (**1**) (SB 1396 P) or release rudder bar (**2**) (SB 1396 E - SB 1396 TE) and check that release cable (**4**) lever (**3**) can sufficiently (6 to 8 mm) lift latch (**5**) so as to allow platform to lower to ground. Check that pawl can easily engage into the piston (**6**) and safely stop lift.

5.8 ÜBERPRÜFUNG DER SICHERHEITSVORRICHTUNGEN

Steuerung der Entkupplungssperrklinke

Nach Beenden der Montage mithilfe das Pedal (**1**) der Pumpe (SB 1396 P - SB 1396 TP) bzw. die Pedalsteuerung (**2**) der Entkuppelung (SB 1396 E - SB 1396 TE) betätigen und sicherstellen, dass der mit dem Entkupplungsdraht (**4**) verbundene Hebel (**3**) die Sperrklinke (**5**) auf ausreichende Weise (6 - 8 mm) anhebt, damit die Fahrschiene auf den Boden abgesenkt werden kann. Sicherstellen, dass die Sperrklinke in der Stufe (**6**) auf dem Kolben leicht einrastet und die Hebebühne sicher feststellt.

5.8 CONTROLE DES SECURITES

Commande cliquet de déclenchement

A la fin du montage, il est nécessaire d'intervenir sur la pédale (**1**) de la pompe (SB 1396 P - SB 1396 TP) ou sur le pédalier (**2**) de déclenchement (SB 1396 E - SB 1396 TE) et de vérifier que le levier (**3**) raccordé au câble de déclenchement (**4**) soulève suffisamment (6 - 8 mm) le cliquet (**5**) de façon à permettre la descente du chemin de roulement au sol. Vérifier que le cliquet entre librement dans le découpage (**6**) sur le piston et puisse arrêter le pont élévateur en toute sécurité.

5.8 COMPROBACIÓN DE LOS DISPOSITIVOS DE SEGURIDAD

Mando trinquete de desenganche

Al final del montaje es necesario actuar en el pedal (**1**) de la bomba (SB 1396 P - SB 1396 TP) o en los pedales (**2**) de desenganche (SB 1396 E - SB 1396 TE) y comprobar que la palanca (**3**) conectada al cable de desenganche (**4**) eleve el trinquete (**5**) lo suficiente (6 - 8 mm) para permitir el descenso de la plataforma hasta el piso. Controlar que el trinquete entre fácilmente en la escalera (**6**) del pistón y que detenga el elevador en condición de seguridad.

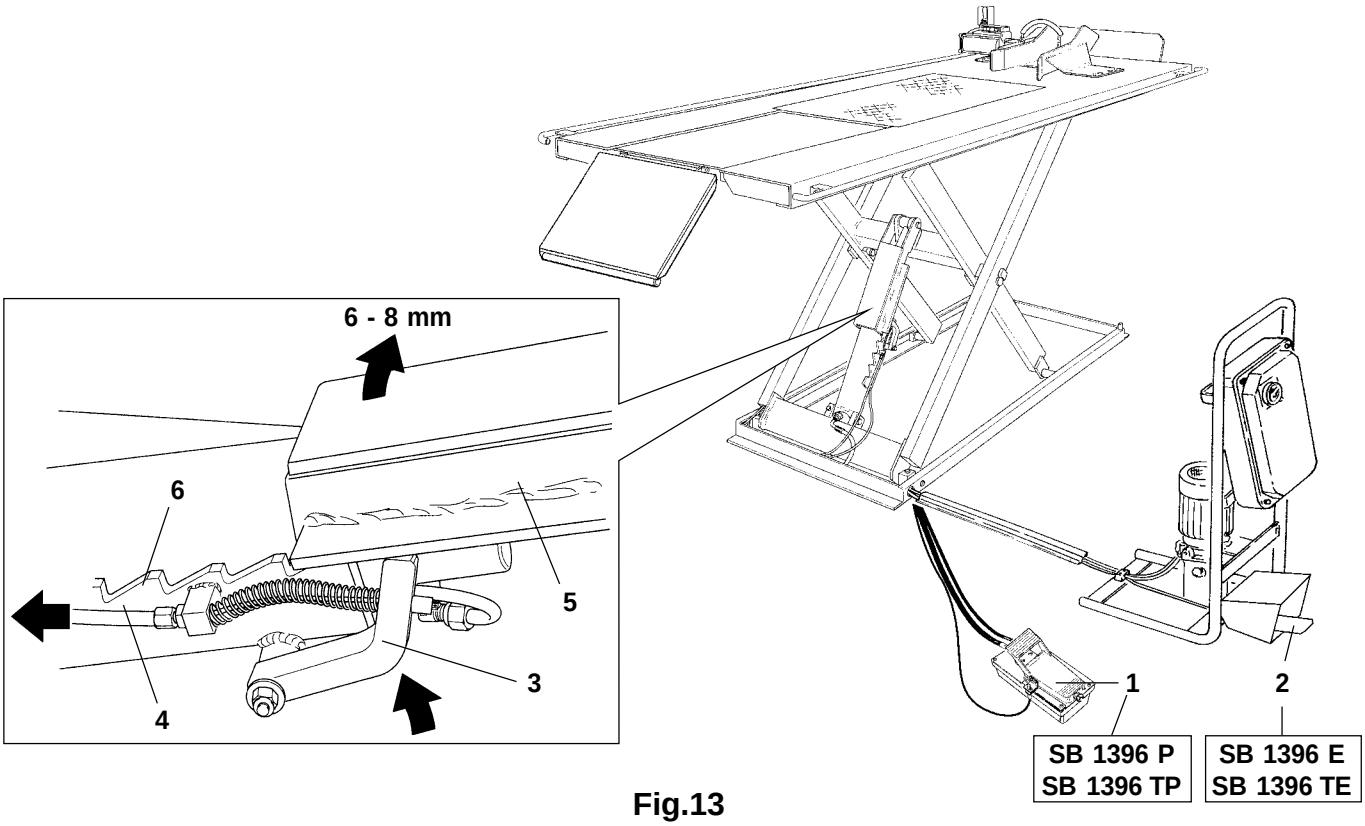

Fig.13

5.9 MONTAGGIO ARRESTO ANTERIORE

Montare l'arresto anteriore (**1**) tramite le apposite viti (A).

5.10 MONTAGGIO PIANO MOBILE PEDANA CON RELATIVA RAMPA

Collegare la rampa (**2**) con l'apposito perno (**3**) e relativi anelli di bloccaggio (B) al piano mobile (**4**) poi infilare nella pedana (**5**).

5.11 MONTAGGIO SALVAPIEDI

Installare i salvapiedi (**6**) come mostrato in figura mediante le relative viti (C),

5.12 MONTAGGIO ALLARGAMENTI SB 1396 TE - TP (rif. fig. 15)

Fissare gli allargamenti (**7**) sulla pedana (**5**) utilizzando le forature per i salvapiedi e i fori posti centralmente mediante le viti (D). Montare i due tubolari di unione (**8**) nei fori posti sotto la pedana e gli allargamenti, con le viti (E). Montare i due arresti anteriori (**9**) con le apposite viti (F). Posizionare le rampe (**10**) sui due allargamenti utilizzando gli appositi perni (**11**) e i relativi anelli di bloccaggio (**12**).

5.13 MONTAGGIO SALVAPIEDI TE - TP (rif. fig. 15)

Installare i salvapiedi (6) con le relative viti (C), come mostrato in figura.

5.14 FISSAGGIO CENTRALINA (SB 1396 E - SB 1396 TE)

Posizionare il supporto centralina rispettando le quote indicate in fig. **6**, orientandolo come rappresentato. Utilizzando i fori come dime forare con una punta di 9 mm ad una profondità di 50 mm. Fissare con i tasselli in dotazione.

SB 1396 E - SB 1396 P

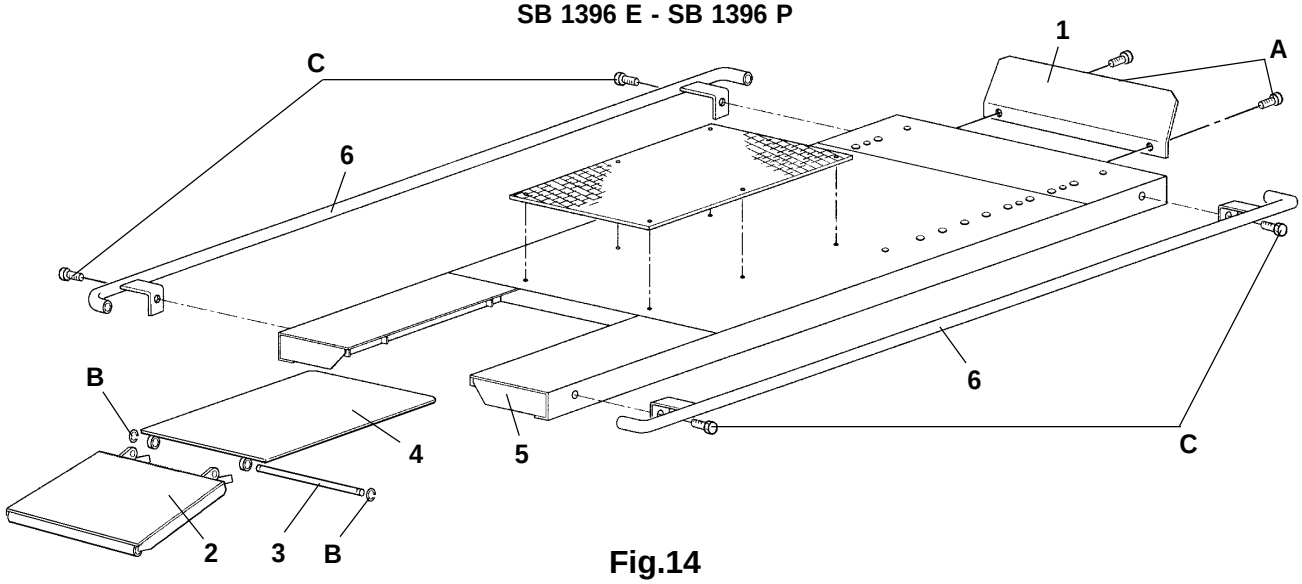

Fig.14

SB 1396 TE - SB 1396 TP

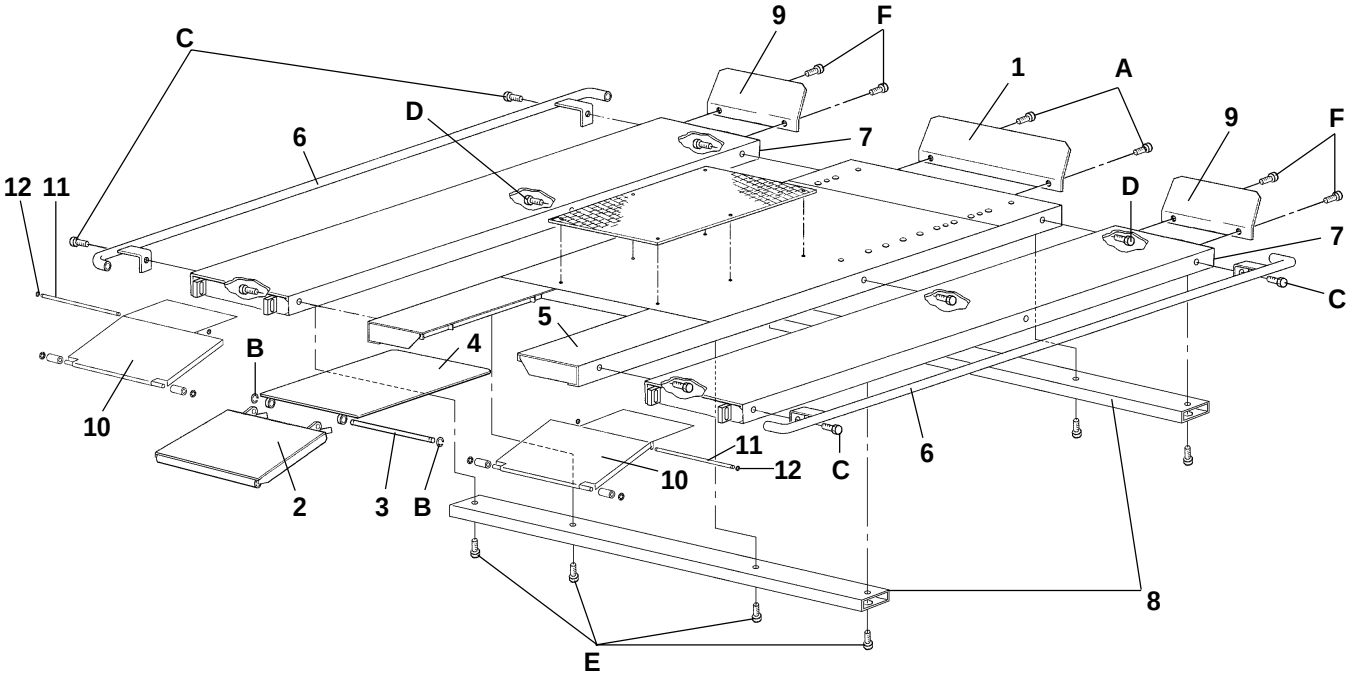

Fig.15

5.9 FITTING THE FRONT STOP

Fit front stop (**1**) using special screws (A).

5.10 FITTING THE PLATFROM TURN PLATE WITH RAMP

Connect ramp (**2**) using the special pin (**3**) and stop rings (B) to turn plate (**4**) and then slide the assembly into platform (**5**).

5.11 FITTING THE FOOT GUARD DEVICES

Install foot guard devices (**6**) as shown in the figure using the special screws (C).

5.12 ASSEMBLING EXTENSIONS SB 1396 TE - TP (ref. fig. 15)

Fit extensions (**7**) on platform (**5**) and secure and secure them with screws (**D**) fitted in the holes for foot protection and central holes. Position the two jointing tubes (**8**) at the holes under platform and extension unit, secure them with screws (**E**).

Fit two **front stoppers** (**9**) and secure them with screws (**F**).

Position **ramps** (**10**) on the two extensions and secure with suitable pins (**11**) and **circlips** (**12**).

5.13 FITTING THE FOOT GUARD DEVICES TE - TP (ref. fig. 15)

Install foot guard devices (**6**) as shown in the figure using the special screws (C).

5.14 FITTING THE CONTROL UNIT (SB 1396 E - SB 1396 TE)

Position the control unit mount by respecting the dimensions specified and the orientation shown in fig. **6**. Using the holes as templates, use a 9 mm drill to make 50 mm-deep holes. Secure in place with the inserts coming with the lift.

5.9 MONTAGE DER VORDEREN SICHERUNG

Die vordere Sicherung (**1**) mithilfe der entsprechenden Schrauben (A) montieren.

5.10 MONTAGE DER BEWEGLICHEN FLÄCHE MIT RAMPE

Die Rampe (**2**) mit dem entsprechenden Zapfen (**3**) und zugehörenden Befestigungsringen (B) an der beweglichen Fläche (**4**) befestigen und anschließend an der Fahrschiene (**5**) anbringen.

5.11 MONTAGE DER FUSSABWEISER

Die Fußabweiser (**6**) wie in der Abbildung dargestellt mit den entsprechenden Schrauben (C) montieren.

5.12 MONTAGE DER VERBREITUNGEN SB 1396 TE - TP (Bez. Abb. 15)

Die Verbreiterungen (**7**) an der Fahrschiene (**5**) bzw. mit den Schrauben (D) an den Bohrungen für den Fußschutz und den in der Mitte angeordneten Bohrungen befestigen. Die beiden Verbindungsrohre (**8**) an den Bohrungen unter der Fahrschiene anordnen, dann mit den Schrauben (E) befestigen. Die beiden vorderen Anschläge (**9**) mit den entsprechenden Schrauben (F) befestigen. Die Auffahrrampen (**10**) an den beiden Verbreitungen ausrichten und mit den entsprechenden Bolzen (**11**) und Klemmringen (**12**) befestigen.

5.13 MONTAGE DER FUSSABWEISER TE - TP (Abb. 15)

Die Fußabweiser (**6**) wie in der Abbildung dargestellt mit den entsprechenden Schrauben (C) montieren.

5.14 BEFESTIGUNG DER STEUERANLAGE (SB 1396 E - SB 1396 TE)

Die Halterung der Steueranlage wie dargestellt ausrichten und unter Berücksichtigung der Maße in Abb. **6** anbringen. Die Bohrungen als Schablonen verwenden und mit einem 9mm-Bohrer 50 mm tiefe Borhungen auszuführen. Mit den mitgelieferten Dübeln befestigen.

5.9 MONTAGE BUTEE AVANT

Monter la butée avant (**1**) au moyen des vis appropriées (A).

5.10 MONTAGE PLAN MOBILE CHEMIN DE ROULEMENT AVEC RAMPE CORRESPONDANTE

Raccorder la rampe (**2**) avec le goujon approprié (**3**) et les bagues de blocage correspondantes (B) au plan mobile (**4**) puis enfiler dans le chemin de roulement (**5**).

5.11 MONTAGE PROTECTIONS PIEDS

Installer les protections pieds (**6**) comme indiqué sur la figure au moyen des vis correspondantes (C).

5.12 MONTAGE ELEMENTS D'ELARGISSEMENT SB 1396 TE - TP (réf. fig. 15)

Fixer les éléments d'élargissement (**7**) sur le chemin de roulement (**5**)en utilisant les perçages pour les protège-pieds et les orifices situés centralement au moyen des vis (D). Monter les deux tubes de jonction (**8**) dans les orifices situés sous le chemin de roulement et les éléments d'élargissement, avec les vis (E). Monter les deux arrêts avant (**9**) avec les vis appropriées (F). Positionner les rampes (**10**) sur les deux élargissements en utilisant les goujons appropriés (**11**) et les bagues de blocage correspondantes (**12**).

5.13 MONTAGE PROTECTIONS PIEDS TE - TP (réf. fig. 15)

Installer les protections pieds (**6**) comme indiqué sur la figure au moyen des vis correspondantes (C).

5.14 FIXATION BOITIER (SB 1396 E - SB 1396 TE)

Positionner le support boîtier de commande en respectant les cotes de la fig. **6**, en l'orientant comme indiqué. En utilisant les orifices comme gabarit, avec une mèche de 9 mm, percer à une profondeur de 50 mm. Fixer avec les chevilles en dotation.

5.9 MONTAJE TOPE DELANTERO

Montar el tope delantero (**1**) utilizando los tornillos específicos (A).

5.10 MONTAJE SUPERFICIE MÓVIL PLATAFORMA CON RAMPA CORRESPONDIENTE

Conectar la rampa (**2**) mediante el perno específico (**3**) y los anillos de bloqueo correspondientes (B) a la superficie móvil (**4**) y luego insertar en la plataforma (**5**).

5.11 MONTAJE PROTECCIÓN PIES

Instalar la protección para los pies (**6**) come se ilustra en la figura, utilizando los tornillos específicos (C).

5.12 MONTAJE ELEMENTOS DE ENSANCHAMIENTO SB 1396 TE - TP (rif. fig. 15)

Fijar los elementos de ensanchamiento (**7**) a la plataforma (**5**) utilizando los agujeros para la protección pies y los agujeros ubicados al centro por medio de los tornillos (D). Montar los dos tubos de unión (**8**) en los agujeros ubicados debajo de la plataforma y los elementos de ensanchamiento con los tornillos (E). Montar los dos topes delanteros (**9**) con los tornillos específicos (F). Posicionar las rampas (**10**) sobre los dos elementos de ensanchamiento utilizando los pernos específicos (**11**) y los anillos de bloqueo correspondientes (**12**).

5.13 MONTAJE PROTECCIÓN PIES TE - TP (ref. fig. 15)

Instalar la protección para los pies (**6**) come se ilustra en la figura, utilizando los tornillos específicos (C).

5.14 FIJACIÓN UNIDAD DE CONTROL (SB 1396 E - SB 1396 TE)

Posicionar el soporte de la unidad de control, respetando las medidas indicadas en la fig. **6** y dirigiéndola como se ilustra. Utilizando los agujeros como patrones, taladrar con una punta de 9 mm a una profundidad de 50 mm. Fijar con los tacos suministrados en dotación.

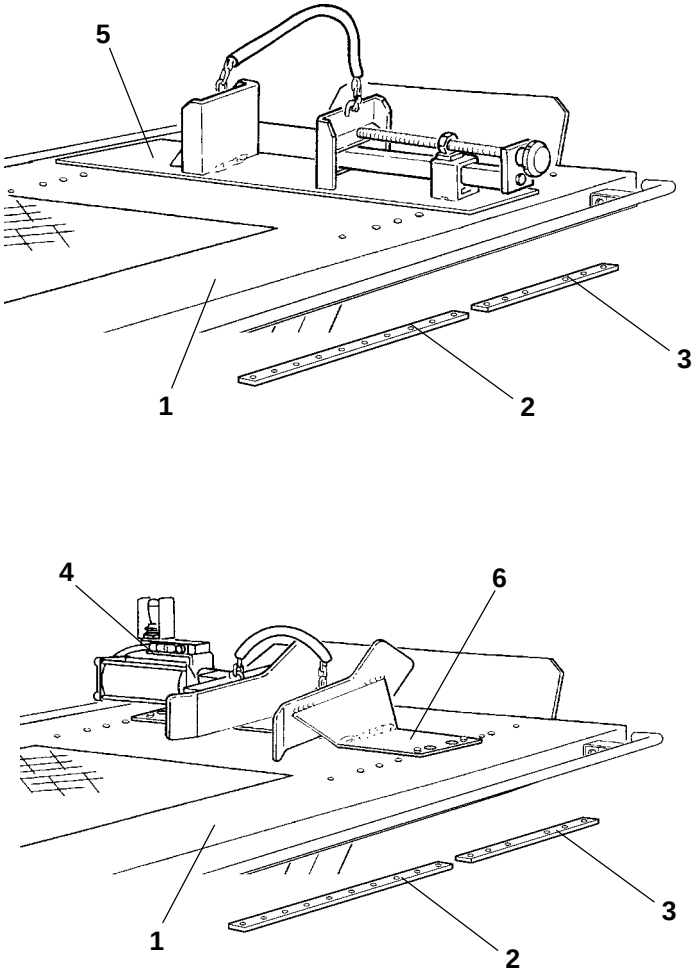
5
1
2
3
4
6
1
2
3

Fig. 16

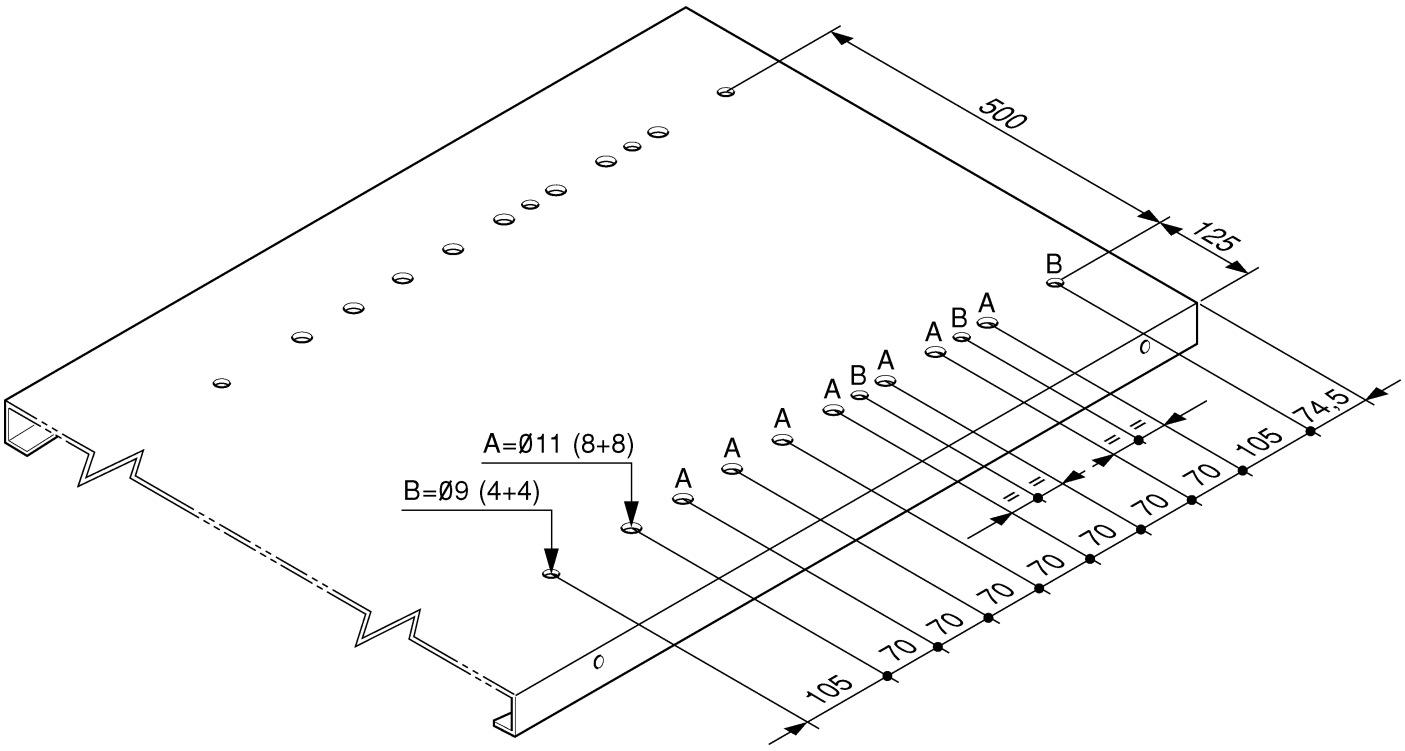
500
125
B
A
A
B
A
A
B
A
A
A
A
A=Ø11 (8+8)
B=Ø9 (4+4)
105
70
70
70
70
70
70
70
105
74,5

Fig. 17

5.15 Montaggio morse
SB 1396 E - SB 1396 P - SB 1396 TE - SB 1396 TP

Fissare nella parte inferiore della pedana **1** (**Fig. 16**), in corrispondenza dei fori **B** (**Fig. 17**), le barre **2** e **3** (**Fig. 16**) dotate di fori filettati mediante l'apposita bulloneria.
Fissare la base della morsa manuale **5** o della morsa pneumatica **6** alla pedana **1** mediante i fori filettati (**Fig. 17**) posti sulle barre **2** o **3** (**Fig. 16**), in base alla posizione desiderata.
Per completare il montaggio della morsa pneumatica **6** inserire il tubo di alimentazione pneumatica **4** in corrispondenza dell'apposita valvola presente sul gruppo.

Nel caso in cui il sollevatore non fosse dotato dei fori **A** e **B** (**Fig. 17**), effettuare le forature sulla pedana rispettando le quote visualizzate in figura **Fig. 17**.

5.15 Fitting clamps
SB 1396 E - SB 1396 P - SB 1396 TE - SB 1396 TP

Align the threaded holes **A** (**Fig. 17**) of bars **2** and **3** (**Fig. 16**) with the holes **B** (**Fig. 17**) at board bottom **1** (**Fig. 16**) and then secure with bolts.
Secure the base of the manual clamp **5** or the air clamp **6** to the board **1** through the threaded holes (**Fig. 17**) bars **2** or **3** (**Fig. 16**) according to the required position.
To complete the installation of the air clamp **6** connect the air delivery tube **4** to the valve on the unit.

If the lift has no holes **A** and **B** (**Fig. 17**) drill as specified in figure **Fig.17**.

5.15 Montage der Spannvorrichtungen
SB 1396 E - SB 1396 P - SB 1396 TE - SB 1396 TP

Unter Anwendung des entsprechenden Schrauben- und Mutternsatzes die bereits mit Gewindebohrungen versehenen Stangen **2** und **3** (**Abb. 16**) an der Unterseite der Fahrschiene **1** (**Abb. 16**), an den Bohrungen **B** (**Abb. 17**) anbringen.
Die Basis der manuellen **5** oder pneumatischen Spannvorrichtung **6** an der Fahrschiene **1** über die Gewindebohrungen (**Abb. 17**) an den Stange **2** oder **3** (**Abb. 16**), in Abhängigkeit zur gewünschten Position, anbringen. Zur Vervollständigung der Montage der pneumatischen Spannvorrichtung **6** den Druckluftversorgungsschlauch **4** in das an der Einheit vorhandene Ventil einstecken.

Sollte die Hebebühne noch nicht mit den Bohrungen **A** und **B** (**Abb. 17**) versehen sein, müssen diese unter Einhaltung der auf der Abbildung **Abb. 17** angegebenen Maße gesetzt werden.

5.15 Montage des étaux
SB 1396 E - SB 1396 P - SB 1396 TE - SB 1396 TP

Au niveau de la partie inférieure du chemin de roulement **1** (**Fig. 16**), en face des orifices **B** (**Fig. 17**), fixer les barres **2** et **3** (**Fig. 16**) dotées d'orifices filetés au moyen des boulons appropriés.
Fixer la base de l'étau manuel **5** ou de l'étau pneumatique **6** au chemin de roulement **1** au moyen des orifices filetés (**Fig. 17**) situés sur les barres **2** ou **3** (**Fig. 16**), en fonction de la position désirée.
Pour compléter le montage de l'étau pneumatique **6** introduire le tuyau d'alimentation pneumatique **4** en face de la soupape appropriée présente sur le groupe.

Si l'élévateur n'est pas doté des orifices **A** et **B** (**Fig. 17**), effectuer les perçages sur le chemin de roulement en respectant les cotes indiquées sur la figure **Fig. 17**.

5.15 Montaje mordazas
SB 1396 E - SB 1396 P - SB 1396 TE - SB 1396 TP

Fijar las barras **2** y **3** (**Fig. 16**) a través de los agujeros roscados, a la parte inferior de la plataforma **1** (**Fig. 16**) donde se encuentran los agujeros **B** (**Fig. 17**), utilizando los tornillos específicos.
Fijar la base de la mordaza manual **5** o de la mordaza neumática **6** a la plataforma **1**, a través de los agujeros roscados (**Fig. 17**) que se encuentran sobre las barras **2** o **3** (**Fig. 16**), en función de la posición deseada.
Para completar el montaje de la mordaza neumática **6** introducir el tubo de alimentación del suministro de aire **4** en la válvula específica presente en el grupo.

Si el elevador no dispone de los agujeros **A** y **B** (**Fig. 17**) perforar la plataforma, respetando las medidas indicadas en la figura **Fig. 17**.

6. ISTRUZIONI PER L'USO DEL SOLLEVATORE

6.1 USO IMPROPRIO DEL SOLLEVATORE

È assolutamente vietato:
1) il sollevamento di persone ed animali,
2) il sollevamento di moto con persone a bordo,
3) l'uso del sollevatore da parte di personale non adeguatamente addestrato.

6.2 USO DI ACCESSORI

Il sollevatore può essere usato con accessori per facilitare il lavoro dell'operatore. È consentito solo l'uso di accessori originali della casa produttrice (tav. 4/5 dei ricambi allegati).

6.3 ADDESTRAMENTO DEL PERSONALE PREPOSTO

L'uso dell'apparecchiatura è consentito solo a personale appositamente addestrato ed autorizzato.
Affinché la gestione della macchina sia ottimale e si possano effettuare le operazioni con efficienza è necessario che il personale addetto venga addestrato in modo corretto per apprendere le necessarie informazioni al fine di raggiungere un modo operativo in linea con le indicazioni fornite dal costruttore (vedi "Destinazione d'uso").

Per qualsiasi dubbio relativo all'uso e alla manutenzione della macchina, consultare il manuale di istruzioni ed eventualmente i centri di assistenza autorizzati o l'assistenza tecnica Space s.r.l.

6. INSTRUCTIONS FOR USE

6.1 IMPROPER USE OF THE LIFT

The following situations are absolutely prohibited:
1) Lifting people or animals
2) Lifting motorbikes with people on board
3) Use of the lift by staff who are not adequately trained.

6.2 USE OF ACCESSORIES

The lift may be used with accessories to facilitate the work of the operator. Only original accessories made by the manufacturer can be used (table 4/5 of the attached spare parts).

6.3 STAFF TRAINING

The equipment may only be operated by specially trained and authorised staff.
To ensure that the machine is used in the best possible way and work can be carried out efficiently, the staff responsible for the machine must be properly trained to handle the necessary information in order to achieve an operative method in line with the instructions supplied by the manufacturer (see "Intended use").

For any doubts concerning use and maintenance of the machine, refer to the instructions manual and, if necessary, authorised technical service centres or the Space s.r.l. technical service department.

6. ANWEISUNGEN FÜR DIE BEDIENUNG DER HEBEBÜHNE

6.1 UNSACHGEMÄSSE BEDIENUNG DER HEBEBÜHNE

Strengstens verboten ist Folgendes:
1) Personen und Tiere zu heben;
2) Motorräder mit Personen zu heben;
3) Die Bedienung der Hebebühne durch nicht entsprechend geschultes Personal.

6.2 GEBRAUCH VON ZUBEHÖR

Zur Vereinfachung der Arbeit des Bedieners kann die Hebebühne mit Zubehör ausgestattet bzw. verwendet werden. Es ist nur Originalzubehör der Herstellerfirma zulässig (anliegende Ersatzteiletab. 4/5).

6.3 SCHULUNG DES BEDIENUNGSPERSONALS

Die Einrichtung darf nur von entsprechend geschultem und autorisiertem Personal benutzt werden.
Um den einwandfreien Betrieb der Hebebühne und die effiziente und sichere Ausführung der Arbeiten zu gewährleisten, muss das verantwortliche Personal fachgerecht geschult werden, um die für das vorschriftsmässige Arbeiten nach den Herstelleranweisungen erforderlichen Kenntnisse zu erwerben (siehe "Bestimmungsgemässe Verwendung").

Sollten hinsichtlich Installation, Gebrauch und Instandhaltung der Hebebühne Zweifel auftreten, in der Bedienungsanleitung nachlesen oder sich ggf. an die autorisierten Servicestellen oder an den technischen Kundendienst der Firma Space s.r.l. wenden.

6. MODE D'EMPLOI DU PONT ELEVATEUR

6.1 UTILISATION INCORRECTE DU PONT ELEVATEUR

Il est strictement interdit:
1) de soulever des personnes ou des animaux,
2) de soulever des motos avec des personnes à bord,
3) que des personnes sans formation appropriée fassent usage du pont élévateur.

6.2 UTILISATION D'ACCESSOIRES

Le pont élévateur peut être utilisé avec des accessoires pour faciliter le travail de l'opérateur. Seule l'utilisation d'accessoires d'origine du fabricant est autorisée (plan. 4/5 des pièces détachées).

6.3 FORMATION DU PERSONNEL PREPOSE

L'utilisation de l'équipement n'est consentie qu'au personnel autorisé possédant une formation adéquate.
Pour que la gestion de la machine soit optimale et que l'on puisse réaliser les opérations avec un maximum d'efficacité, il est indispensable que le personnel préposé suive une formation appropriée en mesure de fournir toutes les informations nécessaires permettant d'opérer en conformité avec les instructions fournies par le fabricant (voir paragraphe "Destination d'usage").

Pour tout doute concernant l'utilisation et l'entretien de la machine, consulter la notice d'instructions et, éventuellement, les centres d'assistance agréés ou le Service Après-Vente Space s.r.l.

6. INSTRUCCIONES PARA EL USO DEL ELEVADOR

6.1 USO IMPROPIO DEL ELEVADOR

Está absolutamente prohibido:
1) elevar personas y animales,
2) elevar motocicletas con personas a bordo,
3) el uso del elevador por personal que no esté adecuadamente formado.

6.2 USO DE ACCESORIOS

El elevador puede usarse con accesorios para facilitar el trabajo de la persona que lo maneja. Está permitido sólo el uso de accesorios originales del fabricante (tab. 4/5 de los recambios en anexo).

6.3 FORMACIÓN DEL PERSONAL AUTORIZADO

El uso del elevador está permitido sólo al personal que haya sido instruido y que esté autorizado. Para que el manejo de la máquina sea el óptimo y se puedan efectuar las operaciones con eficacia, es necesario que se instruya al personal autorizado de manera correcta para aprender las informaciones necesarias con el fin de alcanzar una modalidad de trabajo en línea con las indicaciones del fabricante (véase "Destino de uso").

Para cualquier duda relativa al uso y al mantenimiento de la máquina, consultar el manual de instrucciones y si fuera necesario ponerse en contacto con los centros de asistencia autorizados o la asistencia técnica Space s.r.l.

6.4 PRECAUZIONI D'USO

L'operatore è tenuto inoltre ad osservare le seguenti procedure di sicurezza:

- Controllare che durante le manovre operative non si verifichino condizioni di pericolo, arrestare immediatamente la macchina nel caso si riscontrino irregolarità funzionali, ed interpellare il servizio assistenza del rivenditore autorizzato.
- **Controllare che una ruota sia bloccata nell'apposita morsa** (28) o (11) pag. 55.
- Controllare che l'area di lavoro intorno alla macchina sia sgombra di oggetti potenzialmente pericolosi e non vi sia presenza di olio (o altro materiale viscido) sparso sul pavimento in quanto potenziale pericolo per l'operatore.
- L'operatore deve indossare adeguato abbigliamento di lavoro, occhiali protettivi, guanti e maschera per evitare il danno derivante dalla proiezione di polvere o impurità, non devono essere portati oggetti pendenti come braccialetti o similari, devono essere protetti i capelli lunghi con opportuno accorgimento, le scarpe devono essere adeguate al tipo di operazione da effettuare.
- Posizionare sullo zero l'interruttore generale quando si effettuano operazioni sul veicolo sollevato (SB 1396 E) o staccare l'alimentazione pneumatica (SB 1396 P).

6.4 PRECAUTIONS FOR USE

The operator should also respect the following safety procedures.

- Check that situations of danger do not arise while work is being carried out. Stop the machine immediately if any problems in operation are noticed and contact the technical service department of the authorised dealer.
- **Check that one of the wheels is firmly secured by the special vice** (28) or (11) page 55.
- Check that the work area around the machine is free from potentially dangerous objects and that oil (or other greasy liquid) has not been spilt on the floor, causing potential danger to the operator.
- The operator must wear suitable work clothing, safety goggles, gloves and mask to avoid damage caused by dust or impurities, dangling objects such as bracelets or such like must not be worn, long hair must be tied back, shoes must be suitable for the work to be done.
- Turn the main switch to zero when work is done on the lifted vehicle (SB 1396 E) or disconnect the compressed air circuit (SB 1396 P).

6.4 VORSICHTSMASSNAHMEN

Der Bediener muss außerdem die nachstehenden Sicherheitsverfahren einhalten:

- Sicherstellen, dass während der Arbeitsvorgänge keine Gefahren hervorgerufen werden. Bei Auftreten von Betriebsstörungen, die Hebebühne sofort anhalten und mit dem Kundendienst des Vertragshändlers Kontakt aufnehmen.
- **Sicherstellen, dass ein Rad im entsprechenden Schraubstock** (28) oder (11) S. 55 **festgestellt ist**.
- Sicherstellen, dass im Arbeitsbereich der Hebebühne keine potentiell gefährlichen Gegenstände und auf dem Fußboden keine Ölreste (oder andere schlüpfrige Stoffe) vorhanden sind, die für den Bediener eine potentielle Gefährdung darstellen könnten.
- Der Bediener muss angemessene Arbeitskleidung, Schutzbrille, Handschuhe und Maske zum Schutz vor aufgewirbelten Staub- und Schmutzteilen tragen. Das Tragen herabhängender Gegenstände, wie Kettchen, Armbänder u.ä., ist zu vermeiden und lange Haare sind durch geeignete Maßnahmen zu schützen. Die Schuhe müssen der auszuführenden Arbeit angemessen sein.
- Bei Arbeitsvorgängen mit gehobenem Fahrzeug den Hauptschalter auf null stellen (SB 1396 E) oder die pneumatische Versorgung abschalten (SB 1396 P).

6.4 PRECAUTIONS POUR L'EMPLOI

L'opérateur est tenu d'observer les procédures de sécurité suivantes:

- Contrôler l'absence de toute condition dangereuse pendant les manoeuvres. Arrêter immédiatement la machine en cas d'irrégularités de fonctionnement, et s'adresser au Service Après-Vente du Revendeur autorisé.
- **Contrôler qu'une roue est bloquée dans l'étau approprié** (28) ou (11) page 55.
- Contrôler que la zone de travail autour de la machine est libre de tout objet potentiellement dangereux et qu'il n'y a pas d'huile (ou un autre produit glissant) sur le sol, car cela constitue un danger pour l'opérateur.
- Porter un vêtement de travail approprié, des lunettes de protection, des gants et un masque pour éviter d'être blessé par les projection de poussières ou d'impuretés. Ne pas porter d'objets pendants comme les bracelets ou similaires. Les cheveux longs doivent être protégés par tout moyen opportun. Porter des chaussures indiquées pour le type d'opération à effectuer.
- Pour toute intervention sur le véhicule soulevé, positionner l'interrupteur général sur zéro (SB 1396 E) ou couper l'alimentation pneumatique (SB 1396 P).

6.4 PRECAUCIONES PARA EL USO

Además el operador tiene que observar los procedimientos de seguridad siguientes:

- Controlar que durante el funcionamiento no se creen situaciones de peligro, y detener inmediatamente la máquina en caso de funcionamiento incorrecto; ponerse en contacto con el servicio de asistencia del distribuidor autorizado.
- **Controlar que un neumático esté sujeto en la mordaza específica** (28) o (11) pág. 55.
- Controlar que en la zona de trabajo alrededor de la máquina no haya objetos potencialmente peligrosos y que no haya aceite, (o cualquier otro material resbaladizo), esparcido por el suelo ya que es un potencial peligro para el operador.
- El operador tiene que llevar ropa de trabajo adecuada, gafas de protección, guantes y máscara para evitar el daño que deriva de la proyección de polvos o impurezas; no hay que llevar objetos colgantes como pulseras o símiles; hay que proteger el cabello largo, y los zapatos tienen que ser adecuados al tipo de operación a efectuarse.
- Colocar en cero el interruptor general cuando se efectúen operaciones en el vehículo levantado (SB 1396 E) o desconectar el suministro neumático (SB 1396 P).

6.5 ISTRUZIONI D'USO

SB 1396 E - SB 1396 TE

- **Salita.** Ruotare l'interruttore generale in senso antiorario portandolo nella posizione indicata dalla freccia ↑.
- **Stazionamento**. Cessare la salita non appena l'arpione entra nella propria sede sul cilindro. Azionare la discesa per portarsi in stazionamento.
- **Discesa**. **Effettuare prima una breve corsa di salita facendo fuoriuscire l'arpione dalla propria sede sulla scaletta del cilindro.**
  Ruotare l'interruttore generale in senso antiorario portandolo nella posizione indicata dalla freccia ↓, tenendo premuto il pedale di sgancio.

SB 1396 P - SB 1396 TP

- **Salita.** Premere il pedale della pompa sul lato "PUMP".
- **Stazionamento**. Cessare la salita appena l'arpione entra nella propria sede sul cilindro. Azionare la discesa per portarsi in stazionamento.
- **Discesa**. **Effettuare prima una breve corsa di salita facendo fuoriuscire l'arpione dalla propria sede sulla scaletta del cilindro.**
  Premere il pedale della pompa sul lato "RELEASE".

6.5 INSTRUCTIONS FOR USE

SB 1396 E - SB 1396 TE

- **Up movement.** Turn main switch counterclockwise until reaching the position shown by the arrow ↑.
- **Hold**. Stop the up movement as soon as the safety latch engages on the cylinder. Operate the down movement to keep the machine steady.
- **Down movement**. **Shortly press the rise button to disengage the latch from the cylinder.**
  Turn main switch counterclockwise until reaching the position shown by the arrow ↓. Keep the release pedal pressed.

SB 1396 P - SB 1396 TP

- **Up movement.** Press the pump pedal on the "PUMP" side.
- **Hold**. Stop the up movement as soon as the safety latch engages on the cylinder. Operate the down movement to keep the machine steady.
- **Down movement**. **Shortly press the rise button to disengage the latch from the cylinder.**
  Press the pump pedal on the "RELEASE" side.

6.5 BEDIENUNGSANLEITUNG

SB 1396 E - SB 1396 TE

- **Heben.** Den Hauptschalter gegen den Uhrzeigersinn drehen und in die vom Pfeil ↑ angezeigte Position bringen.
- **Feststellen**. Das Anheben anhalten sobald die Sperrklinke im Sitz auf dem Zylinder einrastet. Den Absenkvorgang steuern, um die Hebebühne festzustellen.
- **Absenken**. **Zuerst die Hebebühne kurz heben, bis die Sperrklinke aus dem Sitz am Zylinder aushakt.**
  Den Hauptschalter gegen den Uhrzeigersinn und in die vom Pfeil ↓ angezeigte Position bringen, wobei das Entkupplungspedal gedrückt gehalten werden muss.

SB 1396 P - SB 1396 TPSB 1396 P - SB 1396 TP

- **Heben**. Die Pedale der Pumpe auf der Seiten “PUMP” drücken.
- **Feststellen.** Das Anheben anhalten sobald die Sperrklinke im Sitz auf dem Zylinder einrastet. Den Absenkvorgang steuern, um die Hebebühne festzustellen.
- **Absenken. Zuerst die Hebebühne kurz hochfahren, so dass die Sperrklinke aus dem Sitz am Zylinder aushakt.**
- Das Pedal der Pumpe auf der Seite “RELEASE” drücken.

6.5 INSTRUCTIONS D'UTILISATION

SB 1396 E - SB 1396 TE

- **Montée.** Tourner l'interrupteur général dans le sens contraire des aiguilles d'une montre et le positionner comme indiqué par la flèche ↑.
- **Stationnement**. Arrêter la montée dès que le cliquet entre dans son logement sur le vérin. Actionner la descente pour arriver à la position de stationnement.
- **Descente. Effectuer d'abord une brève course de montée en faisant sortir le cliquet de son logement sur le découpage du vérin.**
  Tourner l'interrupteur général dans le sens contraire des aiguilles d'une montre et le positionner comme indiqué par la flèche ↓, en maintenant la pression sur la pédale de déclenchement.

SB 1396 P - SB 1396 TP

- **Montée.** Appuyer sur la pédale de la pompe, sur le côté "PUMP".
- **Stationnement**. Arrêter la montée dès que le cliquet entre dans son logement sur le vérin. Actionner la descente pour arriver à la position de stationnement.
- **Descente**. **Effectuer d'abord une brève course de montée en faisant sortir le cliquet de son logement sur le découpage du vérin.**
  Appuyer sur la pédale de la pompe, sur le côté "RELEASE".

6.5 INSTRUCCIONES PARA EL USO

SB 1396 E - SB 1396 TE

- **Subida.** Girar el interruptor general en el sentido contrario a las agujas del reloj, colocándolo en la posición indicada por la flecha ↑.
- **Estacionamiento**. Interrumpir la elevación cuando el trinquete entra en su alojamiento en el cilindro. Accionar la bajada para colocarse en posición de estacionamiento.
- **Bajada**. **Efectuar antes una breve carrera de subida haciendo salir el trinquete de su alojamiento en la escalera del cilindro.**
  Girar el interruptor general en el sentido contrario a las agujas del reloj, colocándolo en la posición indicada por la flecha ↓, pisando el pedal de desenganche.

SB 1396 P - SB 1396 TP

- **Subida.** Presionar el pedal de la bomba en el lado "PUMP".
- **Estacionamiento**. Interrumpir la elevación cuando el trinquete entra en su alojamiento en el cilindro. Accionar la bajada para colocarse en posición de estacionamiento.
- **Bajada**. **Efectuar antes una breve carrera de subida haciendo salir el trinquete de su alojamiento en la escalera del cilindro.**
  Pisar el pedal de la bomba en el lado "RELEASE".

7. SICUREZZA

7.1 SICUREZZE

Per verificare le sicurezze vedi paragrafo 5.8.

Ogni manomissione o modifica dell'apparecchiatura non preventivamente autorizzate dal Costruttore sollevano quest'ultimo da danni derivati o riferibili agli atti suddetti.
La rimozione o manomissione dei dispositivi di sicurezza comporta una violazione delle Norme Europee sulla sicurezza.

7.2 PROCEDURA DI EMERGENZA

SB 1396 E - SB 1396 TE - Rif. fig. 18
Discesa in emergenza (in assenza di tensione).

Sollevare (con mezzi idonei) la pedana alzando l' arpione dal relativo appoggio; inserire uno spessore tra arpione e barra dentata per impedirne l'inserimento. Aprire la valvola di discesa manuale prima svitando il tappo di protezione (**1**), poi premendo il dispositivo (**2**).

Durante le operazioni di discesa in emergenza rimanere in ogni caso fuori dal raggio di azione del ponte.

7. SAFETY DEVICES

7.1 SAFETY DEVICES

Check safety devices as specified under parapgraph 5.8.

The Manufacturer disclaims all responsibiity for any non-authorized tampering with or changes to the equipment and for any damages due to the above.
European Standards on Safety will be considered broken if safety devices are tampered with or removed.

7.2 EMERGENCY PROCEDURE

SB 1396 E - SB 1396 TE - Ref. fig. 18
Emergency descent (without voltage).

Use suitable means to lift the footboard, lifting the pawl from its support; fit a spacer between pawl and toothed bar to prevent them from locking. Open the manual descent valve, first unscrewing the protective cap (**1**), then pressing the device (**2**).

During this operation, keep out of the lift movement area.

7. SICHERHEIT

7.1 SICHERHEITSVORRICHTUNGEN

Zur Überprüfung der Sicherheitsvorrichtungen, siehe Abschnitt 5.8.

Jede Art von Eingriffen oder Änderung an der Vorrichtung oder Bestandteilen und Zubehör ohne vorherige Genehmigung des Herstellers befreien letzteren von jeglicher Verantwortung für aufgrund o.g. Handeln verursachte oder davon ableitbare Schäden.
Das Entfernen oder Abändern von Sicherheitsvorrichtungen sind Verletzungen der Europäischen Sicherheitsnormen.

7.2 NOT-AUS-VERFAHREN

SB 1396 E - SB 1396 TE - Zu Abb. 18
Notabsenken (bei Stromausfall).

Die beiden Fahrschienen (mit geeigneten Hilfsmitteln) anheben um die Sperrklinken aus den entsprechenden Stützvorrichtungen zu heben. Zwischen Letztere eine Unterlegscheibe legen, damit sie nicht einrasten können.
Das manuelle Absenkventil öffnen, indem zuerst der Schutzstöpsel (**1**) losgeschraubt und dann die Vorrichtung (**2**) betätigt wird.

Während den Notabsenkmanovern sich unbedingt ausserhalb des Arbeitsumfeldes der Hebebühne aufhalten.

7. SECURITES

7.1 SECURITES

Pour vérifier les sécurités, voir paragraphe 5.8.

Toute violation ou modification de la machine non préala blement autorisée par le Fabricant, dégage ce dernier de toute responsabilité en cas de dommages dérivant ou se référant à ces dernières. La suppression ou la violation des dispositifs de sécurité constitue une violation des Normes Européenne en matière de sécurité.

7.2 PROCEDURE D'URGENCE

SB 1396 E - SB 1396 TE - Réf. fig. 18
Descente d'urgence (en cas d'absence de tension).

Soulever (en utilisant des moyens appropriés) le chemin de roulement en soulevant le cliquet de son appui. Mettre une cale entre le cliquet et la barre dentée pour en empêcher l''enclenchement. Ouvrir la vanne de descente manuelle en dévissant d'abord le bouchon de protection (**1**), puis appuyer sur le dispositif (**2**).

Pendant les manoeuvres de descente d'urgence, rester en dehors du champ d'action du pont élévateur.

7. DISPOSITIVOS DE SEGURIDAD

7.1 DISPOSITIVOS DE SEGURIDAD

Para comprobar los dispositivos de seguridad véase párrafo 5.8.

Cualquier alteración o modificación del equipo sin previa autorización del Fabricante exime el mismo de toda responsabilidad por cualquier daño resultante o relacionado a las actividades mencionadas anteriormente.
La eliminación o alteración de los dispositivos de seguridad representa una violación a las Normas Europeas de seguridad.

7.2 PROCEDIMIENTO DE EMERGENCIA

SB 1396 E - SB 1396 TE - Ref. fig. 18
Descenso de emergencia (en ausencia de tensión).

Levantar (con los medios adecuados) la plataforma, alzando el trinquete del respectivo apoyo; introducir un espesor entre el trinquete y la barra dentada para impedir el encastre. Abrir la válvula de descenso manual desenroscando el tapón de protección (**1**) y, luego apretar el dispositivo (**2**).

Durante las operaciones de descenso en emergencia, colocarse siempre y de todas maneras fuera del radio de acción del puente.

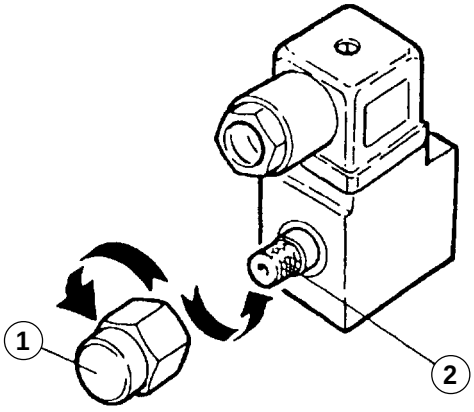

Fig.18

8. MANUTENZIONE

Tutte le operazioni di manutenzione debbono essere effettuate in condizioni di sicurezza con l' interruttore bloccato sulla posizione "0" o l'alimentazione pneumatica staccata.

Sostituzione delle guarnizioni del pistone
Qualora si verificasse la necessità di procedere alla sostituzione di una guarnizione, è consigliabile estendere l'operazione a tutte le guarnizioni del pistone.

Spurgo aria
Pistone:
- fare compiere allo stelo 3 ÷ 4 corse complete.

8.1 CAMBIO OLIO CENTRALINA SB 1396 E - SB 1396 TE

Ogni 100 ore di lavoro usare olio **ESSO NUTO H32** od equivalenti.
Effettuare il cambio olio con pedane a terra.
Ricontrollare il livello dopo 2 - 3 corse.
Controllare periodicamente il livello.

8.2 PULIZIA ELETTROVALVOLE SB 1396 E - SB 1396 TE

1) Elettrovalvola di discesa **EV1** (fig. **18**).
La pulizia delle elettrovalvole deve essere eseguita utilizzando benzina ed aria compressa avendo cura di non creare danni alle valvole durante lo smontaggio ed il rimontaggio.

8. MAINTENANCE

All maintenance operations must be carried out in safe conditions. The main switch must be turned to "0" or the compressed air supply must be cut off.

Replacement of the piston gaskets
When a gasket needs changing, it is advisable to replace all the gaskets of the piston at the same time.

Air drainage
Piston:
- Turn the stem 3-4 complete runs.

8.1 CHANGING OIL IN THE CONTROL UNIT SB 1396 E - SB 1396 TE

Change oil every 100 working hours using **ESSO NUTO H32** oil or similar.
Change oil with the platforms on the ground.
Check the level again after 2 - 3 runs.
Check oil level at regular intervals.

8.2 CLEANING SOLENOID VALVES SB 1396 E - SB 1396 TE

1) Solenoid valve **EV1** for descent (fig. **18**).
Solenoid valves should be cleaned using petrol and compressed air. Make sure valves are not damaged during disassembly and reassembly.

8. INSTANDHALTUNG

Sämtliche Instandhaltungseingriffe sind unter Einhaltung der Sicherheitsvorschriften , mit auf "0" verriegeltem Hauptschalter oder bei abgeschlossener pneumatischer Versorgung auszuführen.

Ersetzen der Kolbendichtungen
Sollte eine Dichtung ersetzt werden müssen, ist es empfehlenswert, sämtliche Kolbendichtungen auszuwechseln.

Entlüftung
Kolben:
- Die Kolbenstange 3 ÷ 4 komplette Hubläufe ausführen lassen.

8.1 ÖLWECHSEL IN DER ANLAGE SB 1396 E - SB 1396 TE

Alle 100 Betriebsstunden Öl des Typs **ESSO NUTO H32** oder gleichwertiges Öl nachfüllen.
Den Ölwechsel bei auf den Boden abgesenkten Fahrschienen ausführen.
Den Ölstand nach 2-3 Huben erneut prüfen.
Den Ölstand regelmäßig kontrollieren.

8.2 REINIGUNG DER ELEKTROVENTILE SB 1396 E - SB 1396 TE

1) Elektroventil für die Absenksteuerung **EV1** (Abb. **18**).
Die Elektroventile mit Benzin und Druckluft reinigen, wobei darauf zu achten ist, dass die Ventile beim Ausbau und bei der erneuten Montage nicht beschädigt werden.

8. ENTRETIEN

Toutes les opérations d'entretien doivent être réalisées dans des conditions de sécurité: l'interrupteur doit être bloqué sur la position "0"ou bien l'alimentation pneumatique doit être débranchée.

Remplacement des joints du piston
Si l'un des joints doit être remplacé, il est préférable de remplacer tous les joints.

Purge de l'air.
Piston:
- faire faire 3 ou 4 courses complètes à la tige.

8.1 VIDANGE DE L'HUILE DE LA CENTRALE SB 1396 E - SB 1396 TE

Se fait toutes les 100 heures de fonctionnement. Utiliser de l'huile **ESSO NUTO H32** ou toute autre huile équivalente.
Pour changer l'huile, les chemins de roulement doivent être au sol.
Effectuer 2 ou 3 courses et recontrôler le niveau de l'huile.
Contrôler périodiquement le niveau.

8.2 NETTOYAGE DES ELECTROVANNES SB 1396 E - SB 1396 TE

1) Electrovanne de descente **EV1** (fig. **18**).
Pour le nettoyage des électrovannes, utiliser de l'essence et de l'air comprimé, en faisant bien attention de ne pas endommager les vannes pendant le démontage et le remontage.

8. MANTENIMIENTO

Todas las operaciones de mantenimiento se deben efectuar en condiciones de seguridad con el interruptor bloqueado en posición "0" o la alimentación neumática desconectada.

Sustitución de las juntas del pistón
Si se presenta la necesidad de sustituir una junta, es aconsejable extender la operación a todas las juntas del pistón.

Purga del aire
Pistón:
- hacer efectuar al vástago 3 ÷ 4 carreras completas.

8.1 CAMBIO DE ACEITE EN EL DISTRIBUIDOR SB 1396 E - SB 1396 TE

Cada 100 horas de funcionamiento usar aceite **ESSO NUTO H32** o equivalentes.
Efectuar el cambio de aceite con las plataformas en el suelo.
Volver a controlar el nivel del aceite después de 2 - 3 carreras.
Controlar el nivel periódicamente.

8.2 LIMPIEZA DE LAS ELECTROVÁLVULAS SB 1396 E - SB 1396 TE

1) Electroválvula de descenso **EV1** (fig. **18**).
Para limpiar las electroválvulas utilizar gasolina y aire comprimido, prestando atención a no causar daños a las válvulas cuando se desmontan y cuando se vuelven a montar.

8.3 CAMBIO OLIO SB 1396 P - SB 1396 TP
Il cambio dell'olio deve essere effettuato almeno ogni 100 ore di lavoro, utilizzando olio **MOBIL DTE 11** oppure **ESSO INVAROL ET 22** o equivalente. Controllare periodicamente il livello. Il livello minimo ammesso è a 15 mm dal bordo del tappo do rabbocco.

8.4 PULIZIA VALVOLA E FILTRO SB 1396 P - SB 1396 TP
La pulizia deve essere effettuata utilizzando benzina e aria compressa. Prestare la massima attenzione durante le operazioni di smontaggio e montaggio. Pulire (ed eventualmente sostituire) periodicamente il filtro aria posto all'interno del raccordo pneumatico di ingresso

Pompa SB 1396 P - SB 1396 TP
- Spingere il pedale nella zona RELEASE.
- Contemporaneamente spingere sulla valvola posta sotto la zona del pedale PUMP.
- Protrarre questa operazione per circa 15 secondi.

Ora il sistema dovrebbe essere carico e pronto per operare. Eventualmente ripetere l'operazione.

8.3 CHANGING THE OIL SB 1396 P - SB 1396 TP
The oil should be changed at least every 100 working hours, using **MOBIL DTE 11** oil or **ESSO INVAROL ET 22** or the equivalent.
Check the level regularly. The minimum level is 15 mm from the edge of the top-up plug.

8.4 CLEANING THE VALVE AND FILTER SB 1396 P - SB 1396 TP
Cleaning should be done using petrol and compressed air. Pay special attention when fitting and removing the valve and filter. Regularly clean the air filter (replacing if necessary) located inside the compressed air infeed coupling.

Pump SB 1396 SB 1396 P - SB 1396 TP
- Push the pedal into the RELEASE area
- At the same time press the valve positioned under the area of the PUMP pedal.
- Do this for about 15 seconds.

Now the system should be primed and ready for operation. Repeat the operation if necessary.

8.3 ÖLWECHSEL SB 1396 P - SB 1396 TP
Das Öl mindestens alle 100 Betriebsstunden wechseln. Es ist ausschließlich Öl des Typs **MOBIL DTE 11**, **ESSO INVAROL ET 22** oder gleichwertiges Öl zu verwenden.
Den Ölstand in regelmäßigen Zeitabständen kontrollieren. Der zugelassene Mindeststand beträgt 15 mm von der Ölstandschraubenkante.

8.4 VENTIL- UND FILTERREINIGUNG SB 1396 P - SB 1396 TP
Die Reinigung muss mithilfe von Benzin und Druckluft ausgeführt werden. Beim Abmontieren und dem Wiedereinbau ist höchste Vorsicht geobten. Den Luftfilter im Innern des pneumatischen Einlassverbindungsstücks reinigen (oder bei Bedarf ersetzen).

Pumpe SB 1396 P - SB 1396 TP
- Das Pedal in den “RELEASE”-Bereich drücken.
- Gleichzeitig auf das Ventil unter dem “PUMP”-Pedalbereich drücken.
- Diese Position ugf. 15 Sekunden beibehalten.

Anschließend solle die Anlage gefüllt und einsatzbereit sein. Bei Bedarf den Vorgang wiederholen.

8.3 VIDANGE D’HUILE SB 1396 P - SB 1396 TP
Il faut vidanger l’huile toutes les 100 heures de fonctionnement au moins. Utiliser de l’huile **MOBIL DTE 11** ou bien **ESSO INVAROL ET 22** ou une autre huile équivalente. Contrôler périodiquement le niveau d’huile. Le niveau minimum toléré se situe à 15 mm du bord du bouchon de remplissage.

8.4 NETTOYAGE DES CLAPETS ET DU FILTRE SB 1396 P - SB 1396 TP
Pour le nettoyage utiliser de l’essence et de l’air comprimé. Les opérations de démontage et de montage doivent être effectuées avec le maximum d’attention. Nettoyer (ou si nécessaire remplacer) périodiquement le filtre de l’air situé à l’intérieur du raccord pneumatique d’entrée.

Pompe SB 1396 P - SB 1396 TP
- pousser la pédale dans la zone RELEASE.
- en même temps, appuyer sur le clapet situé en-dessous de la zone PUMP de la pédale.
- faire durer cette manoeuvre 15 secondes environ.

Le système devrait être ainsi prêt pour le fonctionnement. Si nécessaire, répéter l’opération.

8.3 CAMBIO DEL ACEITE SB 1396 P - SB 1396 TP
El cambio del aceite debe efectuarse por lo menos cada 100 horas de trabajo utilizando aceite **MOBIL DTE 11**, **ESSO INVAROL ET 22** ó equivalente.
Controlar periódicamente el nivel. El nivel mínimo admitido es de 15 mm del borde del tapón de llenado.

8.4 LIMPIEZA DE LAS VÁLVULAS Y FILTRO SB 1396 P - SB 1396 TP
La limpieza debe efectuarse utilizando gasolina y aire comprimido. Prestar la máxima atención durante las operaciones de desmontaje y montaje. Limpiar (y eventualmente sustituir) periódicamente el filtro del aire colocado en el interior de la unión mecánica de entrada.

Bomba SB 1396 P - SB 1396 TP
- pisar el pedal en la zona RELEASE,
- simultáneamente presionar la válvula puesta debajo de la zona del pedal PUMP,
- prolongar esta operación durante unos 15 segundos.

Ahora el sistema debe estar cargado y listo para operar. Eventualmente repetir la operación.

9.1 INCONVENIENTI SB 1396 E - SB 1396 TE

INCONVENIENTE		CAUSA		RIMEDIO
Nessun funzionamento	**a)** **b)** **c)**	Interruttore generale in posizione “0”. Fusibile del trasformatore o fusibili di protezione generale interrotti. Guasto all’impianto elettrico.	**a)** **b)** **c)**	Mettere in posizione “I”. Sostituzione fusibili interrotti. Se un fusibile si interrompe nuovamente individuare le cause che provocano l’inconveniente. Controllare l’efficienza, collegamenti e componenti (interruttore, teleruttore, trasformatore).
È possibile la manovra di salita ma non quella di discesa	**a)**	Elettrovalvola di discesa bloccata nella posizione di chiusura.	**a)** **b)**	Vedere il capitolo “Manutenzione”. Ripristinare l’efficienza del fine corsa e sostituirlo se necessario.
La discesa avviene con velocità estremamente lenta	**a)**	La valvola regolatrice di portata non funziona regolarmente.	a)	Vedere il capitolo “Manutenzione”.
Il motore gira regolarmente ma non si riesce ad effettuare il sollevamento	**a)** **b)** **c)** **d)**	Elettrovalvola di discesa bloccata nella posizione di apertura. Filtro di aspirazione pompa intasato. Giunto di trascinamento rotto. Malfunzionamento della valvola di taratura.	**a)** **b)** **c)** **d)**	Vedere il capitolo “Manutenzione”. Pulire il filtro. Sostituire il giunto. Chiedere l’intervento dell’assistenza tecnica.
Il motore gira regolarmente ma la velocità di salita è estremamente lenta	**a)** **b)** **c)** **d)** **e)**	Elettrovalvola di discesa parzialmente aperta. Filtro di aspirazione pompa parzialmente intasato. Pompa usurata o danneggiata. Malfunzionamento della valvola di taratura. Guarnizioni usurate nei cilindri idraulici.	**a)** **b)** **c)** **d)** **e)**	Vedere il capitolo “Manutenzione”. Pulire il filtro. Sostituire la pompa. Chiedere l’intervento dell’assistenza tecnica. Sostituire le guarnizioni.
Non riesce a sollevare la portata nominale.	**a)** **b)**	Malfunzionamento della valvola di taratura. Pompa usurata o danneggiata.	**a)** **b)**	Richiedere l’intervento del servizio di assistenza del rivenditore. Controllare l’efficienza della pompa ed eventualmente sostituirla.
Arresto durante manovra di discesa	**a)** **b)**	Eventuale ostacolo sotto la pedana. Arpione inserito.	**a)** **b)**	Rimuovere l'ostacolo. Verificare arpione.
Mancato azionamento della leva sgancio arpione	**a)**	Filo di collegamento lento.	**a)**	Registrare.

9.1 PROBLEMS SB 1396 E - SB 1396 TE

PROBLEM		CAUSE		SOLUTION
Machine not working.	**a)** **b)** **c)**	Main switch to “0”. Transformer fuse or general protective fuses interrupted. Electrical system faulty.	**a)** **b)** **c)**	Turn to “I”. Replace used fuses. If a fuse interrupts again, find the cause of the problem. Check efficiency, components and connections (switch, contactor, transformer).
Machine carries out rise movement but not descent.	**a)**	Descent solenoid valve blocked in closed position.	**a)** **b)**	See “Maintenance” chapter. Reset the limit switch and replace if necessary.
Descent is carried out at extremely slow speed.	**a)**	The flow regulating valve is not working properly.	**a)**	See “Maintenance” chapter.
The motor is working properly but lifting cannot be carried out.	**a)** **b)** **c)** **d)**	Descent solenoid valve blocked in open position. Pump suction filter clogged. Drive joint broken. Calibrating valve not working properly.	**a)** **b)** **c)** **d)**	See “Maintenance” chapter. Clean filter. Replace joint. Ask for technical assistance.
The motor is working properly but the rise speed is extremely slow.	**a)** **b)** **c)** **d)** **e)**	The descent solenoid valve is partially open. Pump suction filter partially clogged. Worn or damaged pump. Calibrating valve not working properly. Worn seals in hydraulic cylinders.	**a)** **b)** **c)** **d)** **e)**	See “Maintenance” chapter. Clean filter. Replace pump. Ask for technical assistance. Replace seals.
The rated capacity cannot be raised.	**a)** **b)**	Calibrating valve not working properly. Worn or damaged pump.	**a)** **b)**	Ask for dealer’s assistance. Check pump efficiency and replace if necessary.
Stop during down-shift.	**a)** **b)**	Possible obstacle under the platform. Latch in.	**a)** **b)**	Remove obstacle. Check latch.
The pawl release lever does not disengage.	**a)**	Slackened connecting wire.	**a)**	Adjust.

9.1 BETRIEBSSTÖRUNGEN SB 1396 E - SB 1396 TE

BETRIEBSSTÖRUNG		URSACHEN		ABHILFE
Kein Betrieb.	**a)** **b)** **c)**	Hauptschalter auf “0” gestellt. Transformatorsicherung oder allgemeine Schmelzsicherungen durchgebrannt. Störung der Elektroanlage.	**a)** **b)** **c)**	Hauptschalter auf “1” drehen. Durchgebrannte Sicherungen auswechseln. Brennt eine Sicherung nochmals durch, nach den Störursachen suchen. Funktionstüchtigkeit, Anschlüsse und Komponenten (Schalter, Fernschalter, Transformator) überprüfen.
Heben möglich, jedoch Absenken nicht.	**a)**	Absenkelektroventil in Schließposition blockiert.	**a)** **b)**	Siehe Kapitel “Instandhaltung”. Endschalter in Ordnung bringen und ggf. auswechseln.
Absenkgeschwindigkeit extrem niedrig.	**a)**	Stromventil funktioniert nicht einwandfrei.	**a)**	Siehe Kapitel “Instandhaltung”.
Motor dreht, aber Heben nicht möglich.	**a)** **b)** **c)** **d)**	Absenkelektroventil in Öffnungsposition blockiert. Pumpensaugfilter verstopft. Mitnehmerkupplung defekt. Eichungsventil funktioniert nicht einwandfrei.	**a)** **b)** **c)** **d)**	Siehe Kapitel “Instandhaltung”. Filter reinigen. Kupplung ersetzen. Technischen Kundendienst anrufen.
Motor dreht, aber Hebegeschwindigkeit extrem niedrig.	**a)** **b)** **c)** **d)** **e)**	Absenkelektroventil teilweise offen. Pumpensaugfilter teilweise verstopft. Pumpe abgenutzt oder beschädigt. Eichungsventil funktioniert nicht einwandfrei. Hydraulikzylinderdichtungen abgenutzt.	**a)** **b)** **c)** **d)** **e)**	Siehe Kapitel “Instandhaltung””. Filter reinigen. Pumpe ersetzen. Technischen Kundendienst anrufen. Dichtungen ersetzen.
Heben der Nenntraglast nicht möglich.	**a)** **b)**	Eichungsventil funktioniert nicht einwandfrei. Pumpe abgenutzt oder beschädigt.	**a)** **b)**	Kundendienst des Vertragshändlers anrufen. Pumpe auf Funktionstüchtigkeit überprüfen und ggf. auswechseln.
Anhalten während des Absenkens.	**a)** **b)**	Mögliches Hinderniss unter einer der zwei Fahrschienen. eine Sperrklinke eingerastet.	**a)** **b)**	Hindernis entfernen. Sperrklinken überprüfen.
Hebel der Enkupplungs-sperrklinke funktioniert nicht.	**a)**	Verbindungsdraht locker.	**a)**	Einstellen.

9.1 PANNES EVENTUELLES SB 1396 E - SB 1396 TE

PANNES EVENTUELLES		CAUSES		REMEDES
Le pont ne fonctionne pas.	**a)** **b)** **c)**	Interrupteur général sur la position "0". Fusibles du transformateur grillés. Panne de l'installation électrique.	**a)** **b)** **c)**	Mettre l'interrupteur sur la position "I". Remplacer les fusibles grillés. Si un fusible grille encore, en rechercher la cause. Contrôler l'efficacité, les branchements et les composantes (interrupteur, télérupteur, transformateur).
Seule la manoeuvre de montée est possible, la descente non.	**a)**	L'électrovanne de descente est bloquée sur la position "fermée".	**a)** **b)**	Consulter le chapitre "Entretien". Rétablir l'efficacité de l'interrupteur de fin de course ou le remplacer si nécessaire.
La manoeuvre de descente est extrêmement lente.	**a)**	La vanne de réglage de la capacité ne fonctionne pas régulièrement.	**a)**	Consulter le chapitre "Entretien".
Le moteur tourne régulièrement mais impossible d'effectuer le levage.	**a)** **b)** **c)** **d)**	L'électrovanne de descente est bloquée sur la position "ouvert". Le filtre d'aspiration de la pompe est bouché. Le joint d'entraînement est cassé. La vanne de réglage ne fonctionne pas régulièrement.	**a)** **b)** **c)** **d)**	Consulter le chapitre "Entretien". Nettoyer le filtre. Remplacer le joint. S'adresser au Service Après-Vente.
Le moteur tourne régulièrement mais la vitesse de montée est extrêmement lente.	**a)** **b)** **c)** **d)** **e)**	L'électrovanne de descente est partiellement ouverte. Le filtre d'aspiration de la pompe est partiellement bouché. Pompe usée ou endommagée. La vanne de réglage ne fonctionne pas correctement. Les joints des vérins hydrauliques sont usés.	**a)** **b)** **c)** **d)** **e)**	Consulter le chapitre "Entretien". Nettoyer le filtre. Remplacer la pompe. S'adresser au Service Après-Vente. Remplacer les joints.
Le pont n'arrive pas à soulever la portée nominale.	**a)** **b)**	La vanne de réglage ne fonctionne pas correctement. Pompe usée ou endommagée.	**a)** **b)**	S'adresser au Service Après-Vente. Contrôler l'efficacité de la pompe et la remplacer si nécessaire.
Arrêt durant manœuvre descente.	**a)** **b)**	Eventuel obstacle sous le chemin de roulement. Cliquet enclenché.	**a)** **b)**	Eliminer l'obstacle. Vérifier.
Absence d'actionnement du levier de déclenchement cliquet.	**a)**	Fil de raccordement lâche	**a)**	Régler.

9.1 INCONVENIENTES SB 1396 E - SB 1396 TE

INCONVENIENTES		CAUSAS		SOLUCIONES
El puente no funciona	**a)** **b)** **c)**	Interruptor general en posición “0”. Fusible del transformador o fusibles de protección general interrumpidos. Avería en la instalación eléctrica.	**a)** **b)** **c)**	Colocar en la posición “I”. Sustituir los fusibles interrumpidos. Si un fusible se interrumpe nuevamente localizar las causas que provocan el inconveniente. Controlar la eficacia, las conexiones y los componentes (interruptor, telerruptor, transformador).
Realiza sólo la maniobra de subida pero no la de bajada	**a)**	La electroválvula de descenso está bloqueada en la posición de cierre.	**a)** **b)**	Consultar el capítulo “Mantenimiento”. Restablecer la eficacia del fin de carrera y cambiarlo si fuera necesario.
La maniobra de descenso es demasiado lenta	**a)**	La válvula reguladora de capacidad no funciona correctamente.	**a)**	Consultar el capítulo “Mantenimiento”.
El motor gira normalmente pero no se puede efectuar la elevación	**a)** **b)** **c)** **d)**	La electroválvula de descenso está bloqueada en la posición de abertura. El filtro de aspiración de la bomba está atascado. La junta de arrastre está rota. La válvula de ajuste no funciona correctamente.	**a)** **b)** **c)** **d)**	Consultar el capítulo “Mantenimiento”. Limpiar el filtro Cambiar la junta. Solicitar la intervención del servicio de asistencia técnica.
El motor gira normalmente pero la velocidad de subida es demasiado lenta	**a)** **b)** **c)** **d)** **e)**	La electroválvula de descenso está parcialmente abierta. El filtro de aspiración de la bomba está parcialmente atascado. La bomba está desgastada o dañada. La válvula de ajuste no funciona correctamente. Las juntas de los cilindros hidráulicos están desgastadas.	**a)** **b)** **c)** **d)** **e)**	Consultar el capítulo “Mantenimiento”. Limpiar el filtro. Cambiar la bomba. Solicitar la intervención del servicio de asistencia técnica. Cambiar las juntas.
No consigue levantar la capacidad nominal	**a)** **b)**	La válvula de ajuste no funciona correctamente. La bomba está gastada o dañada.	**a)** **b)**	Solicitar la intervención del servicio de asistencia del distribuidor. Controlar la eficacia de la bomba y si fuera necesario cambiarla.
Parada durante operación de bajada	**a)** **b)**	Eventual obstáculo debajo de la plataforma. Un trinquete insertado.	**a)** **b)**	Eliminar el obstáculo. Controlar trinquete.
La palanca de desenganche trinquete no funciona	**a)**	Cable de conexión flojo.	**a)**	Ajustar.

9.2 INCONVENIENTI SB 1396 P - SB 1396 TP

INCONVENIENTI		CAUSE		RIMEDI
La pompa non si avvia o si ferma durante l'operazione (prima di arrivare alla pressione di stallo)	**a)** **b)**	Rottura della molla di ritorno (25) Perdita aria, controllare la tenuta pistone (80)	**a)** **b)**	Sostituire Sostituire se difettosa
La pompa funziona ma non manda olio	**a)** **b)**	Livello olio basso La pompa non si addesca	**a)** **b)**	Ripristinare livello olio Azionare simultaneamente il pedale nella zona "RELEASE" e la valvola aria per avviare il motore. - Spurgare aira - Pressurizzare il serbatoio ATTENZIONE PRESSIONE MAX 0,5 Bar (7 P.S.I.) - Smontare e pulire
Bassa portata	**a)** **b)** **c)**	Serbatoio non ventilato Portata aria insufficiente Motivi idraulici: - Controllare intasamento filtro olio - Aria nel circuito idraulico - Controllare il funzionamento della sfera della valvola di aspirazione.	**a)** **b)** **c)**	Ventilare il serbatoio svitando il raccordo drenaggio. La portata deve essere di 250 Lt/minuto minimo. - Pulire o sostituire - Sfiatare il circuito
La pompa non arriva alla massima pressione	**a)** **b)**	Controllare pressione aria Valvola o guarnizioni difettose o sporche	**a)** **b)**	Sono richiesti 7 Bar (100 P.S.I.) Pulire o sostituire
La pompa raggiunge la massima pressione ma non rimane in pressione	**a)** **b)** **c)** **d)**	Controllare i raccordi idraulici Sporcizia sotto il pedale La sfera della valvola di mandata Perdita sugli apparecchi collegati	**a)** **b)** **c)** **d)**	Serrare se necessario Pulire Sostituire guarnizioni Riparare e controllare la tenuta
Predite eccessive di olio dallo scarico aria	**a)**	Guarnizioni difettose	**a)**	Sostituire
Serbatoio olio va in pressione con perdite olio ed aria dalla valvola	**a)** **b)**	Perdita di aria dalle guarnizioni Serbatoio troppo pieno di olio	**a)** **b)**	Sostituire guarnizioni Controllare il livello
Pompa continua a pompare anche dopo il rilascio del pedale	**a)** **b)**	Guarnizioni difettose Molla valvola aria rotta o troppo debole	**a)** **b)**	Sostituire Sostituire
La pompa dopo un periodo di inattività non si avvia	**a)**	Guarnizioni difettose	**a)**	Sostituire
Mancato azionamento della leva sgancio arpione	**a)**	Filo di collegamento lento	**a)**	Registrare

9.2 PROBLEMS SB 1396 P - SB 1396 TP

PROBLEMS		CAUSES		REMEDIES
The pump does not start or stops during the operation (before reaching the maximum pressure).	**a)** **b)**	Return spring broken (25) Air loss, check the piston seal (80)	**a)** **b)**	Replace Replace if faulty
The pump works but does not send oil	**a)** **b)**	Oil level low Pump does not prime	**a)** **b)**	Top up oil Operate the pedal in the "RELEASE area at the same time as the air valve to start the motor. - Bleed the air out - Pressurize the tank CAUTION Max. pressure 0.5 Bar (7 P.S.I.) - Remove and clean
Low capacity	**a)** **b)** **c)**	Tank not ventilated Insufficient air capacity Hydraulic causes: - Check that the oil filter is not blocked - Air in the hydraulic circuit - Check that the ball (92) of the suction valve works properly	**a)** **b)** **c)**	Ventilate tank through the screw on the plug (48) Capacity should be 250 Lt/minute - Clean or replace - Bleed air from the circuit - If necessary add a copper washer (14) or replace coupling (15) if the housing is worn.
The pump does not reach the maximum pressure.	**a)** **b)**	Check the air pressure Valve or gaskets faulty or dirty	**a)** **b)**	7 bar (100 P.S.I.) is required Clean or replace
The pump reaches the maximum pressure but does remain under pressure.	**a)** **b)** **c)** **d)**	Check hydraulic connections Dirt under the pedal The ball of the delivery valve Leakage on the apparatus connected	**a)** **b)** **c)** **d)**	Tighten if necessary Clean Replace gaskets Repair and check seal
Excessive oil leaks from the air drainage.	**a)**	Gaskets faulty	**a)**	Replace
Oil tank gets up to pressure with air and oil leaks from the valve.	**a)** **b**	Air leakage from the gaskets Tank too full of oil	**a)** **b)**	Replace gaskets Check the level
Pump continues to pump even after the pedal has been released.	**a)** **b)**	Gaskets faulty Air valve spring broken or too weak	**a)** **b)**	Replace Replace
After a period of disuse, the pump does not start.	**a)**	Gaskets faulty	**a)**	Replace
The pawl release lever does not disengage.	**a)**	Slackened connecting wire	**a)**	Adjust

9.2 BETRIEBSSTÖRUNGEN SB 1396 P - SB 1396 TP

BETRIEBSSTÖRUNGEN		URSACHEN		ABHILFEN
Pumpe lässt sich nicht in Betrieb setzen oder steht während dem Einsatz (bevor sie auf den max. Druck gepumpt ist)	**a)** **b)**	Bruch der Rückzugsfeder (25) Luftverlust, Kolbendichtigkeit überprüfen (80)	**a)** **b)**	Ersetzen Ersetzen falls defekt
Pumpe läuft aber pumpt kein Öl	**a)** **b)**	Niedriger Ölstand Pumpe füllt sich nicht an	**a)** **b)**	Ölstand wiederherstellen Zur Motorinbetriebsetzung gleichzeitig das Pedal in der "RELEASE"-Zone und das Luftventil betätigen - Entlüftung - Behälter luftverdichten ACHTUNG DRUCK MAX. 0,5 Bar (7 P.S.I.) - Demontieren und reinigen
Niedrige Leistung	**a)** **b)** **c)**	Keine Behälterlüftung Ungenügende Luftförderung Hydraulische Gründe: - Ölfilter auf Verstopfung untersuchen - Luft im Hydraulikkreis - Funktionstüchtigkeit der Kugel (92) des Einlassventils kontrollieren	**a)** **b)** **c)**	Behälter mittels Stöpselschraube (48) ventilieren. Förderleistung muss mindestens 250 l/min. betragen Reinigen oder ersetzen - Kreis entlüften - Bei Bedarf eine Kupferunterlegscheibe (14) einsetzen oder den Anschluss (15) ersetzen, sollte der Sitz beschädigt sein
Pumpe ereicht den max. Druck nicht	**a)** **b)**	Luftdruck überprüfen Ventil oder Dichtungen defekt oder schmutzig	**a)** **b)**	Es werden 7 Bar benötigt (100 P.S.I.) Reinigen oder ersetzen
Pumpe erreicht den max. Druck, kann ihn aber nicht halten	**a)** **b)** **c)** **d)**	Hydraulikanschlüsse kontrollieren Schmutz unter dem Pedal Kugel des Druckventils Leck auf angeschlossenen Geräten	**a)** **b)** **c)** **d)**	Falls notwendig festziehen Reinigen Dichtungen ersetzen Reparieren und die Dichtigkeit kontrollieren
Zu starker Ölverlust aus dem Luftauslass	**a)**	Defekte Dichtungen	**a)**	Ersetzen
Ölbehälter steht unter Druck, aus dem Ventil treten Öl und Luft	**a)** **b)**	Dichtungen-Luftverlust Zu viel Öl im Behälter	**a)** **b)**	Dichtungen ersetzen Stand kontrollieren
Pumpe pumpt auch nach dem Loslassen des Pedals weiter	**a)** **b)**	Dichtungen defekt Luftventilfeder defekt oder zu schwach	**a)** **b)**	Ersetzen Ersetzen
Pumpe lässt sich nach einer Stillstandphase nicht mehr in Betrieb setzen	**a)**	Dichtungen defekt	**a)**	Ersetzen
Hebel der Entkupplungssperrklinke funktioniert nicht	**a)**	Verbindungsdraht locker	**a)**	Einstellen

9.2 INCONVENIENTS SB 1396 P - SB 1396 TP

INCONVENIENTS		CAUSES		REMEDES
La pompe ne se met pas en marche ou s'arrêt en cours d'opération (avant d'arriver à la pression maximale).	**a)** **b)**	Rupture du ressort de retour (25) Perte d'air, contrôler la tenue du piston (80).	**a)** **b)**	Remplacer. Remplacer en cas de défaut.
La pompe fonctionne mais n'envoie pas d'huile.	**a)** **b)**	Le niveau de l'huile est bas. La pompe ne s'amorce pas.	**a)** **b)**	Rétablir le niveau de l'huile. Placer la pédale dans la zone "RELEASE et actionner en méme temps le clapet de l'air pour faire démarrer le moteur. - Purger l'air - Pressuriser le réservoir ATTENTION Pression ma. 0,6 Bars (7 P.S.I.) - Démonter et nettoyer
Basse portée.	**a)** **b)** **c)**	Le réservoir n'est pas ventilé. La portée de l'air est insuffisante. Problèmes hydrauliques: - Contrôler si le filtre de l'huile est bouché. - Présence d'air dans le circuit hydraulique. - Vérifier le fonctionnement des sphères (92) des clapets d'aspiration.	**a)** **b)** **c)**	Ventiler le réservoir avec la vis située sur le bouchon (48). La portée doit être de 250 L/minute minimum. Nettoyer ou remplacer Purger le circuit - Si nécessaire, ajouter une rondelle de cuivre (14) ou remplacer le raccord (15) si le siège est abîmé.
La pompe n'atteint pas la pression maximale.	**a)** **b)**	Contrôler la pression de l'air. Clapets ou joints défectueux.	**a)** **b)**	Il faut 7 bars (100 P.S.I.). Nettoyer ou remplacer.
La pompe atteint la pression maximale mais ne la maintient pas.	**a)** **b)** **c)** **d)**	Contrôler les raccords hydrauliques. Saleté sous la pédale. La sphère du clapet de refoulement. Perte sur les appareillages assemblés.	**a)** **b)** **c)** **d)**	Serrer si nécessaire. Nettoyer. Remplacer les joints. Réparer et vérifier la tenue.
Perte d'huile excessive de la décharge de l'air.	**a)**	Joints défectueux.	**a)**	Remplacer.
Le réservoir de l'huile est sous pression, avec perte d'huile et d'air du clapet.	**a)** **b)**	Perte d'air à partir des joints. Trop d'huile dans le réservoir.	**a)** **b)**	Remplacer les joints. Contrôler le niveau.
La pompe continue à fonctionner même après avoir relâché la pédale.	**a)** **b)**	Joints défectueux. Ressort clapet de l'air abîmé ou trop faible	**a)** **b)**	Remplacer. Remplacer.
Après une période d'arrêt, la pompe ne se met plus en marche.	**a)**	Joints défectueux.	**a)**	Remplacer.
Absence d'actionnement du levier de déclenchement cliquet	**a)**	Fil de raccordement lâche	**a)**	Régler

9.2 INCONVENIENTES SB 1396 P - SB 1396 TP

INCONVENIENTES		CAUSAS		SOLUCIONES
La bomba no arranca o se detiene durante la disminución de velocidad).	**a)** **b)**	Rotura del muelle de retorno (25) Pérdida de aire, controlar la estanqueidad del pistón (80).	**a)** **b)**	Sustituir. Sustituir si defectuosa.
La bomba funciona, pero no envía aceite.	**a)** **b)**	Nivel bajo del aceite. La bomba no se ceba.	**a)** **b)**	Restablecer el nivel del aceite. Accionar simultáneamente el pedal en la zona "RELEASE" y la válvula del aire para arrancar el motor. - Purgar el aire. - Presurice el depósito. ATENCIÓN Presión max 0,5 BAR (7 P.S.I.). - Desarmar y limpiar.
Bajo caudal.	**a)** **b)** **c)**	Depósito no ventilado. Caudal de aire insuficiente Motivos hidráulicos: - Controlar el atascamiento del filtro del aceite - Aire en el circuito hidráulico - Controlar el funcionamiento de la esfera (92) de la válvula de aspiración.	**a)** **b)** **c)**	Ventilar el depósito desenroscando la unión del drenaje. El caudal mínimo debe ser de 250l/minuto. - Limpiar o sustituir. - Purgar el circuito.
La bomba no llega a la presión máxima.	**a)** **b)**	Controlar la presión del aire. Válvula o juntas defecuosas.	**a)** **b)**	Se requieren 7 Bar (100 P.S.I.). Limpiar o sustituir.
La bomba alcanza la presión máxima pero no permanece en presión.	**a)** **b)** **c)** **d)**	Controlar las uniones hidráulicas. Suciedad bajo el pedal. La esfera de la válvula de impulsión. Pérdita en los aparatos conectados.	**a)** **b)** **c)** **d)**	Apretar, si es necesario. Limpiar. Sustituir las juntas. Reparar y controlar la estanqueidad.
Pérdidas excesivas de aceite por la descarga del aire.	**a)**	Juntas defectuosas.	**a)**	Sustituir.
El déposito del aceite va en presión con pérdidas de aceite y aire por la válvula.	**a)** **b)**	Pérdida de aire por las juntas. Depósito demasiado lleno de aceite.	**a)** **b)**	Sustituir las juntas. Controlar el nivel.
La bomba sigue aspirando incluso después de soltar el pedal.	**a)** **b)**	Juntas defectuosas. Muelle de la válvula del aire rota o demasiado débil.	**a)** **b)**	Sustituir. Sustituir.
Después de un período de inactividad la bomba no arranca.	**a)**	Juntas defectuosas.	**a)**	Sustituir.
La palanca de desenganche trinquete no funciona.	**a)**	Cable de conexión flojo.	**a)**	Ajustar.

10. ACCANTONAMENTO

- In caso di accantonamento per lungo periodo è necessario scollegare le fonti d'alimentazione, svuotare il/ i serbatoi contenenti i liquidi di funzionamento e provvedere alla protezione di quelle parti che potrebbero risultare danneggiate in seguito al deposito di polvere. Provvedere ad ingrassare le parti che si potrebbero danneggiare in caso di essicazione. In occasione della rimessa in funzione sostituire le guarnizioni indicate nella parte ricambi.

10.1 ROTTAMAZIONE

- Allorché si decida di non utilizzare più questo apparecchio, si raccomanda di renderlo inoperante. Si raccomanda di rendere innocue quelle parti suscettibili di causare fonte di pericolo.
- Valutare la classificazione del bene secondo il grado di smaltimento. Rottamare come rottame di ferro e collocare nei centri di raccolta previsti.
- Se considerato rifiuto speciale, smontare e dividere in parti omogenee, smaltire quindi secondo le leggi vigenti.

---

10. STORAGE

- If the equipment is to be stored away for long periods, disconnect all supplies, drain all tanks containing liquids used for machine operation and protect any parts which could be damaged by dust. Grease all parts which could damage if left to dry. Change the seals indicated in the spare parts section before operating the equipment.

10.1 MACHINE DISPOSAL

- If the equipment is to be placed out of service permanently, take the necessary measures to render it inoperative. Be sure to render harmless any parts that could be a source of danger.
- Determine the correct class of disposal for the equipment. Dispose of as scrap metal at an authorised collection centre.
- If the equipment is to be treated as special waste, dismantle, group component parts by type of material and dispose of according to applicable rules.

---

10. EINLAGERUNG

- Soll die Hebebühne über längere Zeit eingelagert werden, ist sie von den Versorgungsanschlüssen zu trennen. Den/die mit Betriebsflüssigkeit gefüllten Behälter entleeren und alle Teile schützen, die durch Staubablagerungen beschädigt werden könnten. Teile schmieren, die durch Austrocknen beschädigt werden könnten. Bei der erneuter Inbetriebnahme die im Ersatzteilverzeichnis aufgeführten Dichtungen ersetzen.

10.1 VERSCHROTTUNG

- Bei endgültiger Außerbetriebsetzung der vorliegenden Vorrichtung muss diese betriebsuntauglich gemacht werden. Dazu alle Teile unschädlich machen, die Gefahren hervorrufen könnten.
- Den Entsorgungsgrad der Vorrichtung überprüfen. Als Eisenschrott verschrotten und an den dafür vorgesehenen Sammelstellen abgeben.
- Wird die Vorrichtung als Sondermüll betrachtet, ist diese in gleichartige Teile zu zerlegen und nach den geltenden Gesetzesvorschriften zu entsorgen.

---

10. STOCKAGE

- En cas de stockage prolongé il faut débrancher les sources d'alimentation, vider le ou les réservoirs qui contiennent les liquides pour le fonctionnement et protéger les parties qui risquent d'être endommagées par les dépôts de poussière. Graisser les parties qui risquent de s'endommager si elles sèchent. Lors de la remise en service, remplacer les joints mentionnés au paragraphe des Pièces de rechange.

10.1 DEPOSE

- Si vous avez décidé de ne plus utiliser cet équipement, nous vous recommandons de le rendre inopérant. Intervenir sur les parties dangereuses pour éviter la création de situations de danger.
- Estimer la classification du bien d'après le degré d'élimination. Eliminer au même titre que le fer et déposer dans des centres de ramassage spéciaux.
- Si l'équipement est considéré comme un déchet spécial, démonter et séparer les parties homogènes, et éliminer en conformité avec les lois en vigueur.

---

10. DESUSO

- En caso que no se utilice durante un largo período hay que desconectar las fuentes de alimentación, vaciar el/los depósito/s que contienen los líquidos de funcionamiento y proteger las partes que se podrían dañar si se depositase polvo. Engrasar las partes que se podrían dañar si se secasen. Si se vuelve a poner en marcha, sustituir las juntas indicadas en la sección piezas de recambio.

10.1 DESGUACE

- En el momento en que se decida no usar más este equipo, se aconseja convertirlo en un equipo inoperante. Se aconseja hacer inocuas las partes que puedan ser fuente de peligro.
- Valorar la clasificación del bien según el grado de desguace. Reducir a chatarra y colocarla en los centros de recogida previstos.
- Si está considerado como residuo especial, desmontar y dividir en partes homogéneas, eliminándolas según las leyes vigentes.

SCHEMA IMPIANTO ELETTRICO 3 Ph SB 1396 E - SB 1396 TE

WIRING DIAGRAM 3 Ph SB 1396 E - SB 1396 TE

SCHALTPLAN ELEKTROANLAGE 3 Ph SB 1396 E - SB 1396 TE

SCHEMA DE L'INSTALLATION ELECTRIQUE 3 Ph SB 1396 E - SB 1396 TE

ESQUEMA DE LA INSTALACION ELECTRICA 3 Ph SB 1396 E - SB 1396 TE

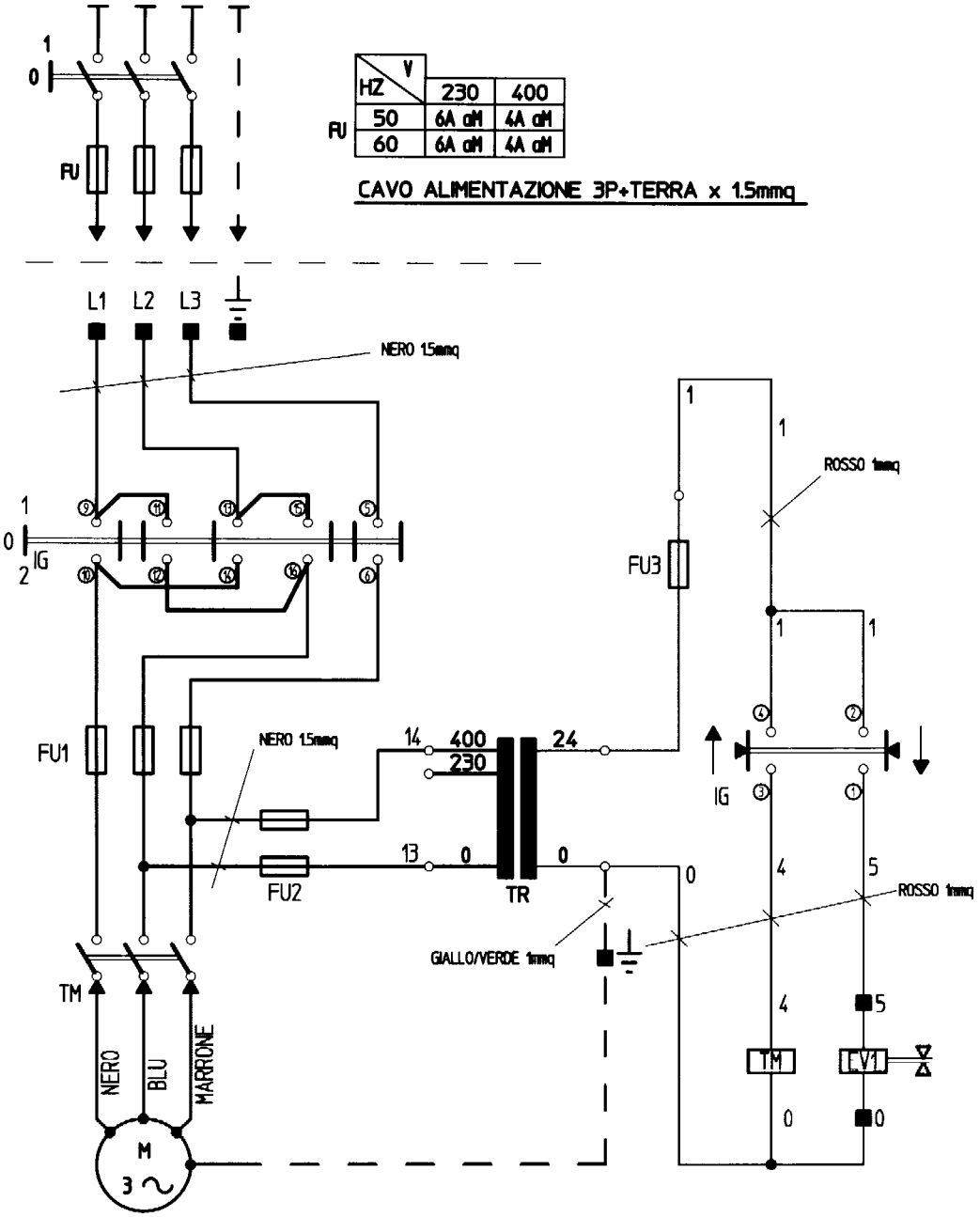

LEGENDA IMPIANTO ELETTRICO / WIRING SYSTEM KEY

■	MORSETTO	TERMINAL
TR	TRASFORMATORE COMANDI 30 VA 0-230-400/0-24	CONTROL TRANSFORMER 30 VA 0-230-400/0-24
TR	CONTATTORE COMANDO MOTORE 1	MOTOR CONTROL CONTACT 1
M	MOTORE CENTRALINA	CONTROL UNIT MOTOR
IG	INTERRUTTORE GENERALE CON COMANDO SALITA/DISCESA	UP/DOWN MOVEMENT CONTROL MAIN SWITCH
FU3	FUSIBILE PROTEZIONE SECONDARIO TR 5 x 20 2A 250V RAPIDO	SECONDARY PROTECTION FUSE TR 5 x 20 2A 250V RAPID
FU2	FUSIBILE PROTEZIONE PRIMARIO TR 5 x 20 1A 250V RAPIDO (VERSIONI 230 V) 10.3 x 38 1A 500V gl (VERSIONI 400V)	PRIMARY PROTECTION FUSE TR 5 x 20 1A 250 V RAPID (230V VERSIONS) 10.3 x 38 1A 500V gl (400 V VERSIONS)
FU1	TERNA FUSIBILI PROTEZIONE LINEA MOTORE 10.3 x 38 6A 500V aM (versioni 230V) 10.3 x 38 4A 500V aM (versioni 400V)	MOTOR LINE PROTECTION FUSES 10.3 x 38 6A 500V aM (230V versions) 10.3 x 38 4A 500V aM (400V versions)
FU1	FUSIBILI PROTEZIONE LINEA MOTORE MONOFASE 10.3 x 38 25A 380V aM	FUSES FOR SINGLE PHASE MOTOR LINE 10.3 x 38 25A 380V aM
EV1	ELETTROVALVOLA DISCESA	DESCENT SOLENOID VALVE

Tab. 4

SCHEMA IMPIANTO ELETTRICO 1 Ph SB 1396 E - SB 1396 TE

WIRING DIAGRAM 1 Ph SB 1396 E - SB 1396 TE

SCHALTPLAN ELEKTROANLAGE 1 Ph SB 1396 E - SB 1396 TE

SCHEMA DE L'INSTALLATION ELECTRIQUE 1 Ph SB 1396 E - SB 1396 TE

ESQUEMA DE LA INSTALACION ELECTRICA 1 Ph SB 1396 E - SB 1396 TE

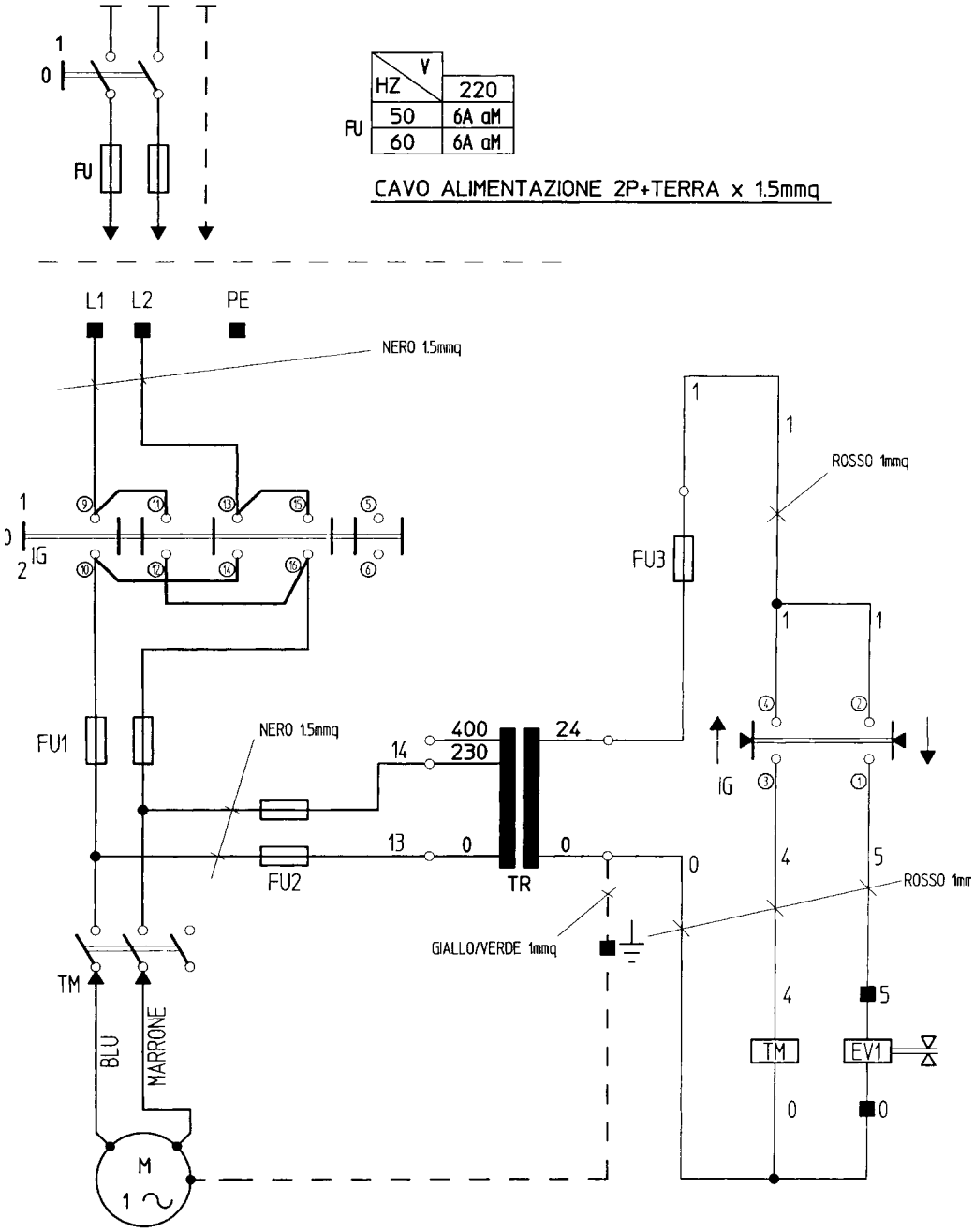

LEGENDA IMPIANTO ELETTRICO / WIRING SYSTEM KEY

■	MORSETTO	TERMINAL
TR	TRASFORMATORE COMANDI 30 VA 0-230-400/0-24	CONTROL TRANSFORMER 30 VA 0-230-400/0-24
TR	CONTATTORE COMANDO MOTORE 1	MOTOR CONTROL CONTACT 1
M	MOTORE CENTRALINA	CONTROL UNIT MOTOR
IG	INTERRUTTORE GENERALE CON COMANDO SALITA/DISCESA	UP/DOWN MOVEMENT CONTROL MAIN SWITCH
FU3	FUSIBILE PROTEZIONE SECONDARIO TR 5 x 20 2A 250V RAPIDO	SECONDARY PROTECTION FUSE TR 5 x 20 2A 250V RAPID
FU2	FUSIBILE PROTEZIONE PRIMARIO TR 5 x 20 1A 250V RAPIDO	PRIMARY PROTECTION FUSE TR 5 x 20 1A 250 V RAPID
FU1	FUSIBILI PROTEZIONE LINEA MOTORE 10.3 x 38 6A 500V aM	MOTOR LINE PROTECTION FUSES 10.3 x 38 6A 500V aM
EV1	ELETTROVALVOLA DISCESA	DESCENT SOLENOID VALVE

Tab. 4/1

SCHEMA IMPIANTO OLEODINAMICO SB 1396 E - SB 1396 TE

HYDRAULIC SYSTEM DIAGRAM SB 1396 E - SB 1396 TE

ÖLDYNAMISCHER SCHALTPLAN SB 1396 E - SB 1396 TE

SCHEMA INSTALLATION HYDRAULIQUE SB 1396 E - SB 1396 TE

ESQUEMA DE LA INSTALACIÓN HIDRÁULICA SB 1396 E - SB 1396 TE

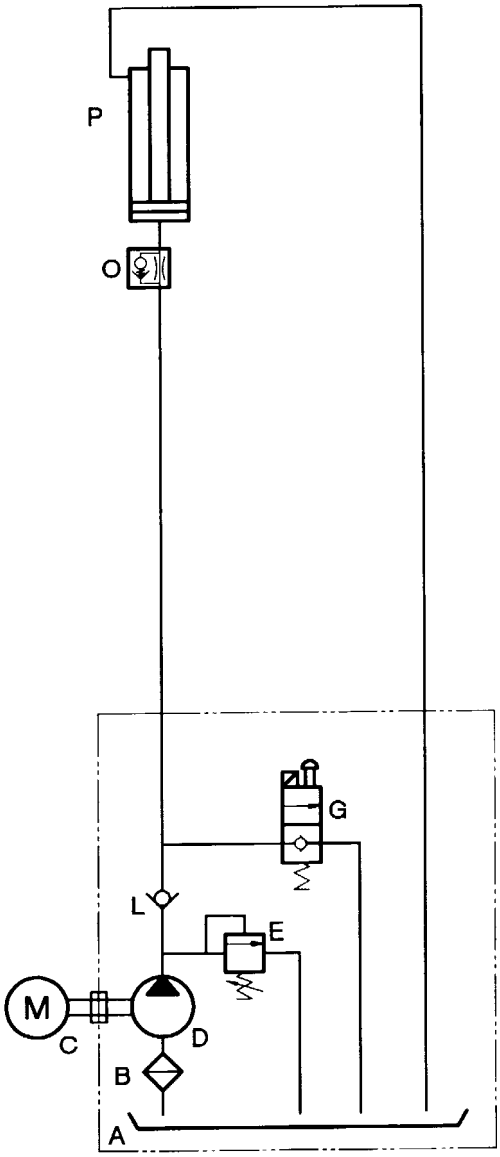

	LEGENDA IMPIANTO OLEODINAMICO	HYDRAULIC SYSTEM DIAGRAM
A	SERBATOIO	TANK
B	FILTRO	FILTER
C	MOTORE 0,37	MOTOR 0.37
D	POMPA 1,4 cm 3/1'	PUMP 1.4 cm 3/1'
E	VALVOLA DI TARATURA (220 BAR)	SETTING VALVE (220 BAR)
G	ELETTROVALVOLA DI DISCESA (EV1)	DOWN-SHIFT SOLENOID VALVE (EV1)
L	VALVOLA DI NON RITORNO	CHECK VALVE
O	VALVOLA ROTTURA TUBI	VALVE FOR TUBE FAILURE
P	PISTONI Ø 60	PISTONS Ø 60

Tab. 5

SCHEMA IMPIANTO OLEODINAMICO SB 1396 P - SB 1396 TP

HYDRAULIC SYSTEM DIAGRAM SB 1396 P - SB 1396 TP

ÖLDYNAMISCHER SCHALTPLAN SB 1396 P - SB 1396 TP

SCHEMA INSTALLATION HYDRAULIQUE SB 1396 P - SB 1396 TP

ESQUEMA DE LA INSTALACIÓN HIDRÁULICA SB 1396 P - SB 1396 TP

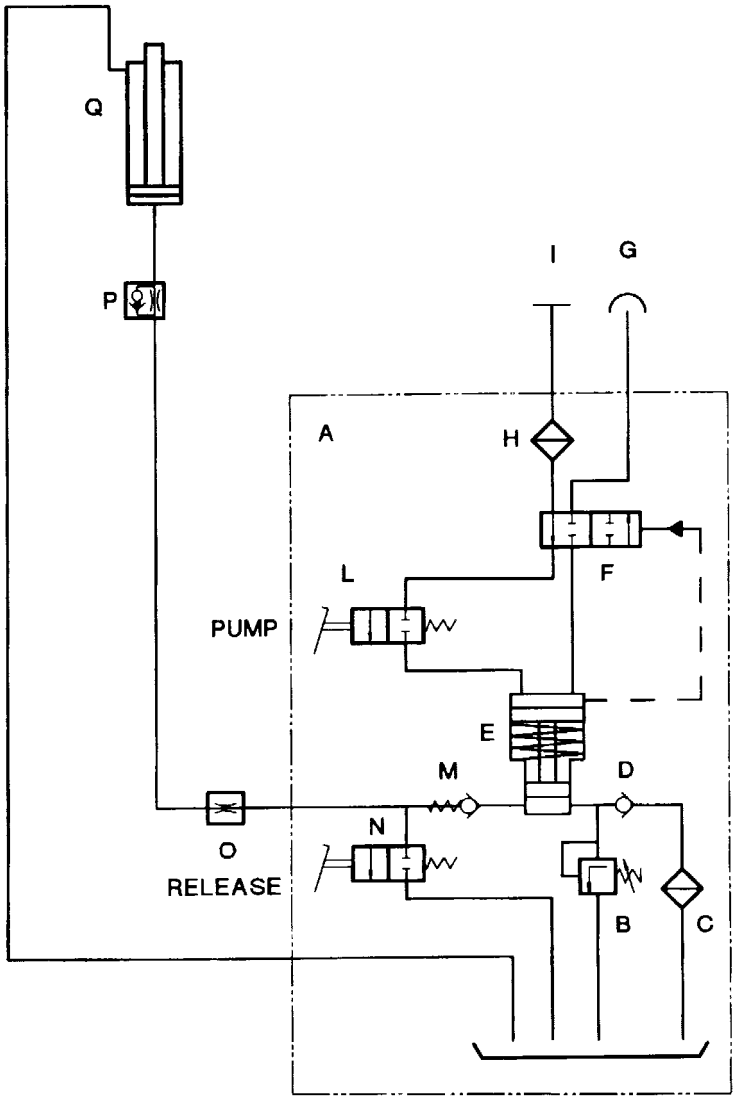

LEGENDA IMPIANTO OLEODINAMICO		HYDRAULIC SYSTEM DIAGRAM
A	INSIEME POMPA PNEUMOIDRAULICA	AIR-HYDRAULIC PUMP ASSEMBLY
B	VALVOLA DI TARATURA 300 BAR	SETTING VALVE 300 BAR
C	FILTRO OLIO	OIL FILTER
D	VALVOLA DI ASPIRAZIONE	INTAKE VALVE
E	POMPA	PUMP
F	VALVOLA DI SCAMBIO	SWITCH VALVE
G	SILENZIATORE	SILENCER
H	FILTRO ARIA	AIR FILER
I	ALIMENTAZIONE ARIA	AIR FEEDING
L	VALVOLA DI COMANDO SALITA	UP MOVEVEMENT CONTROL VALVE
M	VALVOLA DI MANDATA	DELIVERY VALVE
N	VALVOLA DI COMANDO DISCESA	DOWN MOVEMENT CONTROL VALVE
O	STROZZATORE	COMPRESSOR
P	VALVOLA DI ROTTURA TUBI	VALVE FOR TUBE FAILURE
Q	PISTONE	PISTON

Tab.6

12. RICAMBI

12.1 Come richiedere i ricambi

Per ricevere i ricambi desiderati occorre indicare:

- Modello della macchina
  (per esempio: SB 1396 E)
- Anno di costruzione
- Numero di matricola
- Dalla prima pagina del manuale:
  0585-M.....-....
- Il numero della tavola
- Il numero di riferimento del ricambio stesso.

12.2 Indice tavole ricambi

La **Fig.19** rappresenta l'indice figurato delle macchine.
La consultazione di tale figura e dell'indice qui di seguito riportato, permette una rapida individuazione dei principali gruppi che costituiscono le macchine e delle relative tavole per l'ordinazione delle parti di ricambio.

---

12. SPARE PARTS

12.1 How to order spare parts

Remember to mention this information when ordering spare parts:

- Machine model (e.g.: SB 1396 E)
- Year of manufacture
- Serial number
  0585-M.....-.... (see first page of manual)
- Table no.
- Reference no. of required spare part.

12.2 Spare parts summary

Fig. 19 shows the machines in detail. That figure and the following summary allow quick identification of machine main units and relevant tables for ordering spare parts.

---

12. ERSATZTEILE

12.1 Anweisungen für Ersatzteilbestellungen

Bitte beim Bestellen der Ersatzteile folgende Daten angeben:

- Maschinen-/Ausrüstungsmodell (z.B. SB 1396 E)
- Baujahr
- Seriennummer
- Code-Nr. auf der 1. Seite der Betriebsanleitung
  0585-M.....-....
- Tafelnummer
- Code-Nr. des gewünschten Ersatzteils.

12.2 Tafelverzeichnis

Die **Abb. 19** beinhaltet das bildliche Verzeichnis der Maschinen. Die Konsultation dieser Abbildung und des nachstehenden Verzeichnisses ermöglicht ein schnelles Auffinden der Hauptgrupppen, die die Maschinen bilden und der entprechenden Ersatzteiltafeln.

---

12. PIECES DETACHEES

12.1 Comment commander des pièces détachées?

Lors d'une commande de pièces détachées, il faut préciser:

- Le modèle de la machine (par exemple SB 1396 E)
- L'année de fabrication
- Le numéro de série
- La référence indiquée à la première page de la notice
  0585-M.....-....
- Le numéro de la planche
- Le numéro de référence de la pièce.

12.2 Sommaire planches

La **Fig. 19** est une représentation figurée des machines. La consultation de la figure et du sommaire ci-après, vous permet de reconnaître aisément les principaux ensembles des machines et des planches correspondantes pour commander les pièces détachées.

---

12. REPUESTOS

12.1 Cómo pedir las piezas de repuesto

Para recibir los repuestos deseados es necesario indicar:

- Modelo de la máquina (por ejemplo: SB 1396 E)
- Año de construcción
- Número de matrícula
- En la primera página del manual:
  0585-M.....-....
- El número de la tabla
- El número de referencia del repuesto.

12.2 Índice tablas

La **Fig. 19** representa el índice figurado de las máquinas. La consulta de tal figura y del índice permite una rápida individualización de los principales grupos que constituyen las máquinas y de las relativas tablas para la orden de pedido de las partes de recambio.

TAVOLA	**1/2**	Tavola adesivi e dispositivi segnalazione pericolo	SB 1396 E - TE - SB 1396 P - TP
TAVOLA	**2/1**	Tavola sollevatore	SB 1396 E - TE - SB 1396 P - TP
TAVOLA	**3/0**	Tavola arpioni e cilindri	SB 1396 E - TE - SB 1396 P - TP
TAVOLA	**4/1**	Tavola morsa manuale	SB 1396 E - TE - SB 1396 P - TP
TAVOLA	**5/1**	Tavola morsa pneumoidraulica	SB 1396 E - TE - SB 1396 P - TP
TAVOLA	**6/1**	Tavola centralina oleodinamica	SB 1396 E - TE
TAVOLA	**6A/0**	Tavola centralina oleodinamica	SB 1396 E - TE
TAVOLA	**7/1**	Tavola pompa pneumoidraulica	SB 1396 P - TP
TAVOLA	**8/1**	Tavola impianto elettrico	SB 1396 E - TE
TAVOLA	**8A/0**	Tavola impianto elettrico	SB 1396 E - TE

TABLE	**1/2**	Table for labels and danger warning devices	SB 1396 E - TE - SB 1396 P - TP
TABLE	**2/1**	Lift table	SB 1396 E - TE - SB 1396 P - TP
TABLE	**3/0**	Cylinders and safety latches table	SB 1396 E - TE - SB 1396 P - TP
TABLE	**4/1**	Manual vice table	SB 1396 E - TE - SB 1396 P - TP
TABLE	**5/1**	Air-hyadraulic vice table	SB 1396 E - TE - SB 1396 P - TP
TABLE	**6/1**	Hydraulic control unit table	SB 1396 E - TE
TABLE	**6A/0**	Hydraulic control unit table	SB 1396 E - TE
TABLE	**7/1**	Air-hydraulic pump table	SB 1396 P - TP
TABLE	**8/1**	Wiring diagram table	SB 1396 E - TE
TABLE	**8A/0**	Wiring diagram table	SB 1396 E - TE

TABELLE	**1/2**	Tafel - Aufkleber und Gefahrenanzeigen	SB 1396 E - TE - SB 1396 P - TP
TABELLE	**2/1**	Tafel - Heber	SB 1396 E - TE - SB 1396 P - TP
TABELLE	**3/0**	Tafel - Sperrzähne und Zylinder	SB 1396 E - TE - SB 1396 P - TP
TABELLE	**4/1**	Tafel - manueller Schraubbock	SB 1396 E - TE - SB 1396 P - TP
TABELLE	**5/1**	Tafel - hydro-pneumatischer Schraubbock	SB 1396 E - TE - SB 1396 P - TP
TABELLE	**6/1**	Tafel - Öldynamische Zentrale	SB 1396 E - TE
TABELLE	**6A/0**	Tafel - Öldynamische Zentrale	SB 1396 E - TE
TABELLE	**7/1**	Tafel - hydro-penumatische Pumpe	SB 1396 P - TP
TABELLE	**8/1**	Tafel - Elektroanlage	SB 1396 E - TE
TABELLE	**8A/0**	Tafel - Elektroanlage	SB 1396 E - TE

PLANCHE	**1/2**	Planche autocollants et dispositifs de signalisation de danger	SB 1396 E - TE - SB 1396 P - TP
PLANCHE	**2/1**	Planche élévateur	SB 1396 E - TE - SB 1396 P - TP
PLANCHE	**3/0**	Planche cliquets et vérins	SB 1396 E - TE - SB 1396 P - TP
PLANCHE	**4/1**	Planche étau manuel	SB 1396 E - TE - SB 1396 P - TP
PLANCHE	**5/1**	Planche étau pneumo-hydraulique	SB 1396 E - TE - SB 1396 P - TP
PLANCHE	**6/1**	Planche centrale oléodynamique	SB 1396 E - TE
PLANCHE	**6A/0**	Planche centrale oléodynamique	SB 1396 E - TE
PLANCHE	**7/1**	Planche pompe pneumo-hydraulique	SB 1396 P - TP
PLANCHE	**8/1**	Planche installation électrique	SB 1396 E - TE
PLANCHE	**8A/0**	Planche installation électrique	SB 1396 E - TE

TABLA	**1/2**	Tabla adhesivos y dispositivos señalización peligro	SB 1396 E - TE - SB 1396 P - TP
TABLA	**2/1**	Tabla elevador	SB 1396 E - TE - SB 1396 P - TP
TABLA	**3/0**	Tabla trinquetes y cilindros	SB 1396 E - TE - SB 1396 P - TP
TABLA	**4/1**	Tabla mordaza manual	SB 1396 E - TE - SB 1396 P - TP
TABLA	**5/1**	Tabla mordaza hidroneumática	SB 1396 E - TE - SB 1396 P - TP
TABLA	**6/1**	Tabla distribuidor hidráulico	SB 1396 E - TE
TABLA	**6A/0**	Tabla distribuidor hidráulico	SB 1396 E - TE
TABLA	**7/1**	Tabla bomba hidroneumática	SB 1396 P - TP
TABLA	**8/1**	Tabla de la instalación eléctrica	SB 1396 E - TE
TABLA	**8A/0**	Tabla de la instalación eléctrica	SB 1396 E - TE

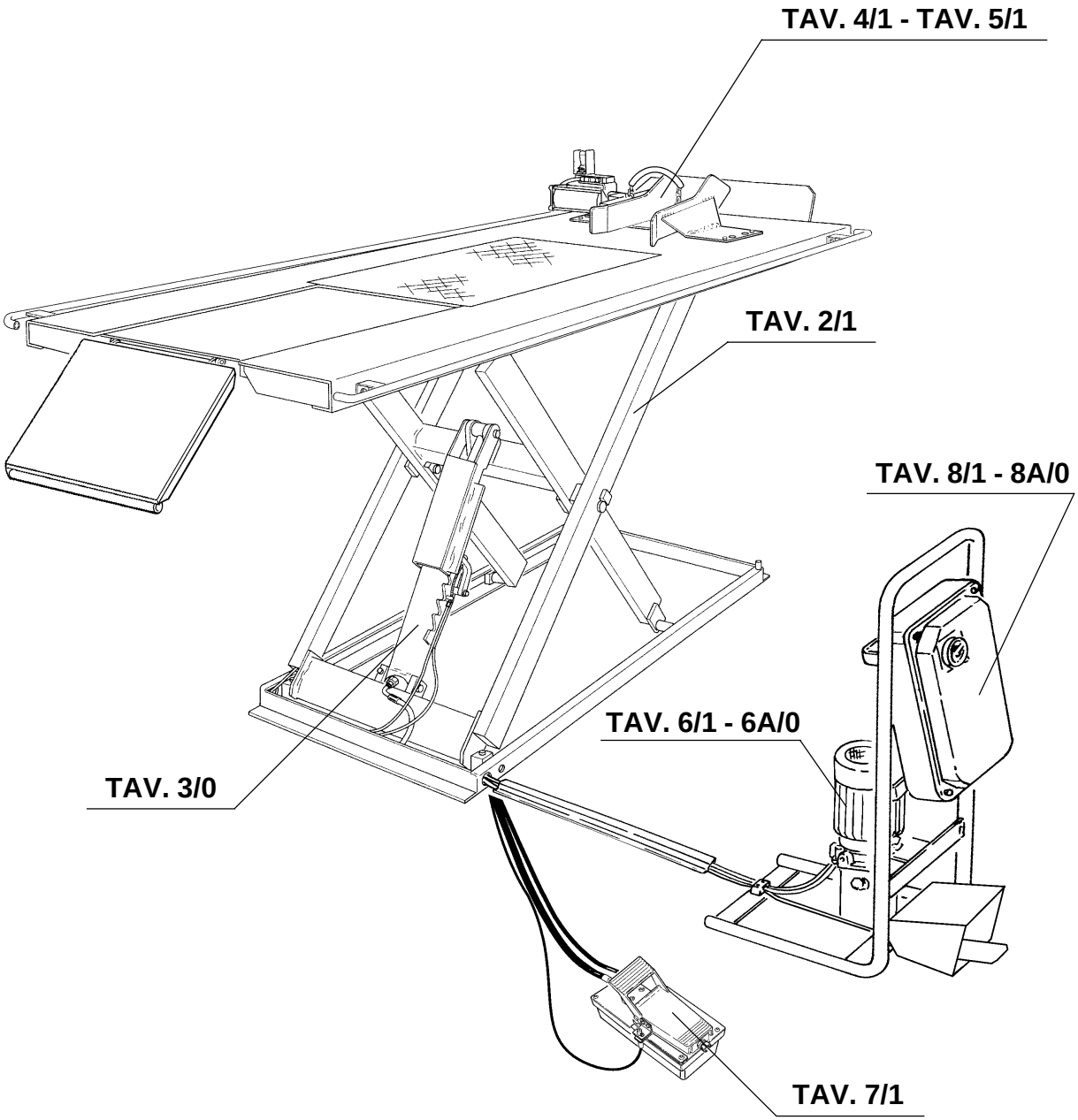

Fig.19

	Denominazione tavola - Table definition	Valida per i modelli - Apply to models	N°tavola / Tableno	Indice di modifica / Change index
SPACE	**TAVOLA ADESIVI E DISPOSITIVI SEGNALAZIONE PERICOLO** **TABLE FOR LABELS AND DANGER WARNING DEVICES**	SB 1396 E - SB 1396 TE - SB 1396 P - SB 1396 TP		**1/2**

SB 1396 E - SB 1396 P - SB 1396 TE - SB 1396 TP

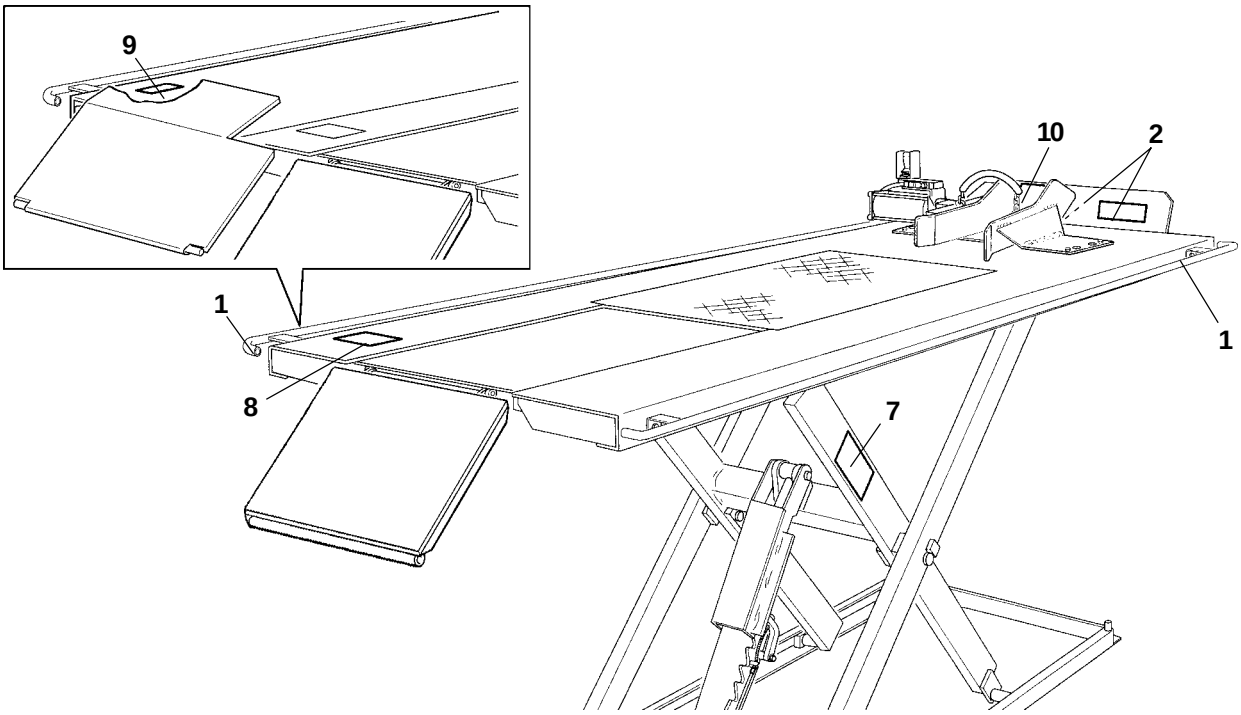

SB 1396 E - SB 1396 TE

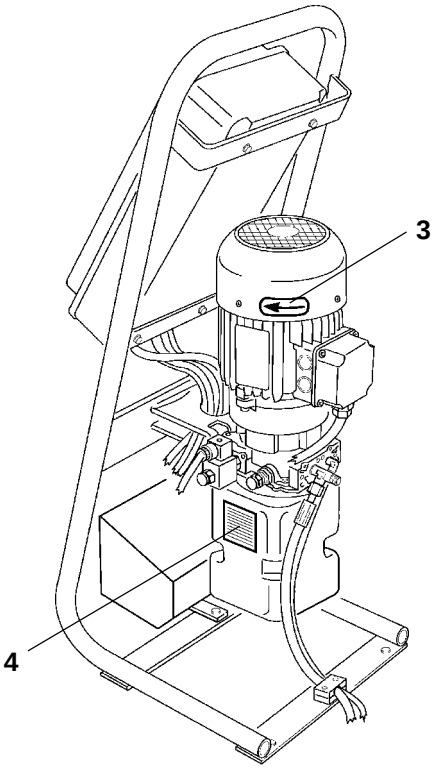

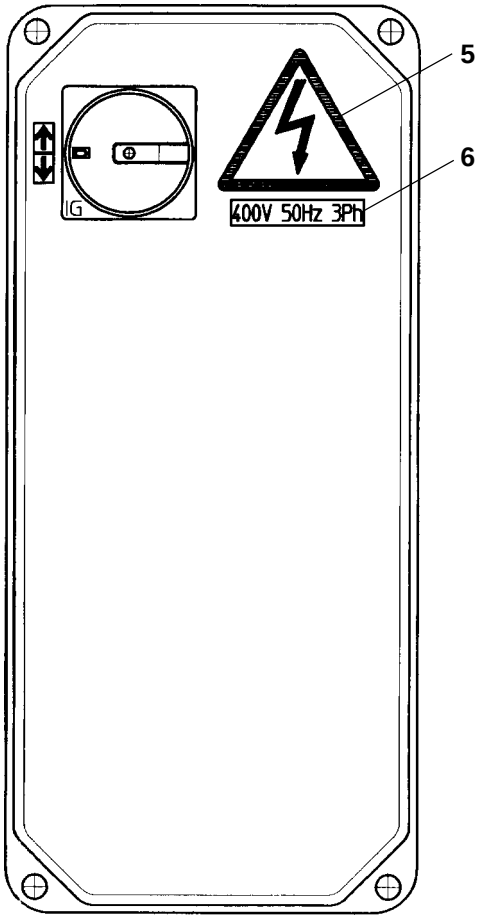

08/04/04

	Denominazione tavola - Table definition	Valida per i modelli - Apply to models	N°tavola / Tableno	Indice di modifica / Change index
SPACE	**TAVOLA SOLLEVATORE** **LIFT TABLE**	SB 1396 E - SB 1396 TE - SB 1396 P - SB 1396 TP	**2/**	**1**

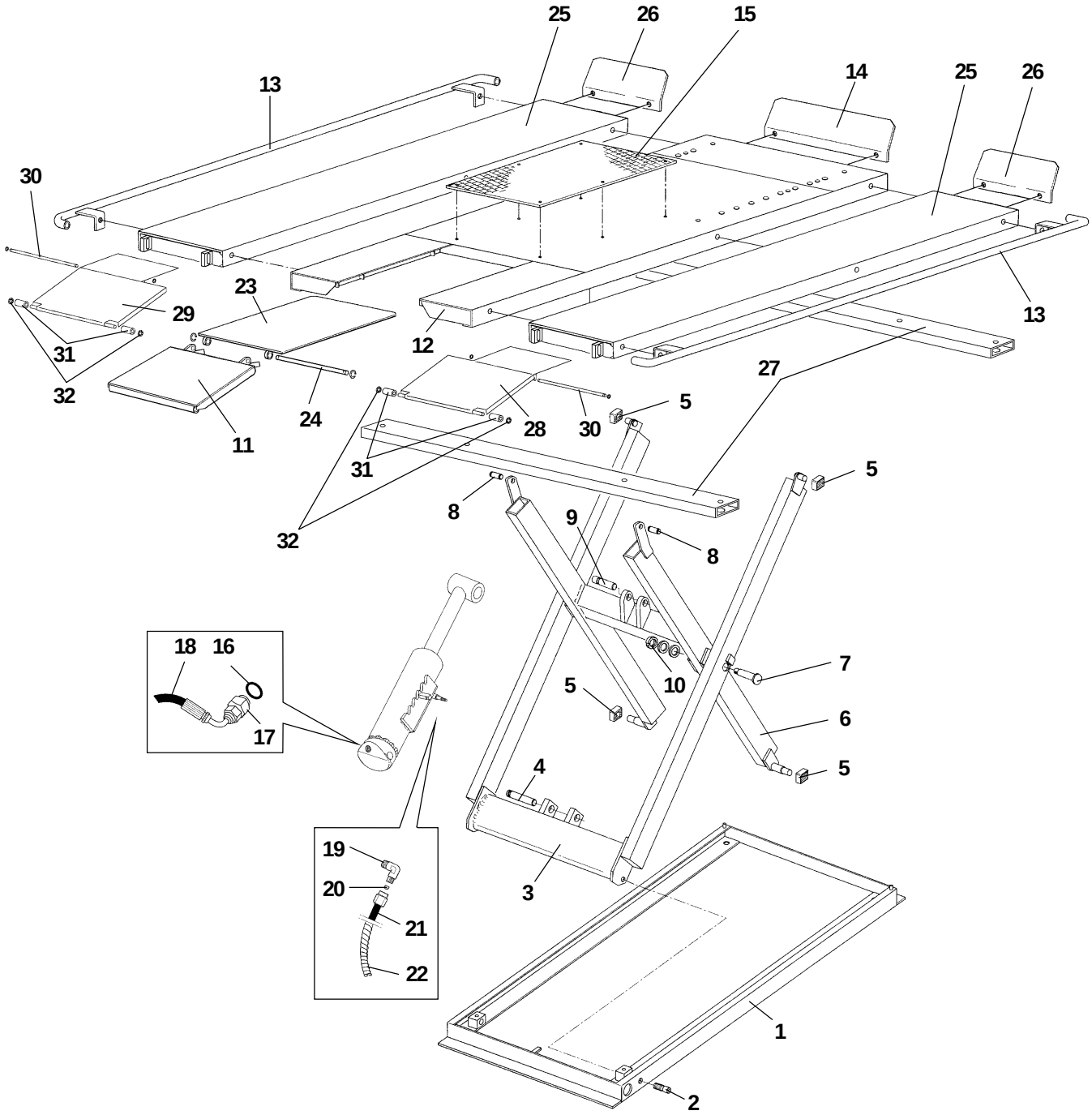

04/05/05

	Denominazione tavola - Table definition	Valida per i modelli - Apply to models	N°tavola / Tableno	Indice di modifica / Change index
SPACE	**TAVOLA ARPIONI E CILINDRI CYLINDERS AND SAFETY LATCHES TABLE**	SB 1396 E - SB 1396 TE - SB 1396 P - SB 1396 TP	**3/**	**1**

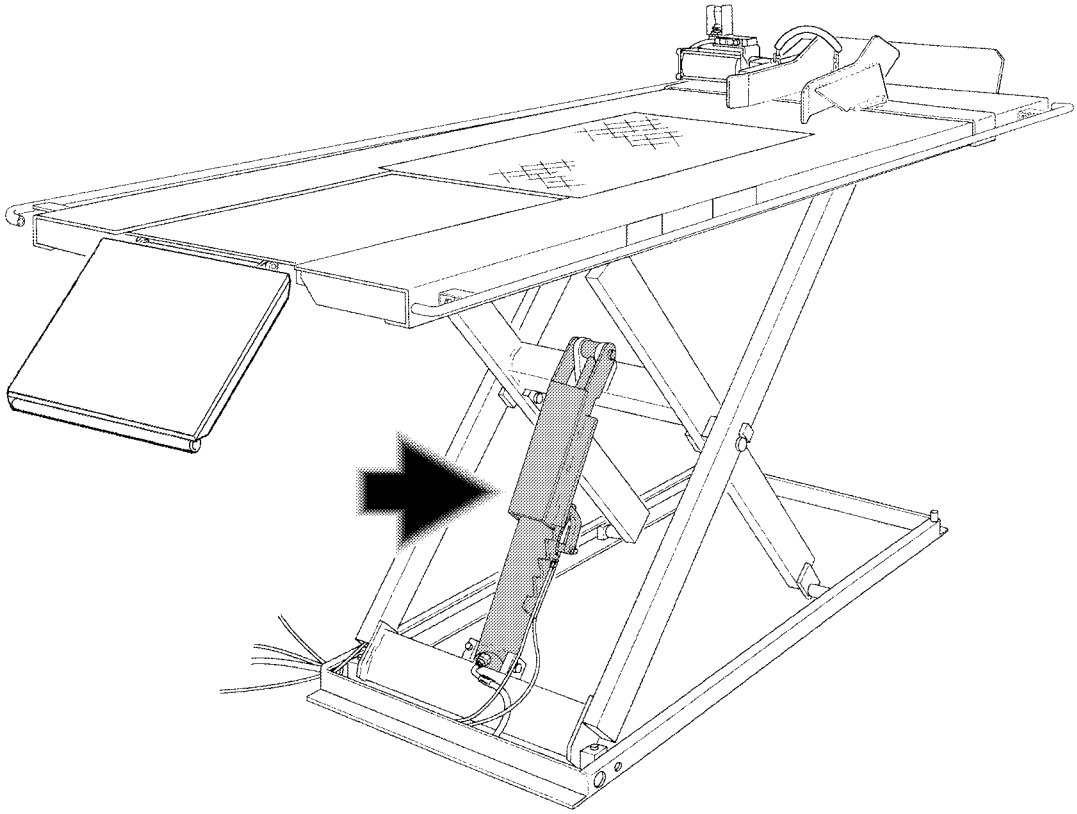

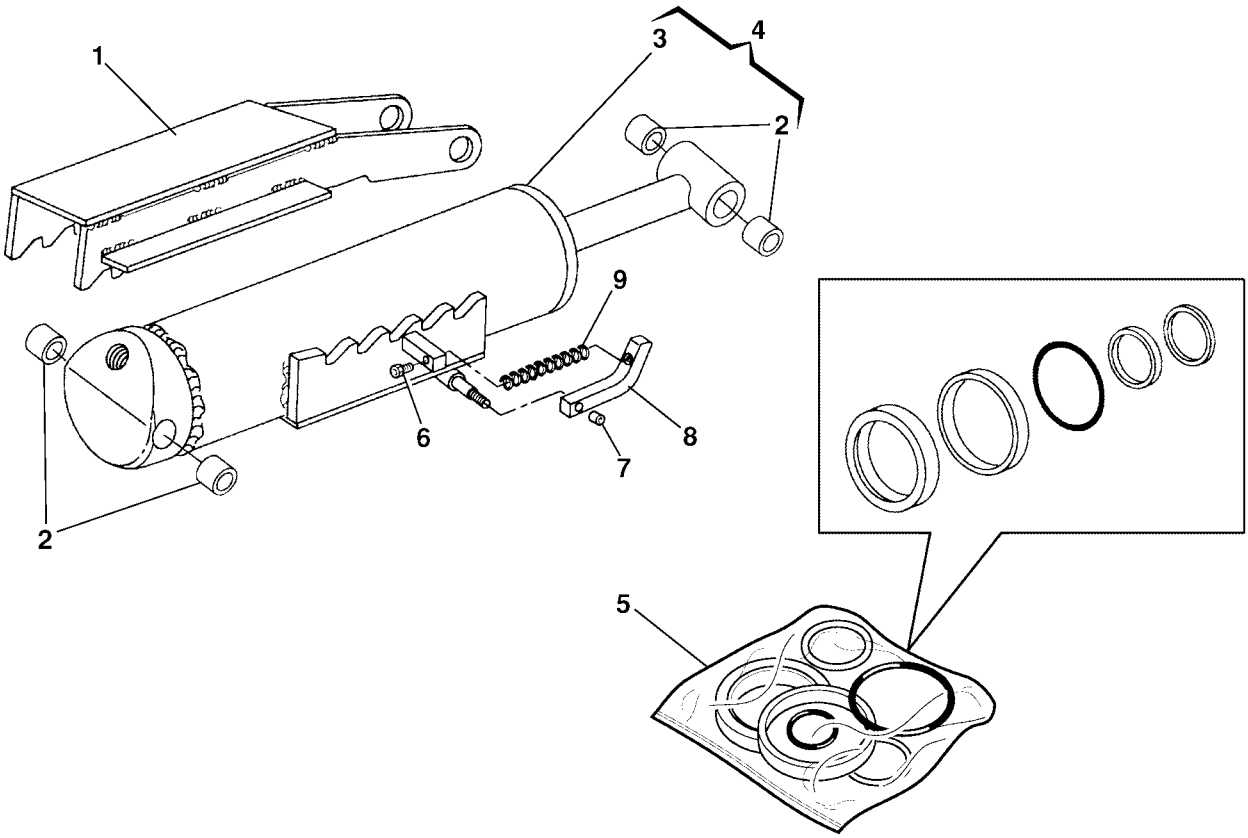

31/10/03

	Denominazione tavola - Table definition	Valida per i modelli - Apply to models	N°tavola / Tableno	Indice di modifica / Change index
SPACE	**TAVOLA MORSA MANUALE** **MANUAL VICE TABLE**	SB 1396 E - SB 1396 TE - SB 1396 P - SB 1396 TP	**4/1**	

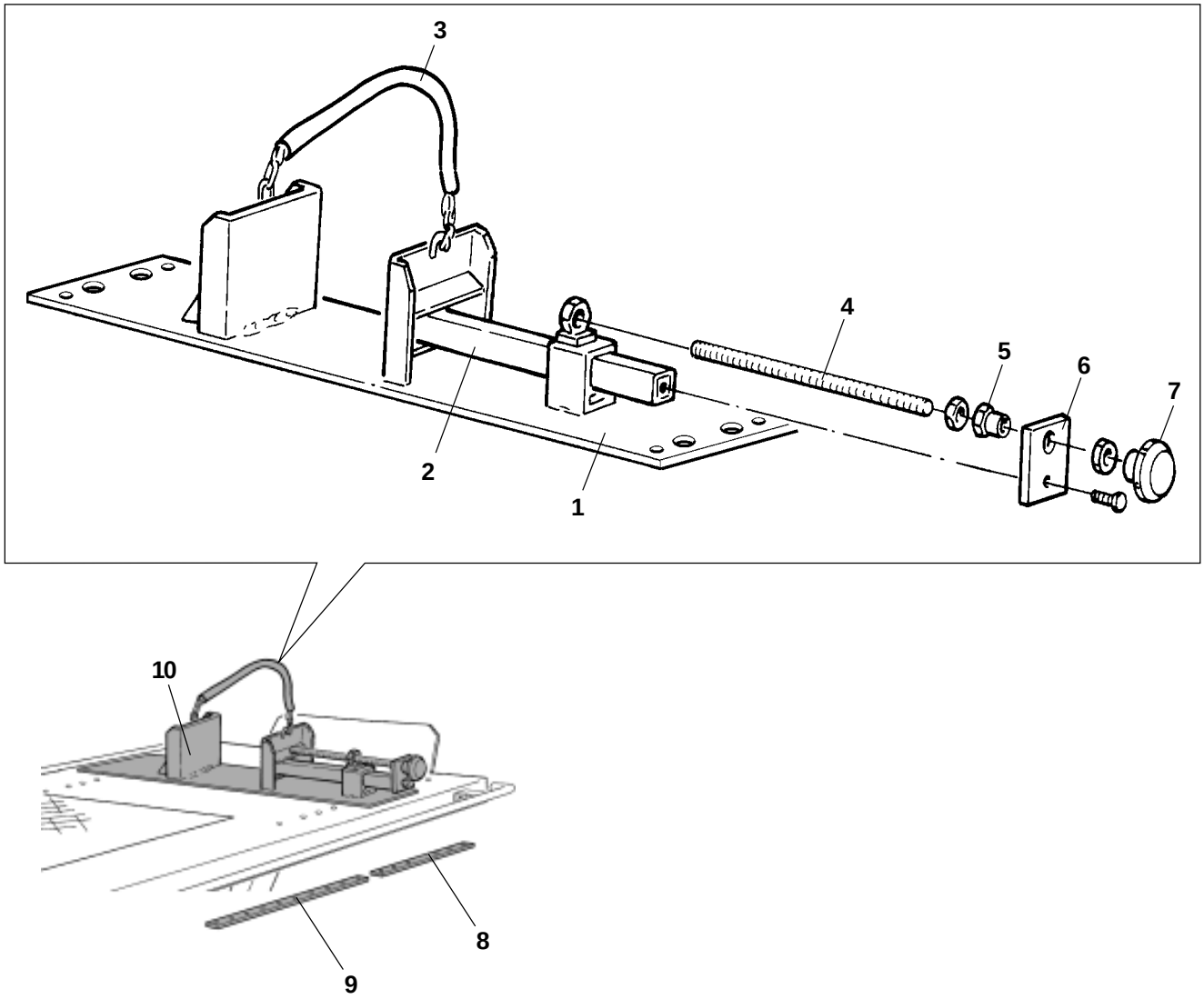

30/04/03

	Denominazione tavola - Table definition	Valida per i modelli - Apply to models	N°tavola / Tableno	Indice di modifica / Change index
SPACE	**TAVOLA MORSA PNEUMOIDRAULICA** **AIR-HYDRAULIC VICE TABLE**	SB 1396 E - SB 1396 TE - SB 1396 P - SB 1396 TP	**5/**	**1**

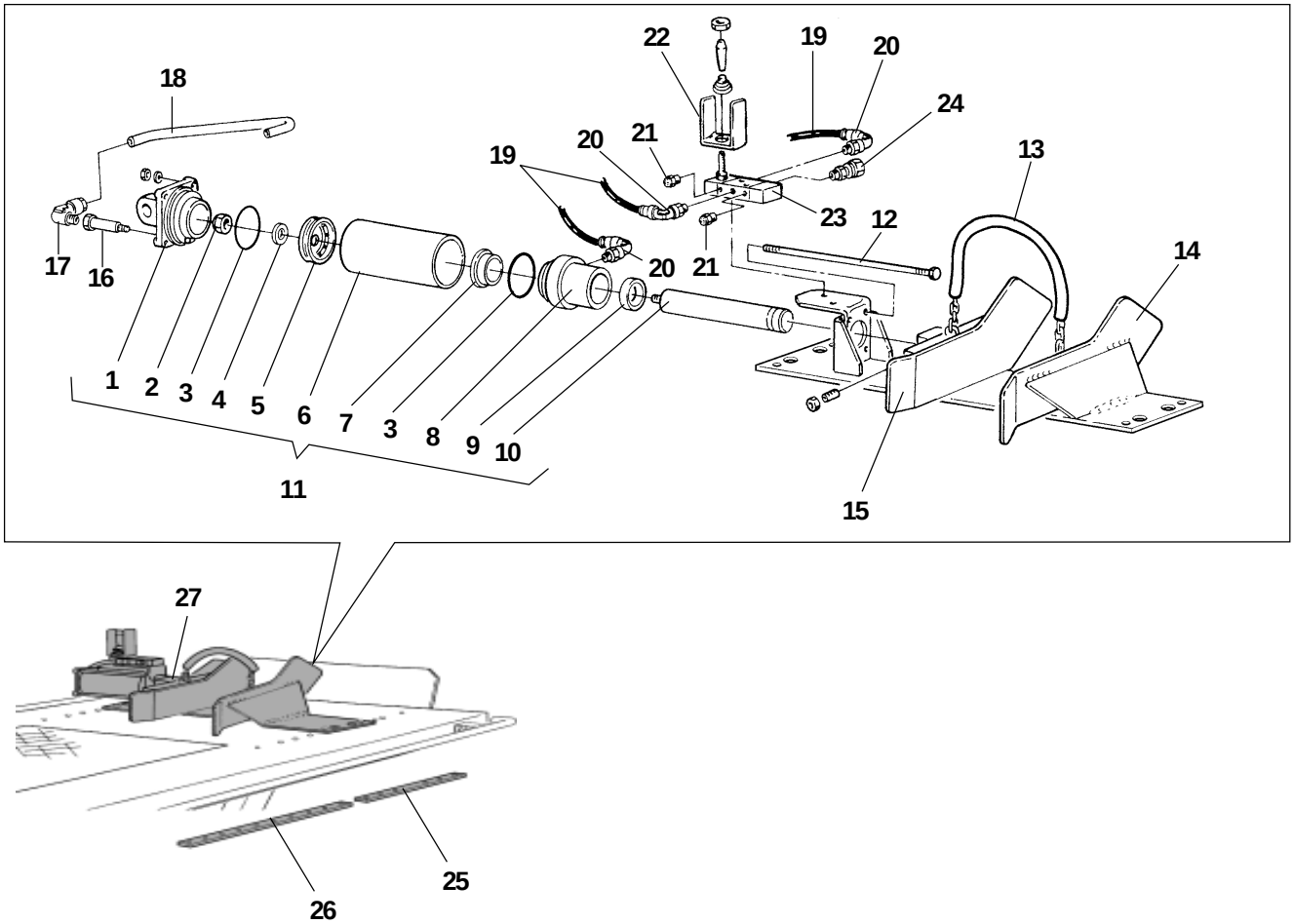

30/04/03

	Denominazione tavola - Table definition	Valida per i modelli - Apply to models	N°tavola / Tableno	Indice di modifica / Change index
SPACE	**TAVOLA CENTRALINA OLEODINAMICA (TRIFASE 50-60 HZ) HYDRAULIC CONTROL UNIT TABLE (THREE-PHASE 50-60 HZ)**	SB 1396 E - SB 1396 TE	**6/**	**1**

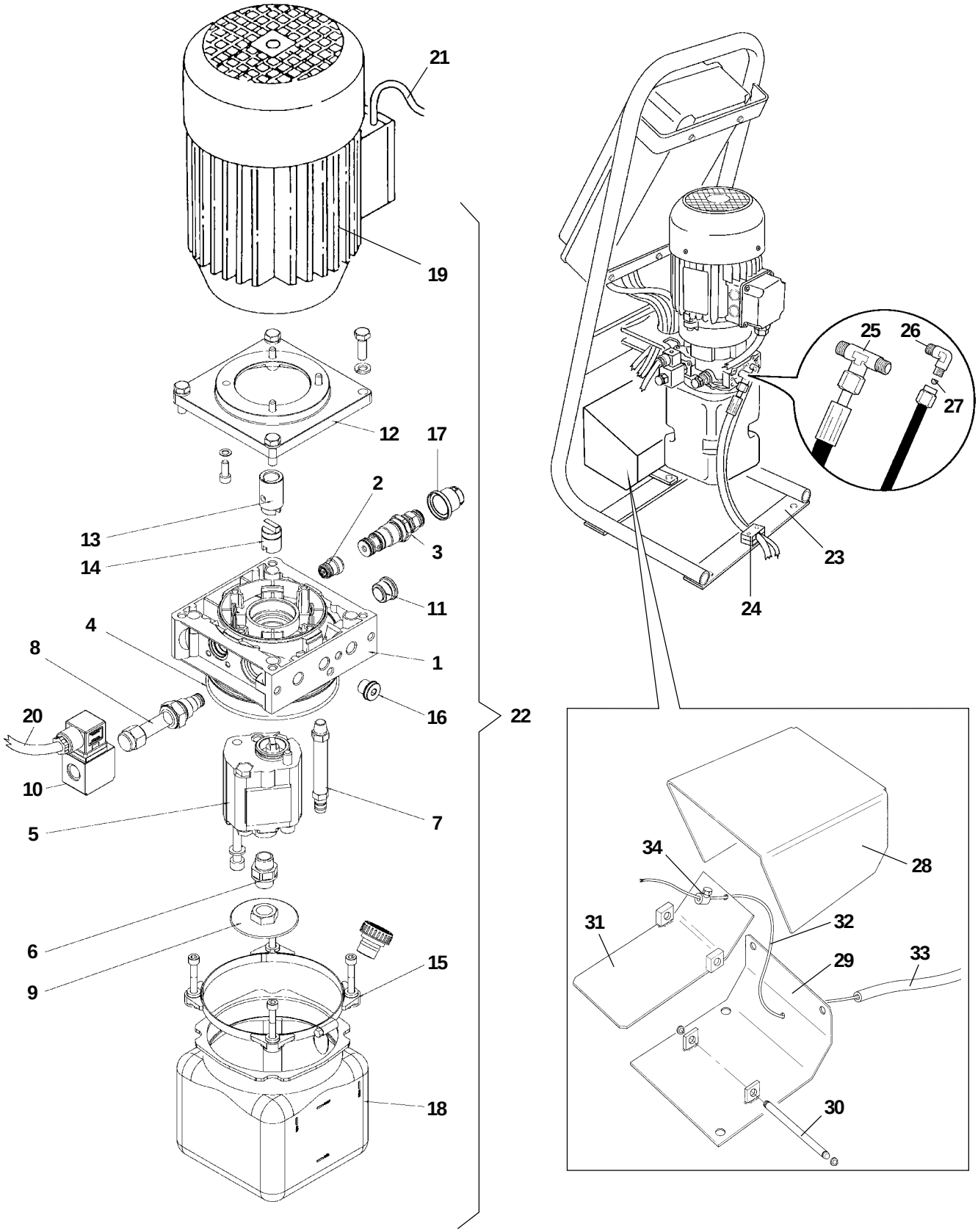

23/05/03

	Denominazione tavola - Table definition	Valida per i modelli - Apply to models	N°tavola / Tableno	Indice di modifica / Change index
SPACE	**TAVOLA CENTRALINA OLEODINAMICA (MONOFASE 50-60 HZ) HYDRAULIC CONTROL UNIT TABLE (SINGLE-PHASE 50-60 HZ)**	SB 1396 E - SB 1396 TE	**6A**	**/0**

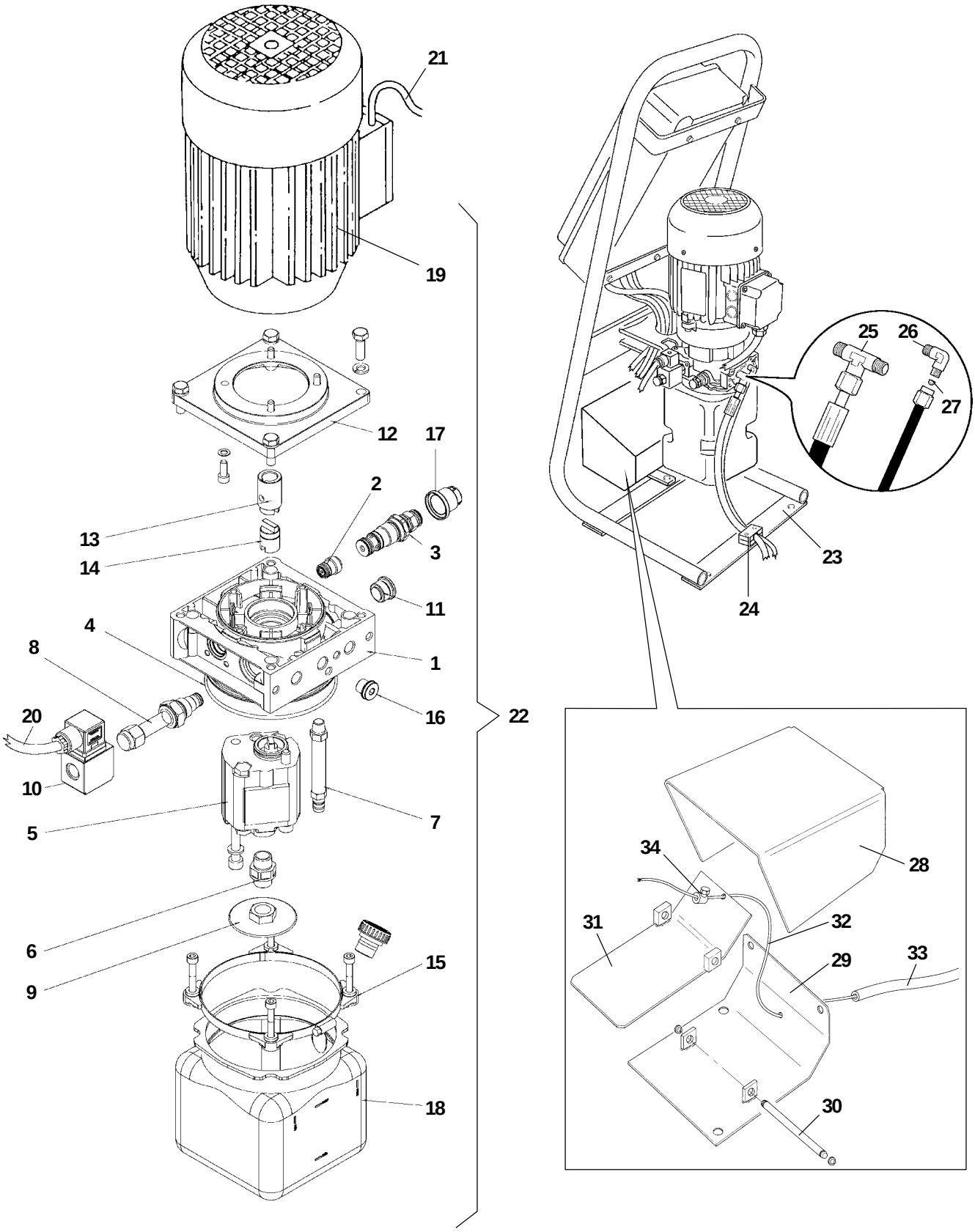

23/05/03

	Denominazione tavola - Table definition	Valida per i modelli - Apply to models	N°tavola / Tableno	Indice di modifica / Change index
SPACE	**TAVOLA POMPA PNEUMOIDRAULICA** **AIR-HYDRAULIC PUMP TABLE**	SB 1396 P - SB 1396 TP	**7/**	**1**

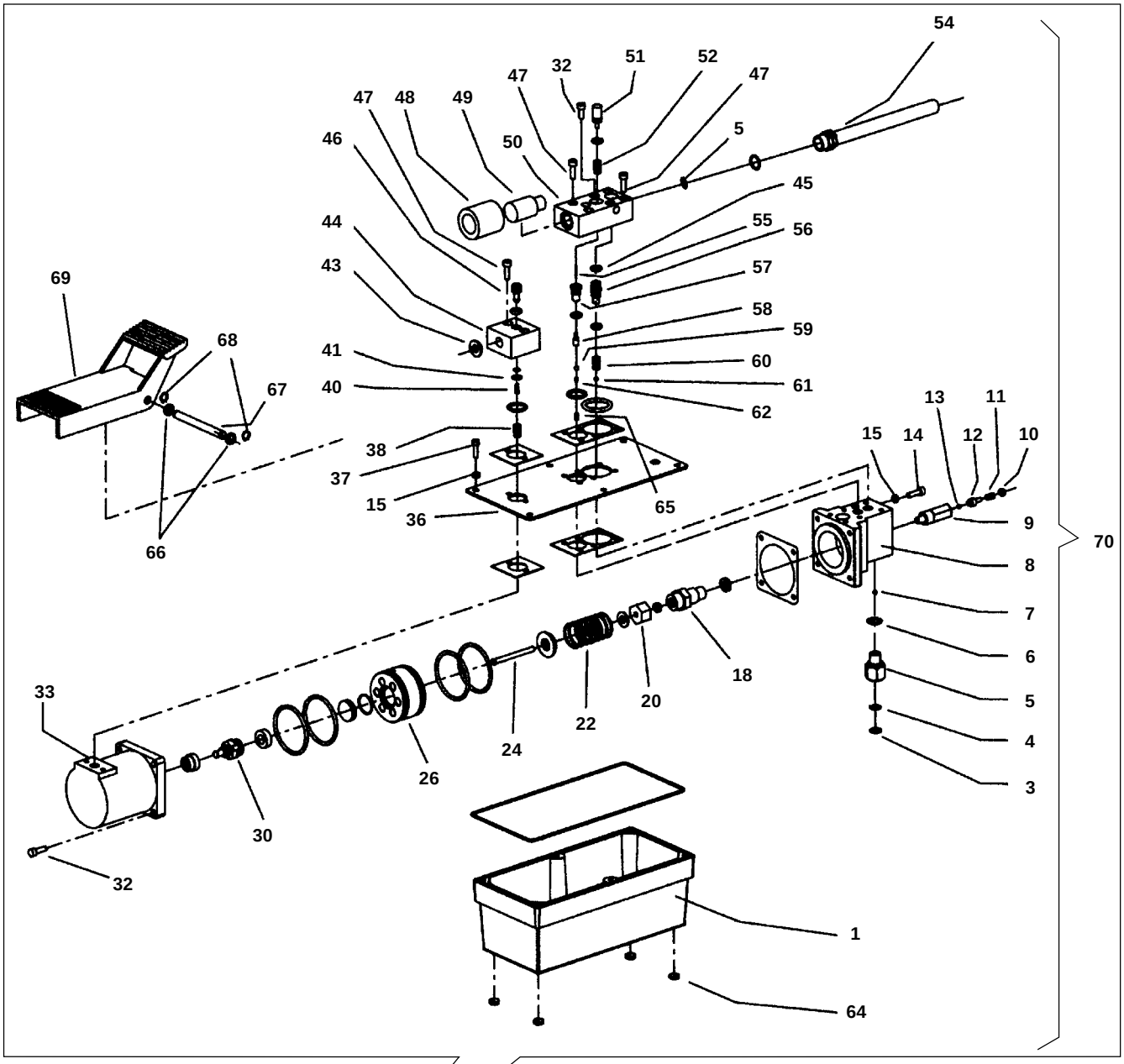

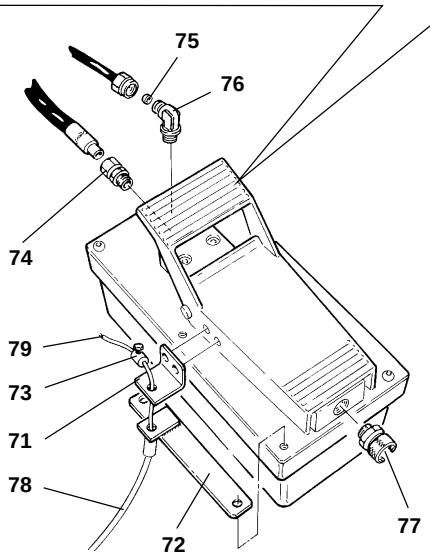

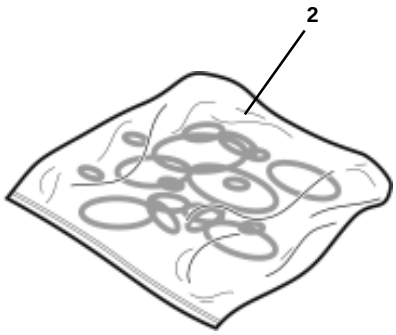

04/05/05

	Denominazione tavola - Table definition	Valida per i modelli - Apply to models	N°tavola / Tableno	Indice di modifica / Change index
SPACE	**TAVOLA IMPIANTO ELETTRICO (TRIFASE 50-60 HZ)** **WIRING DIAGRAM TABLE (THREE-PHASE 50-60 HZ)**	SB 1396 E - SB 1396 TE	**8/**	**1**

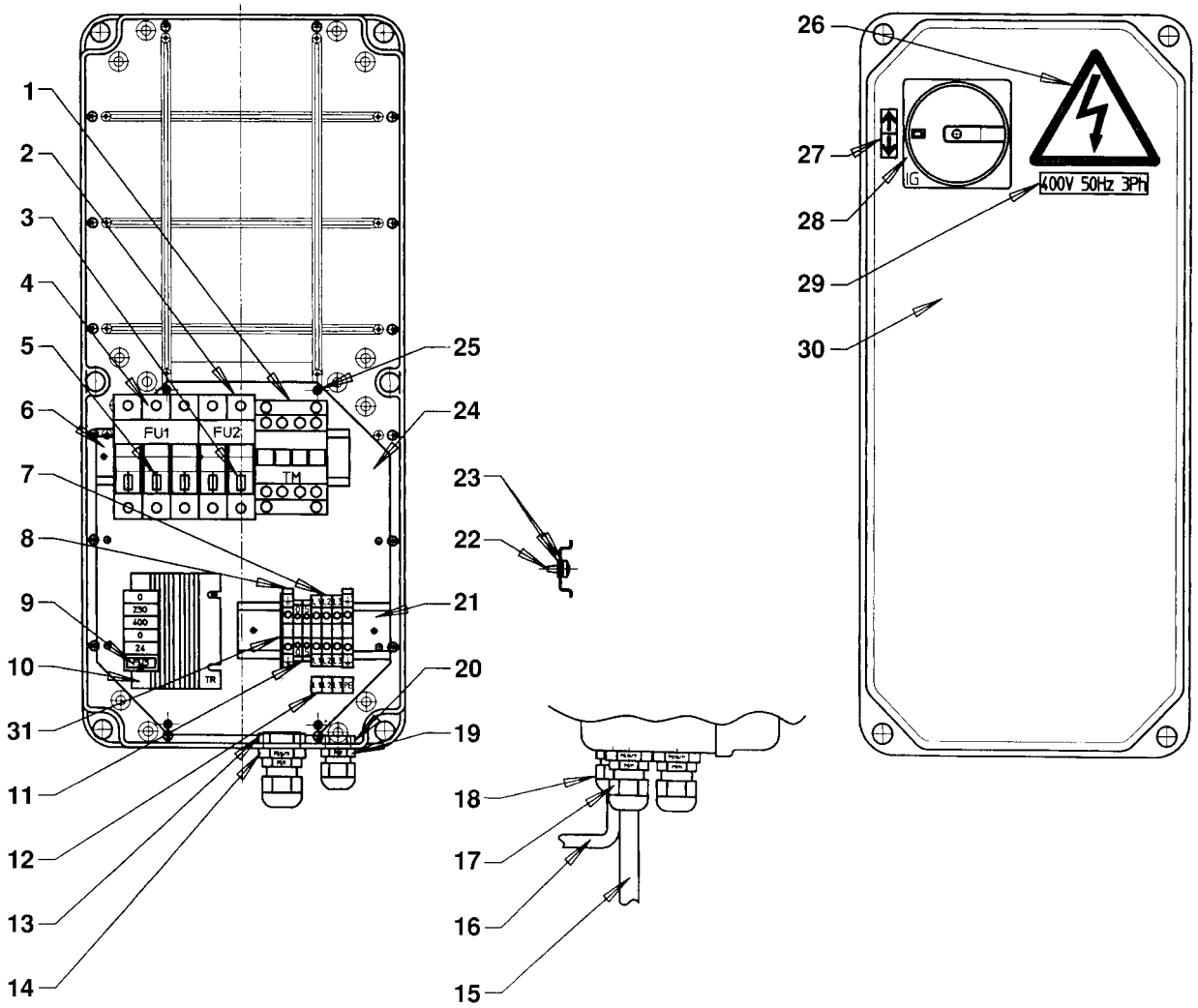

23/05/03

	Denominazione tavola - Table definition	Valida per i modelli - Apply to models	N°tavola / Tableno — Indice di modifica / Change index
SPACE	**TAVOLA IMPIANTO ELETTRICO (TRIFASE 50-60 HZ) WIRING DIAGRAM TABLE (SINGLE-PHASE 50-60 HZ)**	SB 1396 E - SB 1396 TE	**8A/0**

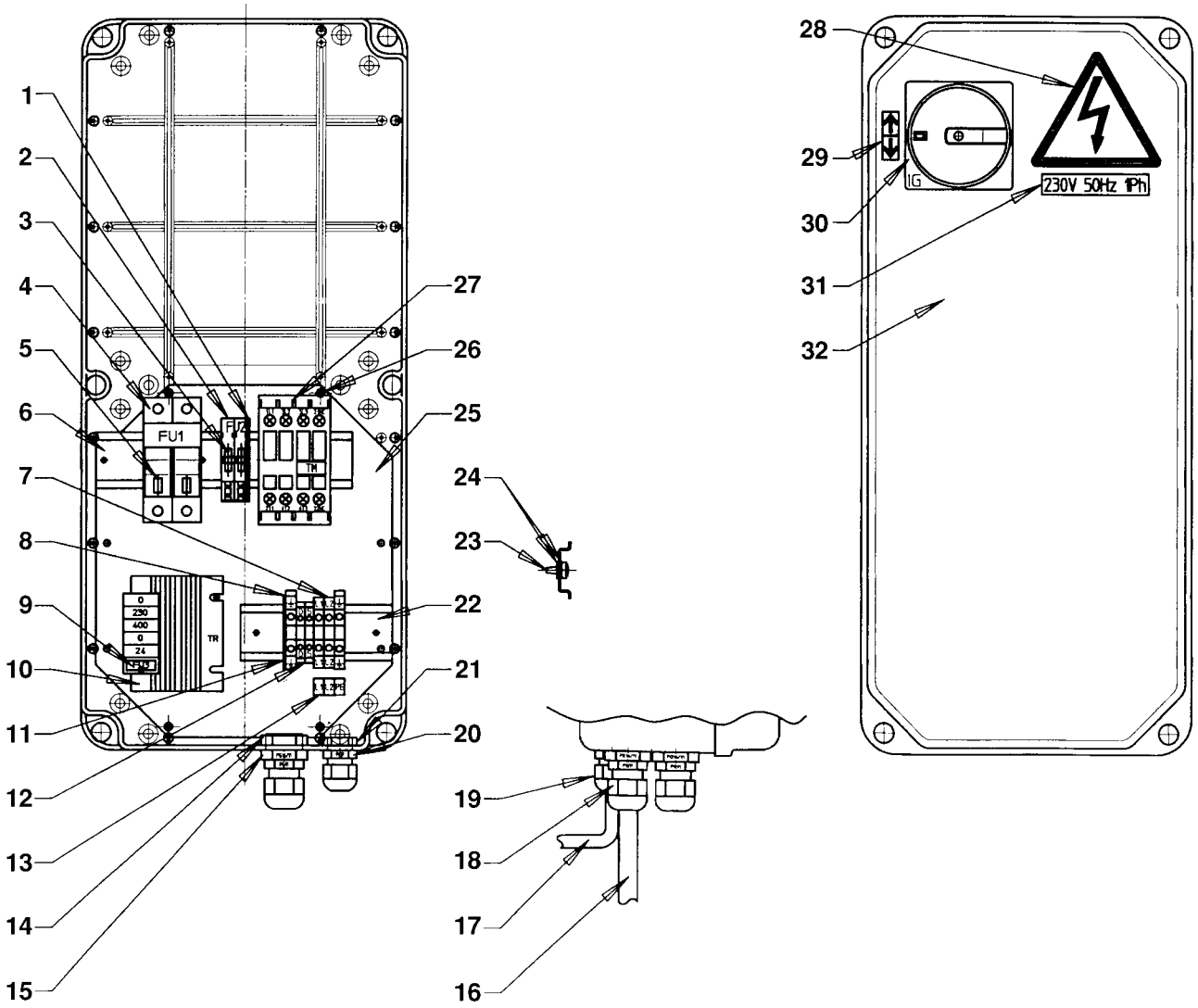

04/05/05

13. VERIFICHE DI INSTALLAZIONE E PERIODICHE

IMPORTANTE

Richiediamo la Vostra attenzione sulla visita periodica da effettuarsi da parte dell'installatore, invitandoVi a far sempre **eseguire le verifiche periodiche da personale specializzato**: ciò allo scopo di ottemperare alle disposizioni di legge.

13. INSTALLATION AND PERIODIC INSPECTIONS

IMPORTANT

The installer should check the equipment regularly. To ensure compliance with law provisions, please have **routine inspections performed by specialized personnel**.

13. KONTROLLEN DER ERSTINSTALLATIONS

WICHTIG

Wir bitten Sie zu berücksichtigen, dass regelmäßige Kontrollbesuche seitens des Installateurs besonders wichtig sind und bitten Sie diesbezüglich die **Einrichtung regelmäßig von Fachpersonal prüfen zu lassen**, um letztendlich den gesetzlichen Vorschriften entsprechen zu können.

13. CONTROLES A REALISER LORS DE L'INSTALLATION ET PERIODIQUEMENT

IMPORTANT

Le contrôle périodique réalisé par la personne chargée de l'installation est très importante. Afin de garantir la conformité aux dispositions de loi, **il est conseillé d'avoir les contrôles périodiques exécutés par un personnel spécialisé.**

13. CONTROLES DE INSTALACION Y INSPECCIONES PERIODICAS

IMPORTANTE

El control periódico del instalador es muy importante. Para garantizar la conformidad a las disposiciones de ley recomendamos **respeten el cumplimiento de los controles periódicos efectuados por parte de personal especializado**.

VERIFICHE DI PRIMA INSTALLAZIONE - SOLLEVATORE TIPO SB 1396
N° MATR. .....

- o Verifica distanza delle pedane dai muri dove è installato (consigliato 1500 mm) ≥ 700 mm.
- o Verifica altezza di sollevamento dal piano pavimento a piano pedane H ≥ 1000 mm.
- o Livellamento basi mettendo eventualmente spessori sotto le viti di registrazione delle basi.
- o Serraggio tasselli fissaggio al pavimento.
- o Serraggio tubi idraulici.
- o Controllo livello olio.
- o Attivazione sicurezze.
- o Collegamento impianto pneumatico.
- o Spurgo aria impianto idraulico.
- o Verifica comandi.
- o Controllo inserimento arpione sul cilindro.
- o Controllo tempi di salita e discesa a pieno carico.

DATA

FIRMA INSTALLATORE FIRMA UTILIZZATORE

INITIAL INSTALLATION INSPECTIONS - LIFT TYPE SB 1396
SERIAL NUMBER .....

- o Check distance of platforms from any walls (recommended value 1500 mm) ≥ 700 mm.
- o Check elevation height from floor to platform surface H ≥ 1000 mm.
- o Level bases using suitable spacers combined with the adjusters, if necessary.
- o Tighten the anchors securing to the floor.
- o Tighten the hydraulic pipes.
- o Check oil level.
- o Start safety devices.
- o Pneumatic system connection.
- o Bleed air from hydraulic system.
- o Check power controls.
- o Check engagement of safety latch on cylinder.
- o Check up/down times with full load.

DATE

INSTALLER SIGNATURE USER SIGNATURE

ERSTINSTALLATIONSKONTROLLEN DER HEBEBÜHNE TYP SB 1396 SERIEN-NR. .....

- o Kontrolle des Abstandes der Fahrschienen von den Wänden am Aufstellungsort (1500 mm empfohlen) ≥ 700 mm.
- o Kontrolle der Hubhöhe vom Fußboden zu den Fahrschienen H ≥ 1000 mm.
- o Ausrichten der Grundrahmen unter Einsatz eventueller Distanzstücke unter den Einstellschrauben der Grundrahmen.
- o Festspannung der Befestigungsdübel am Fußboden
- o Festspannung der Hydraulikleitungen.
- o Kontrolle des Ölstands.
- o Aktivierung der Sicherheitseinrichtungen.
- o Anschluss der Pneumatikanlage.
- o Entlüftung der Hydraulikanlage.
- o Kontrolle der Steuerungen.
- o Kontrolle des Einrastens der Sperrklinken auf dem Zylinder.
- o Kontrolle der Hebe- und Absenkzeiten bei voller Belastung.

DATUM

UNTERSCHRIFT DES MONTEURS

UNTERSCHRIFT DES BEDIENERS

CONTROLES A REALISER LORS D'UNE PREMIERE INSTALLATION - PONT ELEVATEUR MODELE SB 1396 N° DE SERIE .....

- o Contrôle de la distance qui sépare les chemins de roulement des murs de la zone d'installation (conseillée 1500 mm) ≥ 700 mm.
- o Contrôle de la hauteur d'élévation des chemins de roulement par rapport au sol H ≥ 1000 mm.
- o Nivellement des bases, en positionnant des cales (si nécessaire) sous les vis de réglage des bases.
- o Serrage des vis tamponnées de fixation au sol.
- o Serrage des tuyaux hydrauliques.
- o Contrôle du niveau d'huile.
- o Actionnement des sécurités.
- o Connexion de l'installation pneumatique.
- o Purge de l'air de l'installation hydraulique.
- o Contrôle des commandes.
- o Contrôle de l'introduction de arrêt mécanique sous le vérin.
- o Contrôle de la durée des courses de montée et de descente à pleine charge.

DATE

SIGNATURE DE L'INSTALLATEUR

SIGNATURE DE L'UTILISATEUR

CONTROLES DE LA PRIMERA INSTALACION - ELEVADOR TIPO SB 1396
N° MATR. .....

- o Controlar la distancia que separa las plataformas a las paredes donde está instalado (recomendado 1500 mm) ≥ 700 mm.
- o Comprobación de la altura de elevación del pavimento al plano de las plataformas H ≥ 1000 mm.
- o Nivelación de las bases colocando espesores debajo de los tornillos de ajuste de las bases, si necesario.
- o Apriete de los tacos de sujeción en el suelo.
- o Apriete de los tubos hidráulicos.
- o Control del nivel del aceite.
- o Activación dispositivos de seguridad.
- o Conexión instalación neumática.
- o Purga aire instalación hidráulica.
- o Comprobación mandos.
- o Control inserción trinquete en el cilíndro.
- o Control de los tiempos de subida y bajada a plena carga.

FECHA

FIRMA DEL INSTALADOR FIRMA DEL UTILIZADOR

NOTES

.....

.....

.....

.....

.....

.....

.....

.....

.....

.....

.....

.....

.....

.....

.....

VERIFICA PERIODICA - SOLLEVATORE TIPO SB 1396 N° MATR. .....

- o Verifica altezza di sollevamento dal piano pavimento a piano pedane H ≥ 1000 mm.
- o Serraggio tasselli fissaggio al pavimento.
- o Controllo livello olio.
- o Attivazione sicurezze.
- o Verifica comandi.
- o Controllo inserimento arpione sul cilindro.
- o Controllo tempi di salita e discesa a pieno carico.

DATA
FIRMA INSTALLATORE FIRMA UTILIZZATORE

PERIODIC INSPECTIONS - LIFT TYPE SB 1396 SERIAL NUMBER .....

- o Check elevation height from floor to platform surface H ≥ 1000 mm.
- o Tighten the anchors securing to the floor.
- o Check oil level.
- o Start safety devices.
- o Check power controls.
- o Check engagement of safety latche on cylinder.
- o Check up/down times with full load.

DATE
INSTALLER SIGNATURE USER SIGNATURE

REGELMÄSSIGE KONTROLLEN - HEBEBÜHNE TYP SB 1396 SERIEN-NR. .....

- o Kontrolle der Hubhöhe der Fahrschienen vom Fußboden H ≥ 1000 mm.
- o Festspannung der Dübel zur Verankerung des Grundrahmens am Fußboden.
- o Kontrolle des Ölstands.
- o Aktivierung der Sicherheitseinrichtungen.
- o Kontrolle der Steuerungen.
- o Kontrolle des Einrastens der Sperrklinken auf dem Zylinder.
- o Kontrolle der Hebe- und Absenkzeiten bei voller Belastung.

DATUM
UNTERSCHRIFT DES MONTEURS UNTERSCHRIFT DES BEDIENERS

CONTROLE PERIODIQUE- PONT ELEVATEUR MODELE SB 1396 N° DE SERIE .....

- o Contrôle de la hauteur d'élévation du plan sol au plan chemins de roulementl H ≥ 1000 mm.
- o Serrage des chevilles de fixation au sol.
- o Contrôle du niveau de l'huile.
- o Actionnement des sécurités.
- o Contrôle des commandes.
- o Contrôle de l'introduction du cliquet sur le vérin.
- o Contrôle de la durée des courses de montée et de descente à pleine charge.

DATE
SIGNATURE DE L'INSTALLATEUR SIGNATURE DE L'UTILISATEUR

CONTROL PERIÓDICO - ELEVADOR TIPO SB 1396 N° MATR. .....

- o Comprobación de la altura de elevación del pavimento al plano de las plataformas H ≥ 1000 mm.
- o Apriete tacos sujeción en el suelo.
- o Control del nivel del aceite.
- o Activación dispositivos de seguridad.
- o Comprobación mandos.
- o Control inserción trinquete en el cilíndro.
- o Control de los tiempos de subida y bajada a plena carga.

FECHA
FIRMA DEL INSTALADOR FIRMA DEL UTILIZADOR

VERIFICA PERIODICA - SOLLEVATORE TIPO SB 1396 N° MATR. .....

- o Verifica altezza di sollevamento dal piano pavimento a piano pedane H ≥ 1000 mm.
- o Serraggio tasselli fissaggio al pavimento.
- o Controllo livello olio.
- o Attivazione sicurezze.
- o Verifica comandi.
- o Controllo inserimento arpione sul cilindro.
- o Controllo tempi di salita e discesa a pieno carico.

DATA
FIRMA INSTALLATORE FIRMA UTILIZZATORE

PERIODIC INSPECTIONS - LIFT TYPE SB 1396 SERIAL NUMBER .....

- o Check elevation height from floor to platform surface H ≥ 1000 mm.
- o Tighten the anchors securing to the floor.
- o Check oil level.
- o Start safety devices.
- o Check power controls.
- o Check engagement of safety latche on cylinder.
- o Check up/down times with full load.

DATE
INSTALLER SIGNATURE USER SIGNATURE

REGELMÄSSIGE KONTROLLEN - HEBEBÜHNE TYP SB 1396 SERIEN-NR. .....

- o Kontrolle der Hubhöhe der Fahrschienen vom Fußboden H ≥ 1000 mm.
- o Festspannung der Dübel zur Verankerung des Grundrahmens am Fußboden.
- o Kontrolle des Ölstands.
- o Aktivierung der Sicherheitseinrichtungen.
- o Kontrolle der Steuerungen.
- o Kontrolle des Einrastens der Sperrklinken auf dem Zylinder.
- o Kontrolle der Hebe- und Absenkzeiten bei voller Belastung.

DATUM
UNTERSCHRIFT DES MONTEURS UNTERSCHRIFT DES BEDIENERS

CONTROLE PERIODIQUE- PONT ELEVATEUR MODELE SB 1396 N° DE SERIE .....

- o Contrôle de la hauteur d'élévation du plan sol au plan chemins de roulementl H ≥ 1000 mm.
- o Serrage des chevilles de fixation au sol.
- o Contrôle du niveau de l'huile.
- o Actionnement des sécurités.
- o Contrôle des commandes.
- o Contrôle de l'introduction du cliquet sur le vérin.
- o Contrôle de la durée des courses de montée et de descente à pleine charge.

DATE
SIGNATURE DE L'INSTALLATEUR SIGNATURE DE L'UTILISATEUR

CONTROL PERIÓDICO - ELEVADOR TIPO SB 1396 N° MATR. .....

- o Comprobación de la altura de elevación del pavimento al plano de las plataformas H ≥ 1000 mm.
- o Apriete tacos sujeción en el suelo.
- o Control del nivel del aceite.
- o Activación dispositivos de seguridad.
- o Comprobación mandos.
- o Control inserción trinquete en el cilíndro.
- o Control de los tiempos de subida y bajada a plena carga.

FECHA
FIRMA DEL INSTALADOR FIRMA DEL UTILIZADOR

VERIFICA PERIODICA - SOLLEVATORE TIPO SB 1396 N° MATR. .....

- o Verifica altezza di sollevamento dal piano pavimento a piano pedane H ≥ 1000 mm.
- o Serraggio tasselli fissaggio al pavimento.
- o Controllo livello olio.
- o Attivazione sicurezze.
- o Verifica comandi.
- o Controllo inserimento arpione sul cilindro.
- o Controllo tempi di salita e discesa a pieno carico.

DATA
FIRMA INSTALLATORE FIRMA UTILIZZATORE

PERIODIC INSPECTIONS - LIFT TYPE SB 1396 SERIAL NUMBER .....

- o Check elevation height from floor to platform surface H ≥ 1000 mm.
- o Tighten the anchors securing to the floor.
- o Check oil level.
- o Start safety devices.
- o Check power controls.
- o Check engagement of safety latche on cylinder.
- o Check up/down times with full load.

DATE
INSTALLER SIGNATURE USER SIGNATURE

REGELMÄSSIGE KONTROLLEN - HEBEBÜHNE TYP SB 1396 SERIEN-NR. .....

- o Kontrolle der Hubhöhe der Fahrschienen vom Fußboden H ≥ 1000 mm.
- o Festspannung der Dübel zur Verankerung des Grundrahmens am Fußboden.
- o Kontrolle des Ölstands.
- o Aktivierung der Sicherheitseinrichtungen.
- o Kontrolle der Steuerungen.
- o Kontrolle des Einrastens der Sperrklinken auf dem Zylinder.
- o Kontrolle der Hebe- und Absenkzeiten bei voller Belastung.

DATUM
UNTERSCHRIFT DES MONTEURS UNTERSCHRIFT DES BEDIENERS

CONTROLE PERIODIQUE- PONT ELEVATEUR MODELE SB 1396 N° DE SERIE .....

- o Contrôle de la hauteur d'élévation du plan sol au plan chemins de roulementl H ≥ 1000 mm.
- o Serrage des chevilles de fixation au sol.
- o Contrôle du niveau de l'huile.
- o Actionnement des sécurités.
- o Contrôle des commandes.
- o Contrôle de l'introduction du cliquet sur le vérin.
- o Contrôle de la durée des courses de montée et de descente à pleine charge.

DATE
SIGNATURE DE L'INSTALLATEUR SIGNATURE DE L'UTILISATEUR

CONTROL PERIÓDICO - ELEVADOR TIPO SB 1396 N° MATR. .....

- o Comprobación de la altura de elevación del pavimento al plano de las plataformas H ≥ 1000 mm.
- o Apriete tacos sujeción en el suelo.
- o Control del nivel del aceite.
- o Activación dispositivos de seguridad.
- o Comprobación mandos.
- o Control inserción trinquete en el cilíndro.
- o Control de los tiempos de subida y bajada a plena carga.

FECHA
FIRMA DEL INSTALADOR FIRMA DEL UTILIZADOR

VERIFICA PERIODICA - SOLLEVATORE TIPO SB 1396 N° MATR. .....

- o Verifica altezza di sollevamento dal piano pavimento a piano pedane H ≥ 1000 mm.
- o Serraggio tasselli fissaggio al pavimento.
- o Controllo livello olio.
- o Attivazione sicurezze.
- o Verifica comandi.
- o Controllo inserimento arpione sul cilindro.
- o Controllo tempi di salita e discesa a pieno carico.

DATA
FIRMA INSTALLATORE FIRMA UTILIZZATORE

PERIODIC INSPECTIONS - LIFT TYPE SB 1396 SERIAL NUMBER .....

- o Check elevation height from floor to platform surface H ≥ 1000 mm.
- o Tighten the anchors securing to the floor.
- o Check oil level.
- o Start safety devices.
- o Check power controls.
- o Check engagement of safety latche on cylinder.
- o Check up/down times with full load.

DATE
INSTALLER SIGNATURE USER SIGNATURE

REGELMÄSSIGE KONTROLLEN - HEBEBÜHNE TYP SB 1396 SERIEN-NR. .....

- o Kontrolle der Hubhöhe der Fahrschienen vom Fußboden H ≥ 1000 mm.
- o Festspannung der Dübel zur Verankerung des Grundrahmens am Fußboden.
- o Kontrolle des Ölstands.
- o Aktivierung der Sicherheitseinrichtungen.
- o Kontrolle der Steuerungen.
- o Kontrolle des Einrastens der Sperrklinken auf dem Zylinder.
- o Kontrolle der Hebe- und Absenkzeiten bei voller Belastung.

DATUM
UNTERSCHRIFT DES MONTEURS UNTERSCHRIFT DES BEDIENERS

CONTROLE PERIODIQUE- PONT ELEVATEUR MODELE SB 1396 N° DE SERIE .....

- o Contrôle de la hauteur d'élévation du plan sol au plan chemins de roulementl H ≥ 1000 mm.
- o Serrage des chevilles de fixation au sol.
- o Contrôle du niveau de l'huile.
- o Actionnement des sécurités.
- o Contrôle des commandes.
- o Contrôle de l'introduction du cliquet sur le vérin.
- o Contrôle de la durée des courses de montée et de descente à pleine charge.

DATE
SIGNATURE DE L'INSTALLATEUR SIGNATURE DE L'UTILISATEUR

CONTROL PERIÓDICO - ELEVADOR TIPO SB 1396 N° MATR. .....

- o Comprobación de la altura de elevación del pavimento al plano de las plataformas H ≥ 1000 mm.
- o Apriete tacos sujeción en el suelo.
- o Control del nivel del aceite.
- o Activación dispositivos de seguridad.
- o Comprobación mandos.
- o Control inserción trinquete en el cilíndro.
- o Control de los tiempos de subida y bajada a plena carga.

FECHA
FIRMA DEL INSTALADOR FIRMA DEL UTILIZADOR

VERIFICA OCCASIONALE

DATA

FIRMA INSTALLATORE

OCCASIONAL INSPECTIONS

DATE

SIGNATURE

GELEGENTLICHE KONTROLLEN

.....
.....
.....
.....
.....
.....
.....
.....
.....
.....
.....

DATUM UNTERSCHRIFT

CONTROLE OCCASIONNEL

.....
.....
.....
.....
.....
.....
.....
.....
.....
.....
.....

DATE SIGNATURE

CONTROL OCASIONAL

.....
.....
.....
.....
.....
.....
.....
.....
.....
.....
.....

FECHA FIRMA

TARGHETTA SPACE MARCHIO CE | **PLATE SPACE EC MARK** | **SCHILD SPACE EG ZEICHEN** | **PLAQUE SPACE APPELATION CE** | **PLACA SPACE MARCA CE**

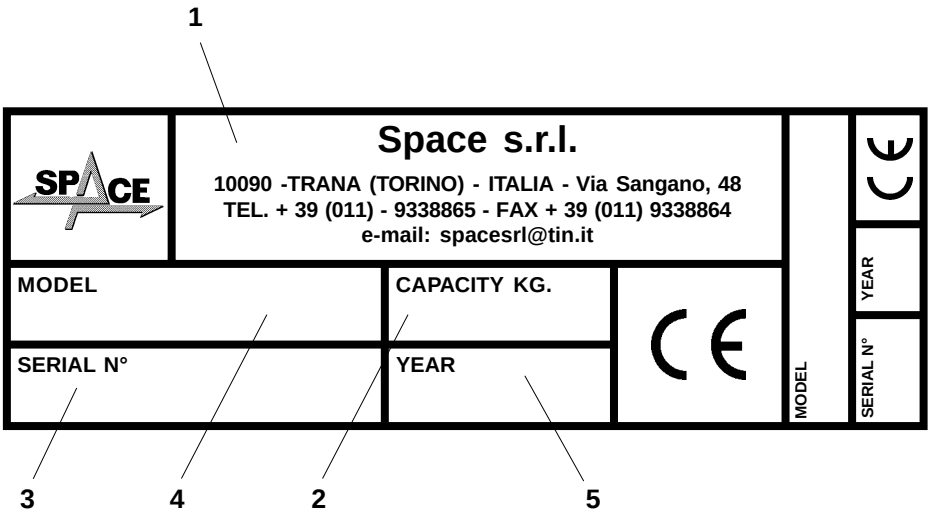

LEGENDA
1) Costruttore
2) Portata
3) Numero di matricola
4) Modello
5) Anno di costruzione

LEGEND
1) Manufacturer
2) Capacity
3) Serial number
4) Model
5) Year of manufacture

LEGENDE
1) Hersteller
2) Tragfähigkeit
3) Seriennummer
4) Modell
5) Baujahr

LEGENDE
1) Fabricant
2) Capacité
3) Numéro de série
4) Modèle
5) Année de fabrication

DESCRIPCION
1) Fabricante
2) Capacidad
3) Nùmero de matrícula
4) Modelo
5) Año de fabricación